User's Manual
Manual del usuario
Bedienungsanleitung

Manuel d'utilisation
Manuale dell'utente
Podręcznik użytkownika

Руководство пользователя
нұсқаулары
Kullanım Kitapçığı

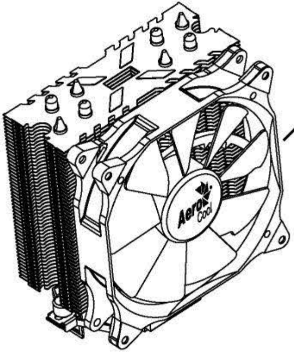

Verkho 4

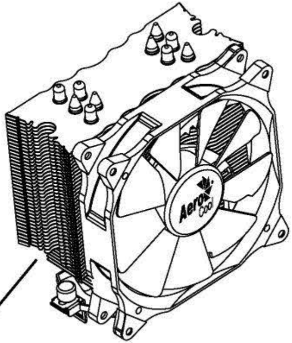

Verkho 5

Intel

A

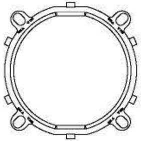

X1

D

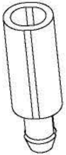

X4

TM.by ONLINE STORE
https://tm.by
Интернет-магазин TM.by

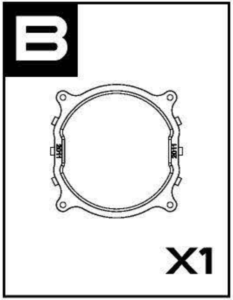
B
2011
2011
X1

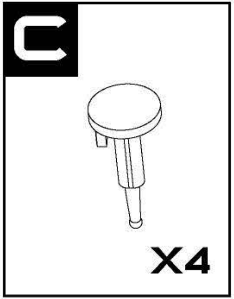

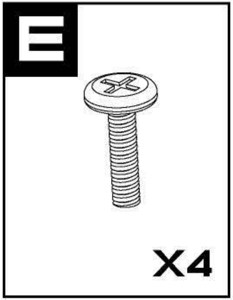

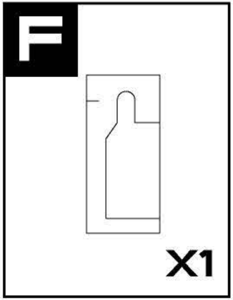

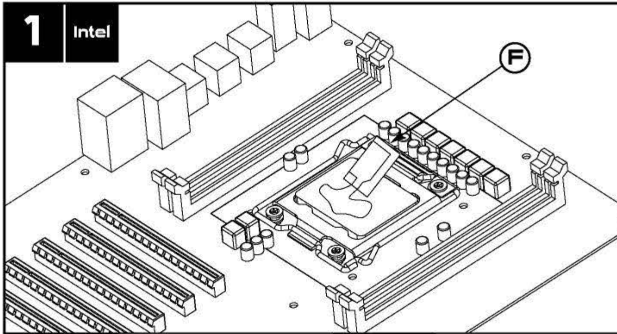

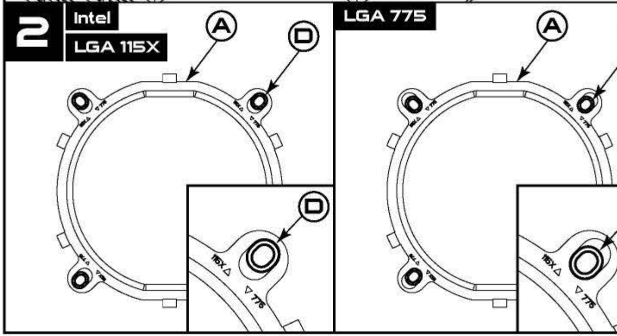
2
Intel
LGA 115X
A
D
D
115X △
▽ 775
LGA 775
A
115X △
▽ 775

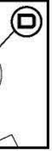

3

Intel

LGA 775 / 115X

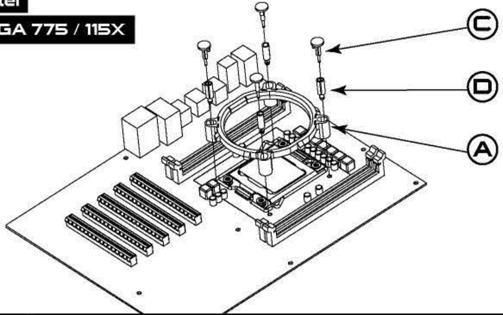

4

Intel

LGA 2011

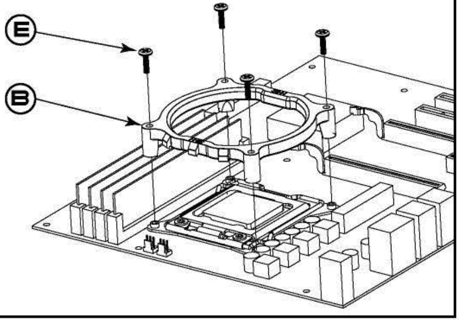

5

Intel

LGA 775 / 115X

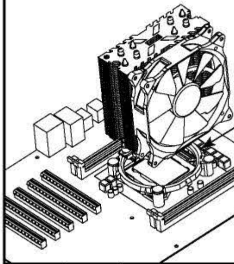

6

Intel

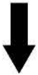

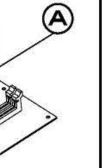

Intel

LGA 2011

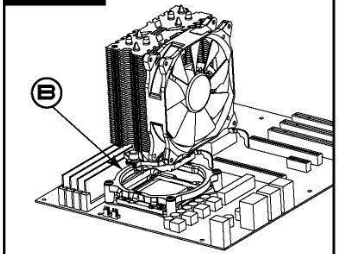

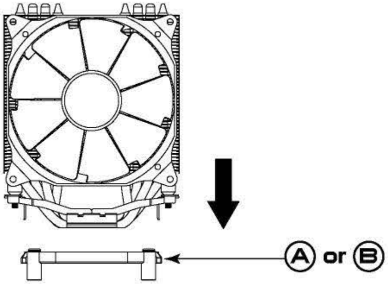

7

Intel

AMD

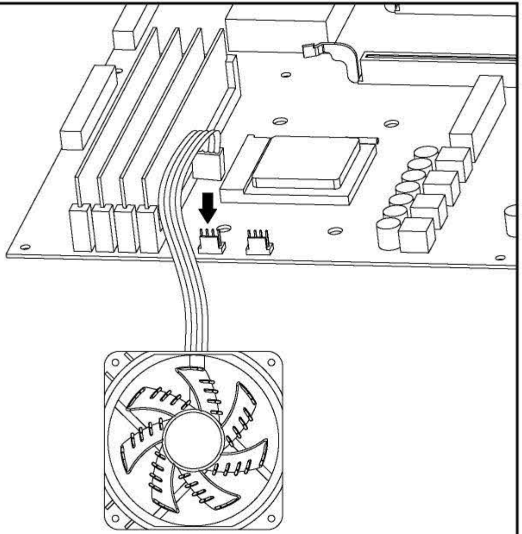

User’s Manual
Manual del usuario
Bedienungsanleitung

Manuel d’utilisation
Manuale dell'utente
Podręcznik użytkownika

Руководство пользователя
нұсқаулары
Kullanım Kitapçığı

Verkho 4

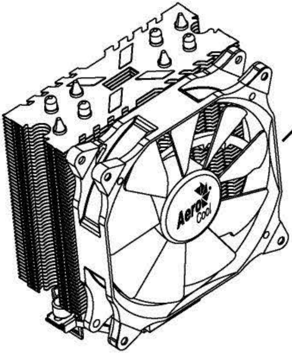

Verkho 5

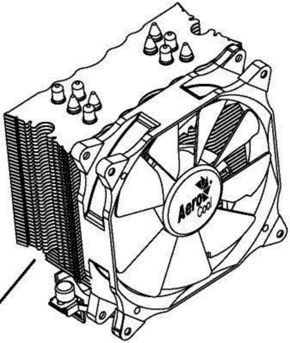

TM.by ONLINE STORE
https://tm.by
Интернет-магазин TM.by

1 **AMD**

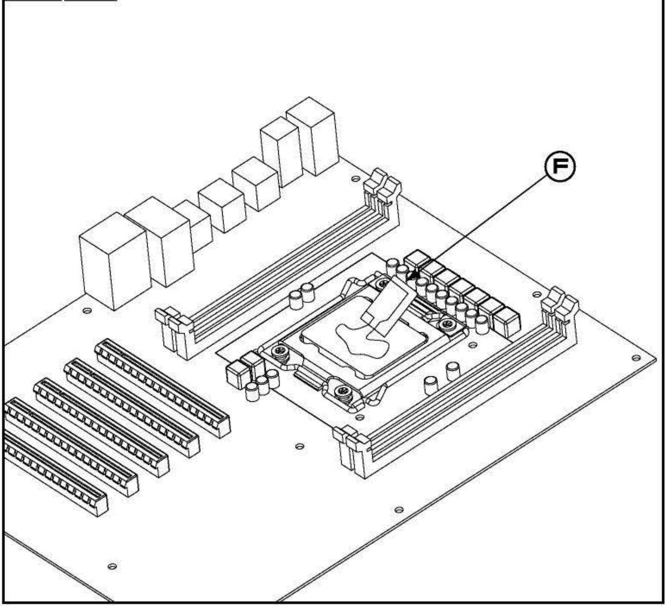

2 **AMD**

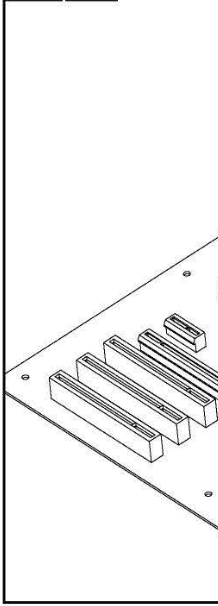

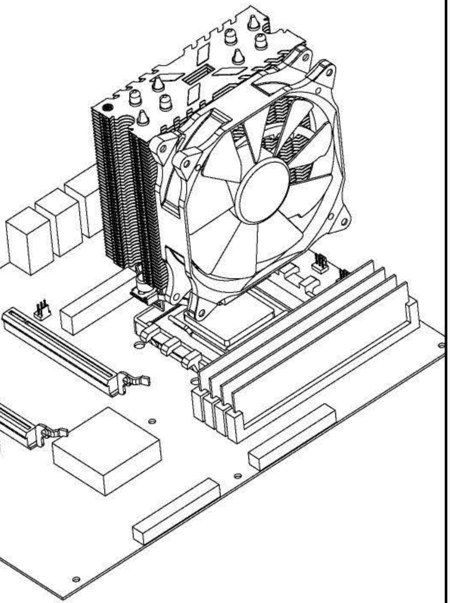

3 AMD

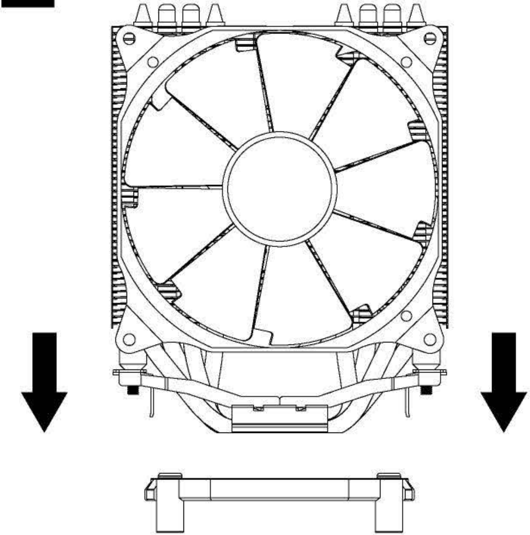

4

Intel

AMD

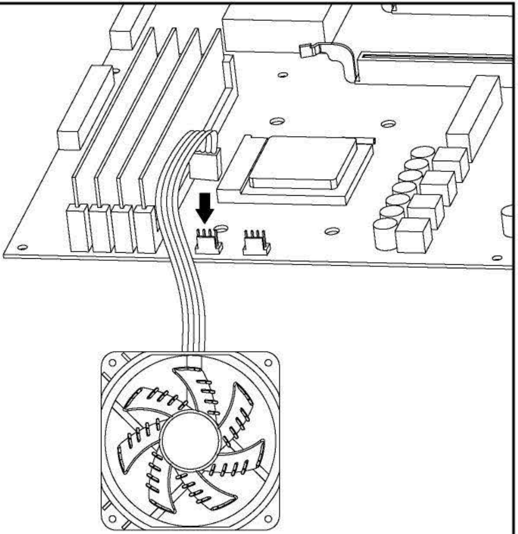

Aero Cool

Be cool! Be Aerocool!

www.aerocool.com.tw