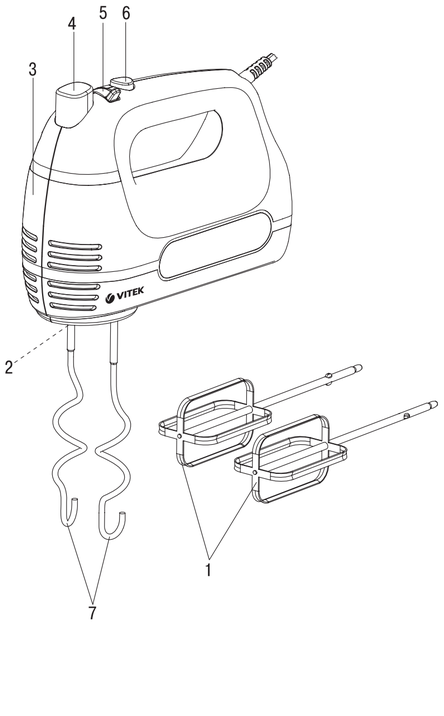

ENGLISH

MIXER VT-1426
The mix er is intended for mixing liquids, making sauces and desserts (whipped cream, puddings, cocktails, mayonnaise), for kneading dough and mixing soft products.

DESCRIPTION
1. Beaters
2. Dough hooks/beaters installation sockets
3. Body
4. Attachment release button «**EJECT**»
5. Operation mode switch «**0, 1, 2, 3, 4, 5, 6**»
6. Maximal rotation speed button «**TURBO**»
7. Dough hooks

SAFETY MEASURES
Before using the mixer, read this instruction manual carefully and keep it for future reference.
Use the unit for intended purposes only, as specified in this manual.
Mishandling of the unit may lead to its breakage and cause harm to the user or damage to his/her property.
- Before switching the mixer on, make sure that voltage of the mains corresponds to unit operating voltage.
- Before using the mixer, examine the power cord closelyand make sure that it is not damaged. Do not use the unit if you find any damage.
- Provide that the power cord does not contact with hot surfaces and sharp furniture edges. Avoid damaging thepower cord insulation.
- Do not use the unit near heat sources or open flame.
- Use only the attachments supplied.
- Do not use the mixer for mixing hard ingredients, such as hard butter or frozen dough.
- Do not install and use the beater and the dough hook at the same time.
- Before installing the attachments, make sure that the power plug is not inserted into the mains socket.
- Before using the mixer, make sure that the attachments are installed properly and fixed.
- Do not remove or install the attachments during the unit operation.
- Remove the attachments from the mixer before cleaning them.
- Before connecting the mixer to the mains, make sure that the operation mode switch is set to the position «0» (off).
- Do not use the unit outdoors.
- **Maximal continuous operation time is no more than 5 minutes. Make at least a 20 minutes break before switching the mixer on again.**
- After mixer operation, switch it off, pull the power plug out of the mains socket and remove the attachments.
- Do not immerse the unit body, the power plug or the power cord into water or any other liquids.
- If the unit is dropped into water, unplug it immediately, and only then take it out of the water.
- Do not touch the mixer body, the power cord and the power plug with wet hands.
- Do not block the ventilation openings on the unit body during the unit operation; this may lead to the electric motor overheating.
- Never leave the plugged-in mixer unattended.
- Always unplug the unit before cleaning or when you are not using it.
- Never pull the power cord when disconnecting the unit from the mains; take the power plug and carefully remove it from the mains socket.
- Clean the mixer regularly.
- Do not touch the rotating attachments during the mixer operation. Do not allow hair or clothes edges get into the attachments' rotating zone.
- Do not allow children to touch the unit body, the power cord or the power plug during operation of the unit.
- Do not leave children unattended to prevent using the unit as a toy.
- This unit is not intended for usage by children.
- During operation and breaks between operation cycles, the unit should be placed out of reach of children.
- The unit is not intended for usage by physically or mentally disabled persons (including children) or by persons lacking experience or knowledge if they are not under supervision of a person who is responsible for their safety or if they are not instructed by this person on the usage of the unit.
- For children safety reasons do not leave polyethylene bags used as a packaging unattended.

Attention! *Do not allow children to play with polyethylene bags or packaging film.* ***Danger of suffocation!***
- Periodically check the power cord and the plug isolation for damages.
- Do not use the unit if the power cord or plug is damaged, if the unit works improperly or after it was dropped.
- Do not attempt to repair the unit. Do not disassemble the unit by yourself, if any malfunction is detected or after it was dropped, unplug the unit and apply to any authorized service center at the contact addresses given in the warranty certificate and on the website www.vitek.ru.
- To avoid damages, transport the unit in original package only.
- Keep the unit out of reach of children and disabled persons.

THE UNIT IS INTENDED FOR HOUSEHOLD USE ONLY, ITS COMMERCIAL USAGE AND USAGE IN PRODUCTION AREAS AND WORK SPACES IS PROHIBITED.

BEFORE THE FIRST USE
After unit transportation or storage at low temperature, keep it for at least three hours at room temperature.
- Unpack the unit and remove any packaging materials that can prevent the unit operation.
- Check the unit for damages; do not use it in case of damages.
- Make sure that the unit operating voltage corresponds to the voltage of your mains.
- Wash the dough hooks (7) and the beaters (1) with warm water and neutral detergent, rinse them and dry.
- Clean the unit body (3) with a soft, slightly damp cloth, and then wipe it dry.

HOOKS ANS BEATERS
Dough hooks (7)
Use them for kneading yeasted dough, mixing minced meat etc.
Note: *- insert the dough hooks (7) into the corresponding sockets (2).*

Beaters (1)
Use the beaters (1) for beating cream and egg white, making biscuit dough, puddings, cocktails, cream, mayonnaise, puree and sauces and for mixing liquid products.

USING THE MIXER
- Insert the beaters (1) or the dough hooks (7) into the corresponding attachment installation sockets (2) until clicking. Both attachments should be fixed tightly in the mixer openings.
- Before connecting the unit to the mains, make sure that the operation mode switch (5) is set to the position «**0**» (off).
- Immerse the attachments into the processing bowl with ingredients, switch the mixer on with the switch (5) and select the desired attachment rotation speed «**1, 2, 3, 4, 5, 6**».
- After unit operation, set the switch (5) to the position «**0**» (off), and unplug the unit.
- Holding the hooks (7) or the beaters (1), press the button (4) «**EJECT**» and remove the attachments.

Notes:
- *Do not install and use the beater (1) and the dough hook (7) at the same time.*
- *Do not block the ventilation openings on the mixer body during the unit operation; this may lead to the electric motor overheating.*
- *Maximal continuous operation time is no more than 5 minutes.*
- *Make at least a 20 minute break before switching the mixer on again.*

RECOMMENDATIONS ON CHOOSING OPTIMAL OPERATION MODES
The mixer has 6 speed modes «1, 2, 3, 4, 5, 6».
- **«1»** – Optimal start speed for mixing dry and granular products, such as flour.
- **«2»** – Optimal start speed for mixing liquids and saladdressings.
- **«3»** – Optimal speed for making cakes and cookie dough.
- **«4»** – Optimal speed for beating cream, making desserts etc.
- **«5»** – Optimal speed for beating eggs, crime, making sugar frosting, making potato mash etc.
- **«6»** – Optimal speed for making cocktails.
- The button «**TURBO**» (6) is used for switching the maximal speed on.

CLEANING AND CARE
- Switch unit off and unplug the power cord plug from the mains socket.
- Holding the hooks (7) or the beaters (1), press the button (4) «**EJECT**» and remove the attachments.
- Wash the attachments with warm water and a neutral detergent and then dry them.
- Clean the unit body (3) with a soft, slightly damp cloth, and then wipe it dry.
- Do not immerse the unit body (3), the power cord and the power plug into water or other liquids. Provide that no water gets into the mixer body.
- Use neutral detergents to remove dirt; do not use metal brushes, abrasive detergents and solvents.

STORAGE
- Clean the unit.
- Do not wind the power cord around the unit body.
- Keep the unit in a dry cool place away from children and disabled persons.

DELIVERY SET
Mixer – 1 pc.
Beaters – 2 pcs.
Dough hooks – 2 pcs.
Instruction manual – 1 pc.

TECHNICAL SPECIFICATIONS
Nominal voltage: 220-240 V ~ 50 Hz
Power consumption: 300 W
Maximal power: 500 W

RECYCLING
For environment protection do not throw out the unit and the batteries with usual household waste after its service life expiration; apply to the specialized center for further recycling.
The waste generated during the disposal of the unit is subject to mandatory collection and consequent disposal in the prescribed manner.
For further information about recycling of this product apply to a local municipal administration, a disposal service or to the shop where you purchased this product.

The manufacturer preserves the right to change design, structure and specifications not affecting general principles of the unit operation without a preliminary notification due to which insignificant differences between the manual and product may be observed. If the user reveals such differences, please report them via e-mail info@vitek.ru for receipt of an updated manual.

The unit operating life is 3 years

Guarantee
Details regarding guarantee conditions can be obtained from the dealer from whom the appliance was purchased. The bill of sale or receipt must be produced when making any claim under the terms of this guarantee.

This product conforms to the EMC Directive 2014/30/EU and to the Low Voltage Directive 2014/35/EU.

РУССКИЙ

МИКСЕР VT-1426
Миксер предназначен для смешивания жидкостей, приготовления соусов и десертов (взбитых сливок, пудингов, коктейлей, майонеза), а также для замешивания теста и смешивания мягких продуктов.

ОПИСАНИЕ
1. Венчики для взбивания/смешивания
2. Гнёзда для установки насадок для замешивания теста/ венчиков
3. Корпус
4. Кнопка отсоединения насадок «**EJECT**»
5. Переключатель режимов работы «**1, 2, 3, 4, 5, 6**»
6. Кнопка включения максимальных оборотов «**TURBO**»
7. Насадки для замешивания теста

МЕРЫ БЕЗОПАСНОСТИ
Перед началом эксплуатации миксера внимательно прочитайте настоящее руководство и сохраните его для использования в качестве справочного материала.
Используйте устройство только по его прямому назначению, как изложено в данном руководстве. Неправильное обращение с устройством может привести к его поломке, причинению вреда пользователю или его имуществу.
- Перед включением миксера убедитесь, что напряжение электрической сети соответствует рабочему напряжению устройства.
- Перед использованием миксера внимательно осмотрите сетевой шнур и убедитесь, что он не поврежден. Если вы обнаружили повреждение, не пользуйтесь устройством.
- Не допускайте контакта сетевого шнура с горячими поверхностями и острыми кромками мебели. Избегайте повреждения изоляции сетевого шнура.
- Не используйте устройство в непосредственной близости от источников тепла или открытого пламени.
- Используйте только насадки, входящие в комплект поставки.
- Запрещается использовать миксер для смешивания твёрдых ингредиентов, таких как, например, твёрдое сливочное масло или замороженное тесто.
- Запрещается устанавливать и одновременно использовать венчик для взбивания и насадку для замешивания теста.
- Перед установкой насадок убедитесь, что вилка сетевого шнура не вставлена в розетку.
- Перед использованием миксера убедитесь, что насадки установлены правильно и зафиксированы.
- Запрещается снимать и устанавливать насадки во время работы устройства.
- Отсоедините насадки от миксера перед их чисткой.
- Прежде чем подсоединить миксер к электросети убедитесь, что переключатель режимов работы установлен в положение «0» (выключено).
- Запрещается использовать устройство вне помещений.
- **Максимальная продолжительность непрерывной работы – не более 5 минут. Повторное включение миксера производите не ранее, чем через 20 минут.**
- После эксплуатации миксера выключите его, выньте вилку сетевого шнура из розетки и отсоедините насадки.
- Не погружайте корпус устройства, сетевой шнур или вилку сетевого шнура в воду или любые другие жидкости.
- Если устройство упало в воду, выньте вилку сетевого шнура из розетки, только затем достаньте устройство из воды.
- Не прикасайтесь к корпусу миксера, сетевому шнуру и вилке сетевого шнура мокрыми руками.
- Во время работы не закрывайте вентиляционные отверстия на корпусе устройства, это может привести к перегреву электромотора.
- Не оставляйте миксер, включенный в сеть, без присмотра.
- Отключайте устройство от сети перед чисткой, сменой наса- док, а также если вы им не пользуетесь.
- Отключая устройство от электросети, никогда не дергайте за сетевой шнур, возьмитесь за вилку сетевого шнура и акку- ратно извлеките её из розетки.
- Регулярно проводите чистку миксера.
- Не касайтесь вращающихся насадок во время работы микс- ера. Не допускайте попадания волос или краев одежды в зону вращения насадок.
- Не разрешайте детям касаться корпуса прибора, сетевого шнура и вилки сетевого шнура во время работы устройства.
- Осуществляйте надзор за детьми, чтобы не допустить использования прибора в качестве игрушки.
- Данное устройство не предназначено для использования детьми.
- Используйте устройство во время работы и в перерывах между рабочими циклами в месте, недоступном для детей.
- Прибор не предназначен для использования лицами (включая детей) с пониженными физическими, психическими или умственными способностями или при отсутствии у них опыта или знаний, если они не находятся под контролем или не проинструктированы об использовании прибора лицом, ответственным за их безопасность.
- Из соображений безопасности детей не оставляйте полиэтиленовые пакеты, используемые в качестве упаковки, без надзора.

Внимание! *Не разрешайте детям играть с полиэтиленовыми пакетами или упаковочной пленкой.* ***Опасность удушья!***
- Периодически проверяйте сетевой шнур и вилку сетевого шнура на предмет повреждения изоляции.
- Запрещается использовать устройство при наличии повреждений сетевой вилки или сетевого шнура, если устройство работает с перебоями, а также после его падения.
- Запрещается самостоятельно ремонтировать прибор. Не разбирайте прибор самостоятельно, при возникновении любых неисправностей, а также после падения устройства выключите прибор из розетки и обратитесь в любой авторизованный (уполномоченный) сервисный центр по контактным адресам, указанным в гарантийном талоне и на сайте www.vitek.ru
- Во избежание повреждений перевозите устройство в завод- ской упаковке.
- Храните устройство в местах, недоступных для детей и людей с ограниченными возможностями.

УСТРОЙСТВО ПРЕДНАЗНАЧЕНО ТОЛЬКО ДЛЯ БЫТОВОГО ИСПОЛЬЗОВАНИЯ В ЖИЛЫХ ПОМЕЩЕНИЯХ, ЗАПРЕЩАЕТСЯ КОММЕРЧЕСКОЕ ИСПОЛЬЗОВАНИЕ И ИСПОЛЬЗОВАНИЕ УСТРОЙСТВА В ПРОИЗВОДСТВЕННЫХ ЗОНАХ И РАБОЧИХ ПОМЕЩЕНИЯХ.

ПЕРЕД ПЕРВЫМ ИСПОЛЬЗОВАНИЕМ
После транспортировки или хранения устройства при пониженной температуре необходимо выдержать его при комнатной температуре не менее трех часов.
- Выньте устройство из упаковки, удалите упаковочные материалы, мешающие его работе.
- Проверьте целостность устройства, при наличии повреждений не пользуйтесь им.
- Убедитесь, что рабочее напряжение устройства соответствует напряжению электрической сети.
- Насадки для замешивания теста (7) и венчики (1) вымойте тёплой водой с нейтральным моющим средством, ополосните и просушите.
- Корпус (3) протрите мягкой слегка влажной тканью, после чего вытрите насухо.

НАСАДКИ И ВЕНЧИКИ
Насадки для замешивания теста (7)
Используйте для замешивания дрожжевого теста, перемешивания фарша и т.п.
Примечание: *- вставляйте насадки для замешивания теста (7) в соответствующие гнёзда (2).*

Венчики для взбивания/смешивания (1)
Используйте венчики (1) для взбивания сливок, яичного белка, приготовления бисквитного теста, пудингов, коктейлей, крема, майонеза, пюре, соусов, а также для смешивания жидких продуктов.

ИСПОЛЬЗОВАНИЕ МИКСЕРА
- Вставьте венчики (1) или насадки (7) в соответствующие гнёзда для установки насадок (2) до щелчка. Обе насадки должны плотно зафиксироваться в отверстиях миксера.
- Прежде чем подсоединить устройство к электросети убедитесь в том, что переключатель режимов работы (5) находится в положении «0» (выключено).
- Опустив насадки в рабочую ёмкость с ингредиентами, включите миксер переключателем (5) и выберите нужную скорость вращения насадок «1, 2, 3, 4, 5, 6».
- После окончания работы установите переключатель (4) в положение «0» (выключено) и извлеките вилку сетевого шнура из электрической розетки.
- Придерживая насадки (7) или венчики (1), нажмите кнопку (4) «EJECT» и отсоедините насадки.

Примечания:
- Запрещается устанавливать и одновременно использовать венчик для взбивания (1) и насадку для замешивания теста (7).
- Во время работы не закрывайте вентиляционные отверстия на корпусе миксера, это может привести к перегреву электромотора.
- Максимальная продолжительность непрерывной работы – не более 5 минут.
- Повторное включение миксера производите не ранее, чем через 20 минут.

РЕКОМЕНДАЦИИ ПО ВЫБОРУ ОПТИМАЛЬНЫХ РЕЖИМОВ РАБОТЫ
Миксер имеет 6 скоростных режимов «1, 2, 3, 4, 5, 6».
- **«1»** – Оптимальная стартовая скорость для смешивания сыпучих и сухих продуктов, таких как мука.
- **«2»** – Оптимальная стартовая скорость для смешивания жидкостей и приправ к салатам.
- **«3»** – Оптимальная скорость для приготовления теста для тортов и печенья.
- **«4»** – Оптимальная скорость для взбивания крема, приготовления десертов и т.д.
- **«5»** – Оптимальная скорость для взбивания яиц, крема, приготовления сахарной глазури, картофельного пюре и т.д.
- **«6»** – Оптимальная скорость для приготовления коктейлей.
- Кнопка «**TURBO**» (6) используется для включения миксера на максимальной скорости.

ЧИСТКА И УХОД
- Выключите устройство и выньте вилку сетевого шнура из розетки.
- Придерживая насадки (7) или венчики (1) нажмите кнопку (4) «EJECT» и отсоедините насадки.
- Насадки промойте тёплой водой с нейтральным моющим средством, затем просушите.
- Протрите корпус (3) мягкой слегка влажной тканью, после чего вытрите его насухо.
- Запрещается погружать корпус (3), сетевой шнур и вилку сетевого шнура в воду или любые другие жидкости. Не допускайте попадания воды в корпус миксера.
- Для удаления загрязнений используйте нейтральные чистящие средства, не используйте металлические щетки, абразивные чистящие средства и растворители.

ХРАНЕНИЕ
- Произведите чистку устройства.
- Не наматывайте сетевой шнур на корпус устройства.
- Храните устройство в сухом прохладном месте, недоступном для детей и людей с ограниченными возможностями.

КОМПЛЕКТ ПОСТАВКИ
Миксер – 1 шт.
Венчики для взбивания – 2 шт.
Насадки замешивания теста – 2 шт.
Инструкция – 1 шт.

ТЕХНИЧЕСКИЕ ХАРАКТЕРИСТИКИ
Номинальное напряжение: 220-240 В ~ 50 Гц
Потребляемая мощность: 300 Вт
Максимальная мощность: 500 Вт

УТИЛИЗАЦИЯ
В целях защиты окружающей среды, после окончания срока службы прибора и элементов питания, не выбрасывайте их вместе с обычными бытовыми отходами, передайте прибор и элементы питания в специализированные пункты для дальнейшей утилизации.
Отходы, образующиеся при утилизации изделий, подлежат обязательному сбору с последующей утилизацией в установленном порядке.
Для получения дополнительной информации об утилизации данного продукта обратитесь в местный муниципалитет, службу утилизации бытовых отходов или в магазин, где Вы приобрели данный продукт.

Производитель сохраняет за собой право изменять дизайн, конструкцию и технические характеристики, не влияющие на общие принципы работы устройства, без предварительного уведомления, из-за чего между инструкцией и изделием могут наблюдаться незначительные различия. Если пользователь обнаружил такие несоответствия, просим сообщить об этом по электронной почте info@vitek.ru для получения обновленной версии инструкции.

Срок службы устройства – 3 года

Данное изделие соответствует всем требуемым европейским и российским стандартам безопасности и гигиены.

ИЗГОТОВИТЕЛЬ: СТАР ПЛЮС ЛИМИТЕД

МЕСТОНАХОЖДЕНИЕ И ПОЧТОВЫЙ АДРЕС ДЛЯ СВЯЗИ:
ЮНИТ БИ 3ЧД СИ, 15Й ЭТАЖ, КЭЙСИ АБЕРДИН ХАУС, №38, ХЕНГ ИП РОУД, ВОНГ ЧУК ХАНГ, ГОНКОНГ, КНР

ИМПОРТЕР: ООО «ВИТЕК РУС»

МЕСТОНАХОЖДЕНИЕ И ПОЧТОВЫЙ АДРЕС ДЛЯ СВЯЗИ:
117209, РФ, Г. МОСКВА, СЕВАСТОПОЛЬСКИЙ ПР-КТ, Д. 28, КОРП. 1.

СДЕЛАНО В КНР

ҚАЗАҚША

МИКСЕР VT-1426
Миксер сұйықтықтарды араластыруға, тұздықтарды және десерттерді (бұланған кілегей, пудинг, коктейльдер, майонез) дайындауға, сондай-ақ қамыр илеуге және жұмсақ өнімдерді араластыруға арналған.

СИПАТТАМАСЫ
1. Бұлғауға/араластыруға арналған бұлғауыш
2. Қамыр илеуге арналған кондырмалары/бұлғауыштарды орнатуға арналған ұялар
3. Корпусы
4. «**EJECT**» кондырмаларды шешу батырмасы
5. Жұмыс режимдерінің ауыстырғышы «**0, 1, 2, 3, 4, 4, 5, 6**»
6. «**TURBO**» максималды жылдамдықты іске қосу батырмасы
7. Қамырды илеуге арналған кондырмалар

ҚАУІПСІЗДІК ШАРАЛАРЫ
Миксерді пайдалану алдында, осы пайдалану бойынша нұсқаулықты мұқият оқып шығыңыз да, оны анықтамалық материал ретінде пайдалану үшін сақтап қойыңыз.
Құрылғыны осы нұсқаулықта баяндалғандай тікелей мақсаты бойынша ғана пайдаланыңыз. Аспапты дұрыс пайдаланбау оның бұзылуына, пайдаланушыға немесе оның мүлігіне зиян келтіруіне әкелуі мүмкін.
- Миксерді іске қосу алдында, электр желісінің кернеуі құрылғының жұмыс кернеуіне сәйкес келетіндігін тексеріп алыңыз.
- Құралды пайдаланар алдында желіпік бауысмды мұқият қарап, ақаулығы жоқ екендігіне көз жеткізіңіз. Егер сіз бүлінуді тапсаңыз, құрылғыны пайдаланбаңыз.
- Желіпік бауысмның ыстық беттермен және жиғаздың үшкір қырларымен жанасуына жол бермеңіз. Желіпік бауысм оқшаулануының бүлінуін болдырмаңыз.
- Құрылғыны жылу көздерінің немесе ашық оттың тікелей қасында пайдаланбаңыз.
- Жеткізілім жиынағына кіретін кондырмаларды ғана пайдаланыңыз.
- Миксерді қатқан сары май немесе мұздатылған қамыр сияқты қатты құрамдас бөліктерді араластыру үшін пайдалануға тыйым салынады.
- Бұлғауыш пен қамыр илейтін кондырмаларды бірге орнатуға және пайдалануға тыйым салынады.
- Кондырмаларды орнату алдында желіпік бауысмның айыртегіті электрлік ашалыққа сальынбағанына көз жеткізіңіз.
- Миксерді пайдалану алдында кондырмалардың дұрыс орнатылғанына және бекітілгеніне көз жеткізіңіз.
- Құрылғы жұмыс істеп тұрғанда кондырмаларды шешуге және орнатуға тыйым салынады.
- Миксерді тазалау алдында кондырмаларды шешіп тастаңыз.
- Миксерді электр желісіне қоспай тұрып, жұмыс режимдерін ауыстырғышқы «**0**» (сөндірілген) күйінде белгіленгенін тексеріңіз.
- Құрылғыны панажайлардан тыс пайдалануға тыйым салынады.
- **Максималды үздіксіз жұмыс уақытқы 5 минуттан аспайды. Миксерді қайтадан 20 минуттан соң қосыңыз.**
- Миксерді пайдаланып болған соң өшіріңіз, желіпік бауысм айыртегіндігін электрлік ашалықтан ажыратып, кондырмаларды шешіңіз.
- Құрылғы корпусын, желіпік бауысмды немесе желіпік бауысм айыртегіндігі суға немесе кез келген басқа сұйықтықтарға матырмаңыз.
- Егер құрылғы суға түсіп кетсе, желіпік бауысм айыртегіндігін ашалықтан жедел сығырыңыз, содан кейін ғана құрылғыны судан шығаруға болады.
- Су қолдарыңызбен миксердің корпусына, желіпік бауысмға және желіпік бауысм айыртегіндігне қол тигізбеңіз.
- Жұмыс барысында құрылғы корпусындағы желдету саңылауларын бүркеменіз, бұл электрмотордың қызып кетуіне әкелуі мүмкін.
- Желіге қосылған миксерді қарусыз қалдырмаңыз.
- Кондырманы тазалау, ауыстыру алдында, сонымен бірге құрылғыны пайдаланбасаңыз оны сөндіріңіз.
- Құрылғыны электрлісінен ажыратқанда, ешқашан желіпік бауысмнан тартпаңыз, желіпік бауысмның айыртегіндігін ұстаңыз және оны ашалықтан ұқыпты шығарыңыз.
- Миксерді тазалаудың мезгілінен өткіріңіз.
- Миксер жұмыс істеп тұрған кезде айналатын кондырмаларға қолыңызды тигізбеңіз. кондырмалардың айналып тұрған аумағына шаштың немесе киімнің шетінің тиюіне жол бермеңіз.
- Жұмыс істеген уақытта балалардың құрылғы корпусына және желіпік бауысмы қол тигізуіне жол бермеңіз.
- Балалар аспапты ойыншық ретінде пайдаланбауы үшін оларды қадағалап отырыңыз.
- Берілген құрылғы балалардың пайдалануына арналмаған.
- Жұмыс істеу уақытында және жұмыс циклдері арасындағы үзілістерде құрылғыны балалардың қолы жетпейтін жерлерде пайдаланыңыз.
- Дене, жүйке немесе сана мүмкіндіктері төмендетілген тұлғалардың (балалардың қоса) немесе одақта тажірибесі немесе білімі болмаса, егер олар бақыланбаса немесе олардың қауіпсіздігі үшін жауап беретін тұлғамен аспапты пайдалану туралы нұсқаулықтар берілген болмаса, аспап олардың пайдалануына арналмаған.
- Балалардың қауіпсіздігі мақсатында орау ретінде пайдаланылатын полиэтилен қаптарды қарусыз қалдырмаңыз.

Назар аударыңыз! *Балаларға полиэтилен пакеттермен немесе қаптама үлгімен ойнауға рұқсат бермеңіз.* ***Тұншығу қаупі!***
- Желіпік бауысмды және желіпік бауысмның айыртегіндігін оқшаулануының бүлінуіне мезгілмен тексеріп тұрыңыз.
- Желіпік айыртегіндігін немесе желіпік бауысмның бүлінулері болса, егер құрылғы іркілістермен жұмыс істесе, және ол құланғанан кейін құрылғыны пайдалануға тыйым салынады.
- Аспапты өз бетіңізбен жөндеуге тыйым салынады. Өз бетіңізден құрылғыны бөлшектемеңіз, кез келген ақау шыққан жағдайда, сондай-ақ құрылғы құланған жағдайда құрылғыны ашалықтан ажыратыңыз да, байланысу мекенжайлары бойынша кепілдеме талонында және www.vitek.ru сайтында көрсетілген кез келген туындығырпес (өкілетті) қызмет көрсету орталықтарына хабарласыңыз.
- Құрылғыны зақымдап алмау үшін тек зауыттық қаптамасыңың ішінде тасымалданыз.
- Құрылғыны балалардың және мүмкіндіктері шектеулі адамдардың қолы жетпейтін жерде сақтаңыз.

ҚҰРЫЛҒЫ ТҰРҒЫН ПАНАЖАЙЛАРДА ТҰРМЫСТЫҚ ПАЙДАЛАНУ ҮШІН АРНАЛҒАН, ҚҰРЫЛҒЫНЫ КОММЕРЦИЯЛЫҚ ПАЙДАЛАНУ ЖӘНЕ ӨНДІРІСТІК АЙМАҚТАР МЕН ЖҰМЫС ПАНАЖАЙЛАРЫНДА ПАЙДАЛАНУҒА ТЫЙЫМ САЛЫНАДЫ.

АЛҒАШҚЫ ПАЙДАЛАНУ АЛДЫНДА
Құрылғы тасымалданғанан кейін немесе төмен температурада сақталған жағдайда оны бөлме температурасында үш сағаттан кем емес ұзақыт ұстап қажет.
- Құралдың орамын ашып, оның жұмысына кедергі келтіретін орам материалдарын алып тастаңыз.
- Құрылғының бүтіндігін тексеріңіз, бүлінулері болған жағдайда оны пайдаланбаңыз.
- Құрылғының жұмыс қуаты электрлік желісінде сәйкес келетіндігі тексеріңіз.
- Қамыр илейтін кондырмаларды (7) және бұлғауыштарды (1) бейтарап жуғыш құралы бар жылы сумен жуғыңыз, шайыңыз және құрғатыңыз.
- Корпусты (3) жұмсақ, сал ылғал матамен сүртіңіз, одан кейін құрғатып сүртіңіз.

ҚОНДЫРМАЛАР МЕН БҰЛҒАУЫШТАР
Қамыр илеуге арналған кондырмалар (7)
Ашыған қамырды илеу, тартылған етті араластыру үшін пайдаланылады және т.с.с.
Ескертпе: *– қамыр араластыруға арналған кондырманы (7) тиісті ұяға (2) салыңыз.*

Бұлғауға/араластыруға арналған бұлғауыштар (1)
Кілегейді, жұмыртқа ақуызын бұлғау, бисквит, пудинг қамырын, коктейльдер, крем, майонез, езбе және тұздықтар, соньмен қатар сұйық өнімдерді араластыру үшін бұлғауыштарды (1) пайдаланыңыз.

МИКСЕРДІ ПАЙДАЛАНУ
- Бұлғауыштарды (1) немесе қамыр илеуге арналған (7) кондырмалар орнатылатын ұяларға (2) шертпаға дейін салыңыз. Екі кондырма да миксердің саңылауларына бекітілуі тиіс.
- Құрылғыны электр желісіне қоспай тұрып, жұмыс режимдерін ауыстырғышы (5) «**0**» (сөндіруді) күйінде тұрғанын тексеріп алыңыз.
- Кондырмаларды құрамдас бөліктері бар жұмыс ыдысына батырып, жұмыс режимдерінің ауыстырғышымен (5) миксерді іске қосыңыз және кондырмалардың қажетті айналу жылдамдығын таңдаңыз «**1, 2, 3, 4, 5, 6**».
- Жұмыс аяқталғанан кейін ауыстырғышты (5) «**0**» (сөндірілген) күйіне орнатыңыз және желіпік бауысм айыртегіндігін электрлік ашалықтан сығырыңыз.
- Кондырманы (7) немесе көпсітқышты (1) ұстап тұрып, «**EJECT**» (4) түймесін басыңыз және кондырманы шығарып алыңыз.

Ескертпу:
- *Бұлғауыш (1) пен қамыр илейтін кондырманы (7) бірге орнатуға және пайдалануға тыйым салынады.*
- *Жұмыс барысында миксер корпусындағы желдету саңылауларын бүркеменіз, бұл электрмотордың қызып кетуіне әкелуі мүмкін.*
- *Максималды үздіксіз жұмыс уақытқы 5 минуттан аспайды.*
- *Миксерді қайтадан 20 минуттан соң қосыңыз.*

ОПТИМАЛДЫ ЖҰМЫС РЕЖИМДЕРІНІҢ ТАҢДАУ БОЙЫНША ҰСЫНЫСТАР
Миксердің 6 жылдамдық «**1, 2, 3, 4, 5, 6**» тәртітемесі бар.
- **«1»** – Ұн сияқты сусымалы және құрғақ тамақ өнімдерін араластыруға арналған оптималды бастапқы жылдамдық.
- **«2»** – сұйықтықтар мен салат дәмдеуіштерін араластыруға арналған оңтайлы бастапқы жылдамдық.
- **«3»** – торттар мен печеньелер қамырын дайындауға арналған оңтайлы жылдамдық.
- **«4»** – кремді бұлғауға, десерттер және т.б. дайындауға арналған оңтайлы жылдамдық.
- **«5»** – жұмыртқаны, кремді көпіршітуге, қант жылтырын, картоп езбесін дайындауға және т.б. арналған оңтайлы жылдамдық.
- **«6»** – Коктейль жасаудың оңтайлы жылдамдығы.
- **«TURBO»** батырмасын (6) миксерді максималды жылдамдықта іске қосу үшін пайдаланыңыз.

ТАЗАЛАУ ЖӘНЕ КҮТІМ
- Құрылғыны сөндіріңіз және желіпік бауысмның айыртегіндігін ашалықтан шығарыңыз.
- Кондырмаларды (7) немесе көпсітқышты (1) ұстап тұрып, **«EJECT»** (4) түймесін басыңыз және кондырманы шығарып алыңыз.
- Сәттамаларды бейтарап жуғыш құралы бар жылы сумен жуғыңыз, одан кейін оларды құрғатыңыз.
- Жұмсақ, сал ылғал матамен құрылғы корпусын (3) сүртіңіз, одан кейін құрғатып сүртіңіз.
- Корпусын (3), желіпік бауысмды және желіпік бауысмның айыртегін суға немесе кез-келген басқа сұйықтықтарға матыруға тыйым салынады. Судың миксер корпусына кіруіне жол бермеңіз.
- Ластануды кетіру үшін бейтаран тазартқыш заттарды пайдаланыңыз, металдан жасалған қылшақтарды және қажайтын тазартқыш заттар мен ерітінділарді пайдаланбаңыз.

САҚТАЛУЫ
- Құрылғыны жуып, тазаланыз.
- Желіпік бауысмды құрылғы корпусына ораманыз.
- Құралды құрғақ салқын, балалардың және мүмкіндіктері шектеулі адамдардың қолы жетпейтін жерде сақтаңыз.

ЖЕТКІЗІЛІМ ЖИНАҒЫ
Миксер– 1 дн.
Бұлғауыш – 2 дн.
Қамыр илеуге арналған кондырмалар – 2 дн.
Нұсқаулық – 1 дн.

ТЕХНИКАЛЫҚ СИПАТТАМАЛАРЫ
Номиналдық кернеуі: 220-240 В ~ 50 Гц
Тұтынатын қуаты: 300 Вт
Максималды қуаты: 500 Вт

ҚАЙТА ӨҢДЕУ
Қоршаған ортаны қорғау мақсатында, аспаптың және қоректендіру элементтерінің қызмет ету мерзімі аяқталғанан кейін, оларды дәстүрлі тұрмыстық қалдықтармен бірге тастамаңыз, аспап пен коректендіру элементтерін келесі қайта өңдеу үшін арнайы пункттерге өткізіңіз.
Бұйымдарды қайта өңдеу кезінде пайда болатын қалдықтар белгіленген тәртіп бойынша келесі қайта өңделетін міндетті жинауға жатады.
Берілген өнімді қайта өңдеу туралы қосымша ақпаратты алу үшін жергілікті муниципалитетке, тұрмыстық қалдықтарды қайта өңдеу қызметіне немесе берілген өнімді Сіз сатып алған дүкенге хабарласыңыз.

Дайындаушы аспапты жақсарту мақсатында, алдын-ала хабарламай, аспаптың дизайнын, конструкциясы және оның жұмыс қағидатына әсер етпейтін техникалық сипаттарын өзгерту құқығын өзіне қалдырады, соған байланысты нұсқаулық пен бұйымның арасында кейбір айырмашылықтар болуы мүмкін. Егер пайдаланушы осындай сәйкессіздіктерді анықтаса, нұсқаулықтың жаңартылған нұсқасын алу үшін сәйкессіздік туралы info@vitek.ru электрондық поштасына хабарлауыңызды сұраймыз.

Құралдың қызмет ету мерзімі – 3 жыл

Гарантиялық міндеттілігі
Гарантиялық жағдайдағы қаралып жатқан бөлшектер дилерден тек сатып алынған адамға ғана беріледі. Осы гарантиялық міндеттілігіндегі шағымдалған жағдайда төленген чек немесе квитанциясын көрсетуі қажет.

IM VT-1426.indd 1
01.02.2018 11:41:18
TM.by ONLINE STORE
https://tm.by
Интернет-магазин

УКРАЇНСЬКА

МІКСЕР VT-1426
Міксер призначений для змішування рідин, приготування соусів та десертів (збитих вершків, пудингів, коктейлів, майонезу), а також для замішування тіста та змішування м'яких продуктів.

ОПИС
1. Віночки для збивання/змішування
2. Гніздо для установлення насадок для замішування тіста/віночків
3. Корпус
4. Кнопка від'єднання насадок «**EJECT**»
5. Перемикач режимів роботи «**0, 1, 2, 3, 4, 5, 6**»
6. Кнопка увімкнення максимальних обертів «**TURBO**»
7. Насадки для замішування тіста

ЗАХОДИ БЕЗПЕКИ
Перед початком експлуатації міксера уважно прочитайте це керівництво та збережіть його для використання як довідковий матеріал. Використовуйте пристрій тільки за його прямим призначенням, як викладено у цьому керівництві. Неправильне поводження з пристроєм може призвести до його поломки, завдання шкоди користувачеві або його майну.
- Перед вмиканням міксера переконайтеся, що напруга електричної мережі відповідає робочій напрузі пристрою.
- Перед використанням міксера уважно огляньте мережний шнур та переконайтеся, що він не пошкоджений. Якщо ви виявили пошкодження, не користуйтеся пристроєм.
- Не допускайте контакту мережного шнура з гарячими поверхнями та гострими окрайками меблів. Уникайте пошкодження ізоляції мережного шнура.
- Не використовуйте пристрій у безпосередній близькості від джерел тепла або відкритого полум'я.
- Використовуйте лише насадки, що входять до комплекту постачання.
- Забороняється використовувати міксер для змішування твердих інгредієнтів, таких як, наприклад, тверде вершкове масло або заморожене тісто.
- Забороняється установлювати та одночасно використовувати вінчок для збивання та насадку для замішування тіста.
- Перед установленням насадок переконайтеся, що вилка мережного шнура не вставлена в розетку.
- Перед використанням міксера переконайтеся, що насадки встановлені правильно та зафіксовані.
- Забороняється знімати та встановлювати насадки під час роботи пристрою.
- Від'єднуйте насадки від міксера перед їх чищенням.
- Перш ніж під'єднати міксер до електромережі переконайтеся, що перемикач режимів роботи установлений у положення «**0**» (вимкнено).
- Забороняється використовувати пристрій поза приміщеннями.
- **Максимальна тривалість безперервної роботи – не більше 5 хвилин. Повторне вмикання міксера здійснюйте не раніше, ніж через 20 хвилин.**
- Після експлуатації міксера вимкніть його, витягніть вилку мережного шнура з електричної розетки та від'єднайте насадки.
- Не занурюйте корпус пристрою, мережний шнур або вилку мережного шнура у воду або в будь-які інші рідини.
- Якщо пристрій впав у воду, витягніть вилку мережного шнура з розетки, тільки потім дістаньте пристрій з води.
- Не торкайтеся корпусу міксера, мережного шнура та вилки мережного шнура мокрими руками.
- Під час роботи не закривайте вентиляційні отвори на корпусі пристрою, це може призвести до перегріву електромотора.
- Не залишайте міксер, увімкнутий у мережу, без нагляду.
- Вимикайте пристрій з мережі перед чищенням, зміною насадок, а також якщо ви ним не користуєтеся.
- Вимикаючи пристрій з електромережі, ніколи не смикайте за мережний шнур, візьміться за вилку мережного шнура та акуратно витягніть її з розетки.
- Регулярно робіть чищення міксера.
- Не торкайтеся обертових насадок під час роботи міксера. Не допускайте потрапляння волосся або країв одягу у зону обертання насадок.
- Не дозволяйте дітям торкатися корпусу пристрою, мережного шнура та вилки мережного шнура під час роботи пристрою.
- Здійснюйте нагляд за дітьми, щоб не допустити використання пристрою як іграшки.
- Цей пристрій не призначений для комерційного використання.
- Використовуйте пристрій під час роботи і у перервах між робочими циклами у місці, недоступному для дітей.
- Пристрій не призначений для використання особами (включаючи дітей) зі зниженими фізичними, психічними або розумовими здібностями або при відсутності у них досвіду або знань, якщо вони не знаходяться під контролем або не проінструктовані щодо використання пристрою особою, відповідальною за їх безпеку.
- З міркувань безпеки дітей не залишайте поліетиленові пакети, що використовуються як упаковка, без нагляду.

Увага! *Не дозволяйте дітям грати з поліетиленовими пакетами або пакувальною плівкою.* ***Небезпека задушення!***
- Періодично перевіряйте мережний шнур та вилку мережного шнура на предмет пошкодження ізоляції.
- Забороняється використовувати пристрій за наявності пошкоджень мережної вилки або мережного шнура, якщо пристрій працює з перебоями, а також після його падіння.
- Забороняється самостійно ремонтувати пристрій. Не розбирайте пристрій самостійно, при виникненні будь-яких несправностей, а також після падіння пристрою вимкніть пристрій з розетки та зверніться до будь-якого авторизованого (уповноваженого) сервісного центру за контактними адресами, вказаними у гарантійному талоні та на сайті www.vitek.ru.
- Щоб уникнути пошкоджень, перевезіть пристрій тільки в заводській упаковці.
- Зберігайте пристрій у місцях, недоступних для дітей та людей з обмеженими можливостями.

ПРИСТРІЙ ПРИЗНАЧЕНИЙ ТІЛЬКИ ДЛЯ ПОБУТОВОГО ВИКОРИСТАННЯ У ЖИТЛОВИХ ПРИМІЩЕННЯХ, ЗАБОРОНЯЄТЬСЯ КОМЕРЦІЙНЕ ВИКОРИСТАННЯ ТА ВИКОРИСТАННЯ ПРИСТРОЮ У ВИРОБНИЧИХ ЗОНАХ ТА РОБОЧИХ ПРИМІЩЕННЯХ.

ПЕРЕД ПЕРШИМ ВИКОРИСТАННЯМ
Після транспортування або зберігання пристрою при зниженій температурі необхідно витримати його при кімнатній температурі не менше трьох годин.
- Вийміть пристрій з упаковки, видаліть пакувальні матеріали, що заважають його роботі.
- Перевірте цілісність пристрою, за наявності пошкоджень не користуйтеся ним.
- Переконайтеся, що робоча напруга пристрою відповідає напрузі електричної мережі.
- Насадки для замішування тіста (7) та віночки (1) вимийте теплою водою з нейтральним мийним засобом, ополосніть та просушіть.
- Корпус (3) протріть м'якою, злегка вологою тканиною, після чого витріть насухо.

НАСАДКИ ТА ВІНОЧКИ
Насадки для замішування тіста (7)
Використовуйте для замішування дріжджового тіста, перемішування фаршу і т.ін.
Примітка: *- вставляйте насадки для замішування тіста (7) у відповідні гнізда (2)*

Віночки для збивання/змішування (1)
Використовуйте віночки (1) для збивання вершків, яєчного білка, приготування бісквітного тіста, пудингів, коктейлів, крему, майонезу, пюре, соусів, а також для змішування рідких продуктів.

ВИКОРИСТАННЯ МІКСЕРА
- Вставте віночки (1) або насадки (7) у відповідні гнізда для установлення насадок (2) до клацання. Обидві насадки мають щільно зафіксуватися в отворах міксера.
- Перш ніж під'єднати пристрій до електромережі переконайтеся в тому, що перемикач режимів роботи (5) знаходиться у положенні «**0**» (вимкнено).
- Опустивши насадки у робочу посудину з інгредієнтами, увімкніть міксер перемикачем (5) та виберіть потрібну швидкість обертання насадок «**1, 2, 3, 4, 5, 6**».

Примітка:
- *Забороняється установлювати та одночасно використовувати вінчик для збивання (1) та насадку для замішування тіста (7).*
- *Під час роботи не закривайте вентиляційні отвори на корпусі міксера, це може призвести до перегріву електромотора.*
- *Максимальна тривалість безперервної роботи – не більше 5 хвилин.*
- *Повторне вмикання міксера здійснюйте не раніше, ніж через 20 хвилин.*

РЕКОМЕНДАЦІЇ ЩОДО ВИБОРУ ОПТИМАЛЬНИХ РЕЖИМІВ РОБОТИ
Міксер має 6 швидкісних режимів «**1, 2, 3, 4, 5, 6**».
- «**1**» – Оптимальна стартова швидкість для змішування сипких та сухих продуктів, таких як борошно.
- «**2**» – Оптимальна стартова швидкість для змішування рідин та приправ для салатів.
- «**3**» – Оптимальна швидкість для приготування тіста для тортів та печива.
- «**4**» – Оптимальна швидкість для збивання крему, приготування десертів і т. ін.
- «**5**» – Оптимальна швидкість для збивання яєць, крему, приготування цукрової глазурі, картопляного пюре і т. ін.
- «**6**» – Оптимальна швидкість для приготування коктейлів.
- Кнопка «**TURBO**» (6) використовується для увімкнення міксера на максимальній швидкості.

ЧИЩЕННЯ ТА ДОГЛЯД
- Вимкніть пристрій та вийміть вилку мережного шнура з розетки.
- Притримуючи насадки (7) або віночки (1), натисніть кнопку (4) «**EJECT**» та від'єднайте насадки.
- Насадки промийте теплою водою з нейтральним мийним засобом, потім просушіть їх.
- Протріть корпус (3) м'якою, злегка вологою тканиною, після чого витріть досуха.
- Забороняється занурювати корпус (3), мережний шнур та вилку мережного шнура у воду або будь-які інші рідини. Не допускайте потрапляння води у корпус міксера.
- Для усунення забруднень використовуйте нейтральні очищувальні засоби, не використовуйте металеві щітки, абразивні очищувальні засоби та розчинники.

ЗБЕРІГАННЯ
- Зробіть чищення пристрою.
- Не намотуйте мережний шнур на корпус пристрою.
- Зберігайте пристрій у сухому прохолодному місці, недоступному для дітей та людей з обмеженими можливостями.

КОМПЛЕКТ ПОСТАЧАННЯ
Міксер – 1 шт.
Віночки для збивання – 2 шт.
Насадки замішування тіста – 2 шт.
Інструкція – 1 шт.

ТЕХНІЧНІ ХАРАКТЕРИСТИКИ
Номінальна напруга: 220-240 В ~ 50 Гц
Споживальна потужність: 300 Вт
Максимальна потужність: 500 Вт

УТИЛІЗАЦІЯ

Для захисту навколишнього середовища після закінчення терміну служби пристрою та елементів живлення не викидайте їх разом з побутовими відходами, передайте пристрій та елементи живлення у спеціалізовані пункти для подальшої утилізації.
Відходи, що утворюються при утилізації виробів, підлягають обов'язковому збору з подальшою утилізацією установленим порядком.
Для отримання додаткової інформації про утилізацію даного продукту зверніться до місцевого муніципалітету, служби утилізації побутових відходів або до крамниці, де Ви придбали цей продукт.

Виробник зберігає за собою право змінювати дизайн, конструкцію та технічні характеристики, які не впливають на загальні принципи роботи пристрою, без попереднього повідомлення, через що між інструкцією та виробом можуть спостерігатися незначні відмінності. Якщо користувач виявив такі невідповідності, просимо повідомити про це по електронній пошті info@vitek.ru для отримання оновленої версії інструкції.

Термін служби пристрою – 3 роки

Гарантія
Докладні умови гарантії можна отримати в дилера, що продав дану апаратуру. При пред'явленні будь-якої претензії протягом терміну дії даної гарантії варто пред'явити чек або квитанцію про покупку.

Даний продукт відповідає вимогам Директиви 2014/30/ЄС щодо електромагнітної сумісності та Директиви 2014/35/ЄС щодо низьковольтного обладнання.

КЫРГЫЗ

МИКСЕР VT-1426
Миксер суюктуктарды кошуу, соустарды жана десерттерди (чалынып көбүртүлгөн каймакты, пудингдерди, коктейлдерди, майонезди) жасоо, камыр жууру жана жумшак азыктарды аралаштыруу үчүн арналган.

СЫПАТТАМА
1. Чалуу/аралаштыруу үчүн венчиктери
2. Насадкалардын/венчиктердин орнотуу уясы
3. Корпус
4. «**EJECT**» насадкаларын чыгаруу баскычы
5. «**0, 1, 2, 3, 4, 5, 6**» иштөө режимдерин которгучу
6. «**TURBO**» максималдуу ылдамдыгын иштетүү баскычы
7. Камыр жуурчу насадкалары

КООПСУЗДУК ЧАРАЛАРЫ
Миксерди кабылдагычты пайдалануудан мурун ушул колдонмону окуп-үйрөнүп, аны мазмымат катары сактап алыңыз.
Шаймандын тике дайындоо боюнча гана, ушул колдонмодо жазылгандай ылайыктуу колдонуңуз. Шайманды туура эмес пайдалануу анын бузулушуна, колдонуучуга же колдонуучунун мүлкүнө зыян келтирүүгө алып келиши мүмкүн.
- Миксерди иштетиңиздин алдында шаймандын чыңалуусу электр тармагынын чыңалуусуна ылайык болгонун текшерип алыңыз.
- Миксерди колдонуунун алдында электр шнурунун бузулуулары жок болгондугун текшерип алыңыз. Бузулуулар табылса, шайманды колдонбоңуз.
- Электр шнуру ысык нерселерди жана эмеректин учтуу кырларын тийип турганына жол бербеңиз. Электр шнурунун изоляциясы бузулганынан абайлаңыз.
- Шайманды жылуулук же ачык от булактарынын тикеден-тике жакынчылыгында колдонбоңуз.
- Жыйынтыгына кирген насадкаларын гана колдонуңуз.
- Миксерди катуу каймакмай же тондурулган камыр катары катуу ингредиенттерди кошуу үчүн колдонуута тыюу салынат.
- Чалуу үчүн венчиги менен камыр жуурчуу насадкасын чогу орнотуп иштетүүгө тыюу салынат.
- Насадкалырын тутуштурудан мурун күбаттуулуу сайгычы электр розеткасына кошулбай турганын текшерип алыңыз.
- Миксерди иштетүүден мурун насадкалары туура орнотулуп, бекитилгенин текшерип алыңыз.
- Шайман иштөп турган учурда насадкаларын чечүүгө же тутуштурууга тыюу салынат.
- Насадкаларды тазалоонун алдында миксерден ажыратпаңыз.
- Миксерди электр тармагына тутуштургандан мурун иштөө режимдерин которгучу «**0**» (өчүрүү) абалына коюлуп турганын текшериңиз.
- Имараттардын сыртында шайманды колдонууга тыюу салынат.
- **Токтоосуз иштөөнүн максималдуу мөөнөтү 5 минутадан ашпоо зарыл. Миксерди 20 минутадан кем эмес мөөнөткөн кийин гана кайра иштетиңиз.**
- Миксерди иштетүүден соң аны өчүрүп, күбаттануучу сайгычын розеткадан чыгарып, насадкаларын ажыратпаңыз.
- Шаймандын корпусун, электр шнурун же күбаттануучу сайгычын сууга же башка суюктуктарга салбаңыз.
- Шайман сууга тушкен болсо, күбаттануучу сайгычын розеткадан сууп, андан кийин гана шаймандын суудан чыгарыңыз.
- Миксердин корпусун, электр шнурун жана күбаттануучу сайгычын суу колунуз менен тийбеңиз.
- Шайман иштөп турган учурда корпусуңдагы аба тешиктерин жаппаңыз, бул электромоторуунун өтө ысыгынына алып келүү мүмкүн.
- Электр тармагына кошулган миксерди кароосуз таштабаңыз.
- Шайманды тазалоонун, насадкаларын алмаштыруунун алдында жана иштөөтүн турганындагы электр тармагынан ажыратыңыз.
- Шайманды электр тармагынан сурганда аны шнуруу кармап эч качан тартпаңыз, сайгычынан кармап алгандан розеткадан чыгарыңыз.
- Миксерди мезгилдүү түрдө тазалап туруңуз.
- Миксер иштөп турган учурда айланып турган насадкаларын тийбеңиз. Насадкалардын айланыу зонасына чачыныз же кийимдин чекелери тушкенден абайлаңыз.
- Шайман иштөөнү учурда балдарга шайманды, электр шнурун жана күбаттануучу сайгычын тийгенин текшериңиз.
- Шаймандын оюнчук катары колдонбоо үчүн балдарга көз салыңыз.
- Бул шайман балдар колдонгону үчүн арналган эмес.
- Шайман иштөп турганда жана иштөө циклдеринин арасында аны балдар жетпеген жерге коюңуз.
- Бул шайман дене күчү, сезими же акыл-эси жагынан жөндемдүүлүгү төмөн (шүмүн ичинде балдар да) адамдар же колдонуу боюнча тажрыйбасы же билими жок болгон адамдар, эгерде алардын коопсуздугуна жооптуу адам аларды көзөмөлдөп же инструкциялаган болбосо колдонуу үчүн ылайыкташтырылбаган.
- Балдардын коопсуздугу үчүн таңгак катары колдонулган полиэтилен баштыктарды кароосуз таштабаңыз.

Көңүл буруңуз! *Полиэтилен баштыктар же таңгак пленкасы менен ойноогонго балдарга уруксат бербеңиз.* ***Тумчуктурулуун коркунучу бар!***
- Электр шнуру менен сайгычтын изоляциясында бузулуулар жок болгонун мезгилдүү түрдө текшерип туруңуз.
- Электр шнурунун, күбаттануучу сайгычынын бузулуулары бар болсо, шайман иштөп-иштебей турса же купап тушкенден кийин шайманды колдонбоңуз.
- Шайманды өз алдыңча ондогонго тыюу салынат. Шайманды өз алдыңча ажыратпай, ар кыл бузулуулар пайда болгон же шайман купап тушкен учурларда аны розеткадан сугуп, кемчилик таапонгондугу же www.vitek.ru сайтындагы тизмесине кирген автордоштурулган (ыйгарым укуктуу) тейлөө борборуна кайрылыңыз.
- Бузулуулар пайда болгонуна жол бербөө үчүн шайманды заводдук таңгагында гана транспортто жөнөт.
- Шайманды балдар жана жөндемдүүлүгү төмөн болгон адамдар жетпеген жеринде сактаңыз.

АСПАП ТУРАК ЖАЙЛАРДА ТУРМУШ-ТИРИЧИЛИК КОЛДОНУУГА ГАНА АРНАЛГАН, КОММЕРЦИЯЛЫК КОЛДОНУУГА, ӨНӨР ЖАЙ ЗОНАЛАРЫНДА ЖЕ ЖУМУШ ИМАРАТТАРДА КОЛДОНУУГА ТЫЮУ САЛЫНАТ.

БИРИНЧИ ИШТЕТҮҮНҮН АЛДЫНДА
Төмөндөгөн температурада шайманды транспорттоодон же сактоодон кийин аны уч сааттан кем эмес мөөнөткө үй температурасында сактоо зарыл.
- Түзмөктү таңгактан чыгарып алыңыз, иштетиңиз токсоолдук кылган таңгактоочу материалдарды алып таштаңыз.
- Шаймандын бүтүн болгондугун текшерип, бузулуулар бар болсо шайманды колдонбоңуз.
- Шаймандын иштөө чыңалуусу электр тармагындагы чыңалуусуна ылайык болгонун текшериңиз.
- Камыр жуурчу насадкалары (7) менен венчиктерин (1) нейтралдуу жуучу каражат кошулган жылуу суута жуу, чайкап, кургатып алыңыз.
- Корпусун (3) жумшак бир аз нымдуу чүпүрөк менен сүртүп, андан соң кургатып сүртүңүз.
- Шаймандын корпусун (3), электр шнурун же күбаттануучу сайгычын суута же башка суюктуктарга салууга тыюу салынат. Миксердин корпусуна суу куюлпуусуна жол бербеңиз.
- Кирди чыгаруу үчүн нейтралдуу жуучу каражаттады колдонуп, металлдан жасалган щеткаларды, абразивдүү жана эритүүчү каражаттады колдонбоңуз.

САКТОО
- Шайманды тазалап алыңыз.
- Электр шнурун шаймандын корпусунун үстүнө түйбөңиз.
- Түзмөктү кургак, салкын, балдардын жана мүмкүнчүлүктөрү чектелген адамдардын колу жетпеген жерде сактаңыз.

ЖАБДЫКТЫН ЖЫЙЫНТЫГЫ
Миксер – 1 даана.
Чалуу үчүн венчиктери - 2 даана.
Камыр жуурчу насадкалары - 2 даана.
Колдонмо – 1 даана.

ТЕХНИКАЛЫК МҮНӨЗДӨМӨСҮ
Номиналдуу чыңалуу: 220-240 В ~ 50 Гц
Иштетүүчү күбаттуулуу: 300 Вт
Максималдуу күбаттуулуу: 500 Вт

УТИЛИЗАЦИЯЛОО

Айлана чөйрөнү коргоо максатында шайман менен азыктандыруучу элементтердин кызмат мөөнөтү бүткөндөн кийин аларды жеңекей турмуш-тиричилик калдыктары менен чогу ыргытпай, шайман менен азыктандыруучу элементтерин утилизациялоо үчүн атайын адистештирилген пункттарына тапшырыңыз.
Шаймандарды утилизациялоодон пайда болгон калдыктарды милдеттүү түрдө чогуштуп, андан соң белгиленген жолунда утилизациялоо зарыл.
Бул шайманды утилизациялоо жөнүндө кошумча маалымат алуу үчүн жергиликтүү өкмөткө, турмуш-тиричилик калдыктарды утилизациялоо кызматына же бул шайманды алган дүкөнгө кайрылыңыз.

Өндүрүүчү шаймандардын жаңылы иштөө принциптерине таасир этпеген дизайнын, конструкциясын жана техникалык мүнөздөмөлөрүн алдын ала эскертпөй өзгөртүү укугун сактайт, ошол себептен колдонмо менен шаймандын мазмуну эмес аз дегенде айырмачылыктар болуу мүмкүн. Колдонуучу ушундай келишпестиктерди тапса, ал жөнүндө info@vitek.ru электрондук почтасына жазыңыз, шаймандын жаңыланган версиясын алса болот.

Түзмөктүн кызмат мөөнөтү – 3 жыл

Кепилдик
Кепилдик берүү шарттары туралуу толук маалыматтар буюмду саткан сатуучудан алууга болот. Кепилдик шарттарына ылайык талап кылып сатылган товарга чек же дүмүрчөктү көрсөтүү керек.

ROMÂNĂ

MIXER VT-1426
Mixerul este destinat pentru amestecarea lichidelor, pregătirea sosurilor şi deserturilor (frişcă, budinci, cocktailuri, maioneză), precum şi pentru frământarea aluatului şi amestecarea alimentelor moi.

DESCRIERE
1. Teluri pentru baterea/amestecarea
2. Locaşuri pentru instalarea duzelor pentru frământarea aluatului/telurilor
3. Corp
4. Buton pentru eliberarea duzelor **„EJECT"**
5. Comutatorul regimurilor de lucru **„0, 1, 2, 3, 4, 5, 6"**
6. Butonul de pornire a vitezei maxime **„TURBO"**
7. Duze pentru frământarea aluatului

MĂSURI DE SIGURANŢĂ
Înainte de a începe exploatarea mixerului citiţi cu atenţie instrucţiunea de exploatare şi păstraţi-o pentru utilizare ulterioară în calitate de material de referinţă.
Utilizaţi dispozitivul doar conform destinaţiei sale, cum este descris în prezenta instrucţiune. Manipularea necorespunzătoare poate duce la defectarea dispozitivului sau poate cauza daune utilizatorului sau bunurilor acestuia.
- Înainte de a porni mixerul, asiguraţi-vă că tensiunea din reţeaua electrică corespunde cu tensiunea de lucru a dispozitivului.
- Înainte de a utiliza mixerul inspectaţi cu atenţie cablul de alimentare şi asiguraţi-vă că acesta nu este deteriorat. Nu utilizaţi dispozitivul dacă aţi depistat vreo deteriorare.
- Nu permiteţi contactul cablului de alimentare cu suprafeţe fierbinţi şi marginile ascuţite ale mobilierului. Evitaţi deteriorarea izolaţiei cablului de alimentare.
- Nu utilizaţi dispozitivul în nemijlocita apropiere a surselor de căldură sau flacără deschisă.
- Utilizaţi doar duzele care fac parte din setul de livrare.
- Se interzice utilizarea mixerului pentru amestecarea ingredientelor dure, cum ar fi, de exemplu, untul dur sau aluatul congelat.
- Este interzisă instalarea şi utilizarea simultană a telului pentru batere şi duzei pentru frământarea aluatului.
- Înainte de a instala duzele, asiguraţi-vă că fişa cablului de alimentare nu este conectată la priză.
- Înainte de a utiliza mixerul, asiguraţi-vă că duzele sunt instalate corect şi sunt bine fixate.
- Se interzice scoaterea şi instalarea duzelor în timpul funcţionării dispozitivului.
- Scoateţi duzele de la mixer înainte de a le curăţa.
- Înainte de a conecta mixerul la reţeaua electrică, asiguraţi-vă că comutatorul regimurilor de lucru este instalat în poziţia „0" (oprit).
- Nu utilizaţi dispozitivul în afara încăperilor.
- **Timpul maxim de funcţionare continuă constituie nu mai mult de 5 minute. Porniţi mixerul din nou nu mai devreme de 20 de minute.**
- După utilizarea mixerului opriţi-l, extrageţi fişa cablului de alimentare din priză şi scoateţi duzele.
- Nu scufundaţi corpul dispozitivului, cablul de alimentare sau fişa cablului de alimentare în apă sau în alte lichide.
- Dacă dispozitivul a căzut în apă, extrageţi fişa cablului de alimentare din priză şi doar apoi scoateţi dispozitivul din apă.
- Nu atingeţi corpul mixerului, cablul de alimentare şi fişa cablului de alimentare cu mâinile ude.
- Nu acoperiţi orificiile de ventilaţie pe corpul dispozitivului în timpul funcţionării, acest lucru poate cauza supraîncălzirea motorului electric.
- Nu lăsaţi mixerul conectat la reţea fără supraveghere.
- Deconectaţi dispozitivul de la reţea înainte de curăţare, de a schimba duzele, precum şi dacă nu-l utilizaţi.
- Deconectând dispozitivul de la reţeaua electrică niciodată nu trageţi de cablu de alimentare, apucaţi de fişa cablului de alimentare şi extrageţi-o din priza electrică.
- Curăţaţi dispozitivul în mod regulat.
- Nu atingeţi duzele rotative în timpul funcţionării mixerului. Evitaţi pătrunderea părului sau a capetelor hainei în zona de rotaţie a duzelor.
- Nu permiteţi copiilor să atingă dispozitivul, cablul de alimentare şi fişa cablului de alimentare în timpul funcţionării dispozitivului.
- Supravegheaţi copiii pentru a preveni utilizarea dispozitivului în calitate de jucărie.
- Acest dispozitiv nu este destinat pentru a fi utilizat de către copii.
- Utilizaţi dispozitivul în timpul funcţionării şi în timpul pauzelor între cicluriile de lucru în locul inaccesibil pentru copii.
- Dispozitivul nu este destinat pentru a fi utilizat de către persoane (inclusiv copii) cu abilităţi fizice, psihice sau mentale reduse sau dacă nu au experienţă sau cunoştinţe, dacă aceştea nu sunt sub control sau instruiţi cu privire la utilizarea dispozitivului de către persoana responsabilă de siguranţa acestora.
- Din motive de siguranţă a copiilor, nu lăsaţi pungile de polietilenă folosite ca ambalaj fără supraveghere.

Atenţie! *Nu permiteţi copiilor să se joace cu pungile de polietilenă sau peliculele de ambalare.* ***Pericol de sufocare!***
- Verificaţi periodic cablul de alimentare şi fişa cablului de alimentare ca acestea să nu fie deteriorate.
- Nu utilizaţi dispozitivul în cazul deteriorării fişei cablului de alimentare sau cablului de alimentare, dacă dispozitivul funcţionează cu întreruperi, precum şi după căderea lui.
- Nu reparaţi dispozitivul de sine stătător. Nu dezasamblaţi dispozitivul de sine stătător, în caz de defecţiune, precum şi după căderea dispozitivului, deconectaţi dispozitivul de la priza electrică şi adresaţi-vă la orice centrul autorizat (împuternicit) de service la adresele de contact specificate în certificatul de garanţie şi pe site-ul www.vitek.ru.
- Pentru a evita deteriorările transportaţi dispozitivul doar în ambalajul original.
- Păstraţi dispozitivul la un loc inaccesibil pentru copii şi persoane cu dizabilităţi.

DISPOZITIVUL ESTE DESTINAT DOAR PENTRU UZ ÎN CONDIŢII CASNICE ÎN ÎNCĂPERI DE LOCUIT, ESTE INTERZISĂ UTILIZAREA COMERCIALĂ ŞI UTILIZAREA DISPOZITIVULUI ÎN ZONELE DE PRODUCŢIE ŞI ÎNCĂPERILE DE LUCRU.

ÎNAINTE DE PRIMA UTILIZARE
După transportarea sau depozitarea dispozitivului la o temperatură scăzută este necesar să-l menţineţi la temperatura camerei timp de cel puţin trei ore.
- Scoateţi dispozitivul din ambalaj, îndepărtaţi materialele de ambalare care împiedică funcţionarea dispozitivului.
- Verificaţi integritatea dispozitivului, dacă există deterioţări nu utilizaţi dispozitivul.
- Asiguraţi-vă că tensiunea de lucru a dispozitivului corespunde cu tensiunea din reţeaua electrică.
- Spălaţi duzele pentru frământarea aluatului (7) şi telurile (1) cu apă caldă şi un detergent neutru, clătiţi-le şi uscaţi-le.
- Ştergeţi corpul (3) cu o cârpă moale, uşor umezită, apoi ştergeţi-l până la uscat.

Acest produs respectă cerinţele Directivei UE 2014/30/UE privind compatibilitatea electromagnetică şi Directiva UE 2014/35/UE privind produsele de joasă tensiune.

VITEK

АУДИО-ВИДЕО И БЫТОВАЯ ТЕХНИКА

VT-1426

Mixer

Миксер

Инструкция по эксплуатации

GB Manual instruction 2
RUS Инструкция по эксплуатации 3
KZ Пайдалану нұсқасы 4
UA Інструкція з експлуатації 5
KG Пайдалануу боюнча нускама 6
RO Instrucţiune de exploatare 7

www.vitek.ru

ЗАПРЕЩЕНО УТИЛИЗИРОВАТЬ С БЫТОВЫМ МУСОРОМ. ОБРАТИТЕСЬ НА СООТВЕТСТВУЮЩИЙ ПУНКТ ПЕРЕРАБОТКИ ЭЛЕКТРИЧЕСКОГО И ЭЛЕКТРОННОГО ОБОРУДОВАНИЯ.

GB
A production date of the item is indicated in the serial number on the technical data plate. A serial number is an eleven-unit number, with the first four figures indicating the production date. For example, serial number 0606xxxxxxx means that the item was manufactured in June (the sixth month) 2006.

RUS
Дата производства изделия указана в серийном номере на табличке с техническими данными. Серийный номер представляет собой одиннадцатизначное число, первые четыре цифры которого обозначают дату производства. Например, серийный номер 0606xxxxxxx означает, что изделие было произведено в июне (шестой месяц) 2006 года.

KZ
Бұйымның шығарылған мерзімі техникалық деректері бар кестедегі сериялық нөмірде көрсетілген. Сериялық нөмір он бір саннан тұрады, оның бірінші төрт саны шығару мерзімін білдіреді. Мысалы, сериялық нөмір 0606xxxxxxx болса, бұл бұйым 2006 жылдың маусым айында (алтыншы ай) жасалғанын білдіреді.

UA
Дата виробництва виробу вказана в серійному номері на табличці з технічними даними. Серійний номер представляє собою одинадцятизначне число, перші чотири цифри якого означають дату виробництва. Наприклад, серійний номер 0606xxxxxxx означає, що виріб був виготовлений в червні (шостий місяць) 2006 року.

KG
Буюм иштеп чыгарылган датасы сериялык номурунда техникалык маалыматтар жадыбалында көрсөтүлгөн. Сериялык номуру он бир орундуу сан болот, анын биринчи төрт саны өндүрүү датасын көрсөтөт. Мисалы, сериялык номуру 0606xxxxxxx болгон буюм 2006 жылдын июнинде (алтынчы айында) өндүрүлгөн.

RO
Data fabricării este indicată în numărul de serie pe tabelul cu datele tehnice. Numărul de serie reprezintă un număr din unsprezece cifre, primele patru cifre indicând data fabricării. De exemplu, dacă numărul de serie este 0606xxxxxxx, înseamnă că produsul dat a fost fabricat în iunie (luna a asea) 2006.

TM.by ONLINE STORE https://tm.by Интернет-магазин