Узел фиксации полосы на плоской кровле

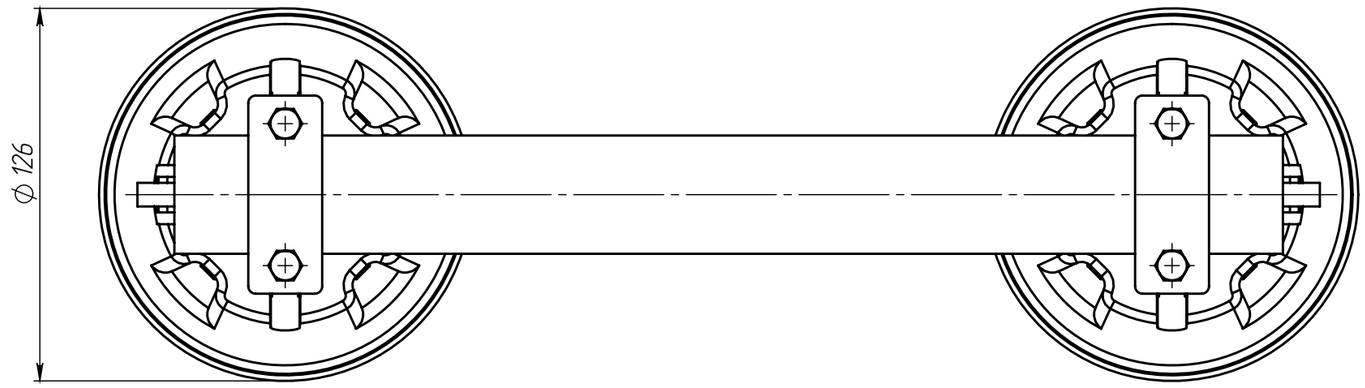

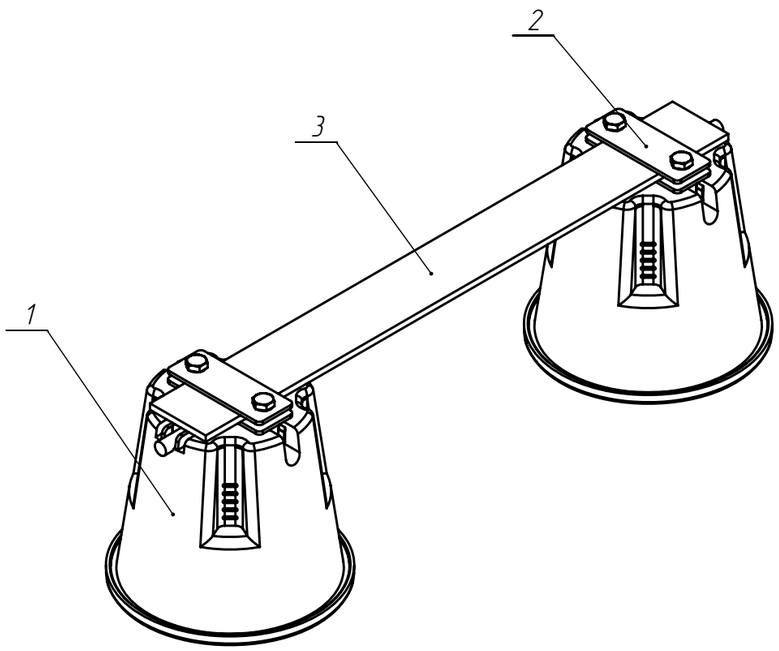

Формат	Зона	Поз.	Артикул	Наименование	Кол.	Приме-чание
		1	LP-D1000	Держатель кровельный универсальный 8-10 мм (с бетоном) PROFI EKF PROxima	2	
		2	LP-31540-3-HZ	Держатель для полосы (кровельный) HZ EKF PROxima	2	
		3	25x4, 30x4, 40x4	Полоса	1	

Изм.	Лист	№ докум.	Подп.	Дата
Разраб.		Макаров		
Пров.				
Т.контр.				
Н.контр.				
Утв.				

Узел фиксации полосы на плоской кровле

Молниезащита

Лит.	Масса	Масштаб
		1:2
Лист	Листов 1	

EKF

Перв. примен. | Справ. № | Подп. и дата | Инв. № дубл. | Взам. инв. № | Подп. и дата | Инв. № подл.

Копировал

Формат А3

TM.by ONLINE STORE
https://tm.by
Интернет-магазин