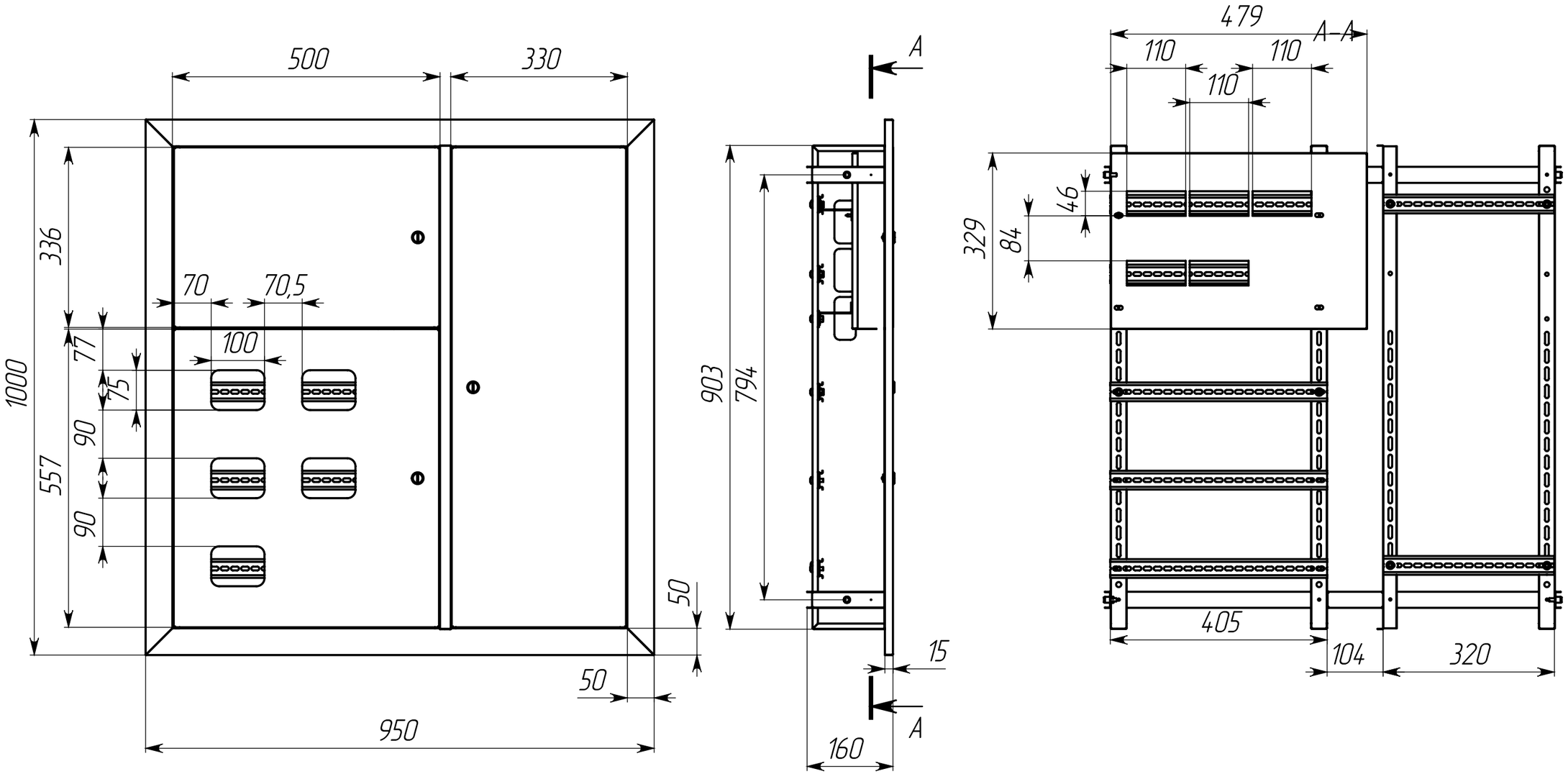

Изм.	№ докум.	Подп.	Дата	ЩЭ 5 кв. (1000x950x160) IP31 EKF Basic	Масса	Масштаб
Разраб.	Дейбнер А.Б.					1:8
Пров.	Лексина О.Ю.					
Рассчитал	Цекарашвили Ю.А.			Сборочный чертеж	Лист 1	Листов 1
Т. контр.	Кротова Ю.Л.					

TM.by ONLINE STORE
https://tm.by
Интернет-магазин