SCARLETT® TOP Style

INSTRUCTION MANUAL
РУКОВОДСТВО ПО ЭКСПЛУАТАЦИИ
ІНСТРУКЦІЯ З ЕКСПЛУАТАЦІЇ
ПАЙДАЛАНУ ЖӨНІНДЕГІ НҰСҚАУЛЫҚ

SC-HS60010

GB	HAIR CRIMPER
RUS	ЩИПЦЫ ДЛЯ ВОЛОС
UA	ЩИПЦІ ДЛЯ ВОЛОССЯ
KZ	ШАШТАРҒА АРНАЛҒАН ҚЫСҚАШТАР
LV	KNAIBĪLĪTES MATIEM
LT	PLAUKŲ ŽNYPLĖS
H	HAJCSIPESZ
RO	ONDULATOR PENTRU PĂR
PL	PROSTOWNICA
EST	LOKITANGID

GB DESCRIPTION
1.Body
2.Indicator light
3.On/Off switch
4.Cord protection swivel
5.Plastic tip
6.Working surface
7.Clamp
8.Stand

RUS УСТРОЙСТВО ИЗДЕЛИЯ
1.Корпус
2.Световой индикатор работы
3.Выключатель
4.Предохранитель электрошнура от перекручивания
5.Пластмассовый наконечник
6.Рабочая поверхность
7.Зажим
8.Подставка

UA ОПИС
1.Корпус
2.Світловий індикатор нагріву
3.Вимикач
4.Запобіжник шнура живлення від перекручування
5.Пластмасовий наконечник
6.Робоча поверхня
7.Затискач
8.Підставка

KZ СИПАТТАМА
1.Тұлға
2.Қызудың жарықты индикаторы
3.Ажыратқыш
4.Электробауды бұралып кетуден сақтандырғыш
5.Пластмасса ұштық
6.Аспаптың беткі қабаты
7.Қысқыш
8.Тұғыр

EST KIRJELDUS
1.Korpus
2.Kuumenduse märgutuli
3.Lüliti
4.Juhtme keermete kaitse
5.Plastikots
6.Tööpind
7.Klamber
8.Alus

LV APRAKSTS
1.Korpuss
2.Uzsildīšanas gaismas indikators
3.Slēdzis (ieslēgt)
4.Elektrovada aizsardzība pret savīšanos
5.Plastmasas uzgalis
6.Darba virsma
7.Spaile
8.Paliktnis

LT APRAŠYMAS
1.Korpusas
2.Įkaitimo šviesos indikatorius
3.Jungiklis
4.Sukiojamas elektros laidas.
5.Plastikinis antgalis
6.Darbo paviršius
7.Gnybtas
8.Įkroviklis

H LEÍRÁS
1.Készülékház
2.Melegedési jelzőlámpa
3.Kapcsoló
4.Vezetéktekeredést gátló elem
5.Műanyaghegy
6.Munkalap
7.Csipesz
8.Rack

RO MDESCRIEREA APARATULUI
1.Carcasă
2.Indicator luminos de funcționare
3.Întrerupător
4.Protecție contra răsucirii excesive a cablului
5.Vârf de plastic
6.Suprafață de lucru
7.Fixator
8.Rack

PL BUDOWA WYROBU
1.Obudowa
2.Swietlny wskaźnik pracy
3.Wyłącznik
4.Bezpiecznik przewodu zasilania przed przekręceniem
5.Plastikowa końcówka
6.Grzejne płytki ceramiczne
7.Zacisk
8.Podpórka

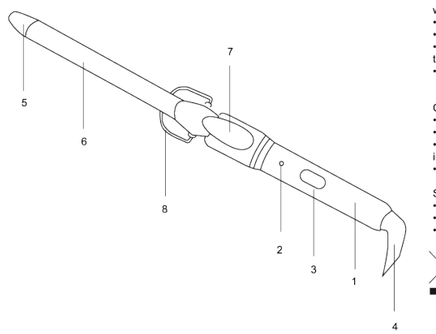

GB INSTRUCTION MANUAL

IMPORTANT SAFEGUARDS

•Please read this instruction manual carefully before use.
•Before switching on the appliance for the first time please check if the technical specifications indicated on the unit correspond to the mains parameters.
•For home use only. Do not use for industrial purposes. Do not use the appliance for any other purposes than described in this instruction manual.
•Do not use outdoors or in damp area.
•Always unplug the appliance from the power supply before cleaning and when not in use.
•To prevent risk of electric shock and fire, do not immerse the appliance in water or any other liquids. If it has happened DO NOT TOUCH the appliance, unplug it immediately and check in a service center.
•Do not leave the appliance switched on when you do not use it.
•Keep the cord away from sharp edges and hot surfaces.
•Risk of burns. Keep the device out of children, especially during use and cooling.
•Always place the appliance on a stand, if there is one, or on a heat-resistant flat surface.
•To protect against the risk of burn, do not touch detachable plates.

•If the appliance is used in a bathroom, it should always be unplugged after use, because nearness of water is dangerous even if the appliance is switched off.
•For additional protection, the installation of a residual current device (RCD) having a rated residual operating current not exceeding 30 mA is advisable in the electrical circuit supplying the bathroom. Ask your installer for advice.
•The appliance is not intended for use for physically, sensory or mental disabled person (including children) or for person with lack of life experience or knowledge, if only they are under supervision or have been instructed about the use of the unit by responsible person.
•This appliance can be used by children aged from 8 years and above and persons with reduced physical, sensory or mental capabilities or lack of experience and knowledge if they have been given supervision or instruction concerning use of the appliance in a safe way and understand the hazards involved. Cleaning and user maintenance shall not be made by children without supervision.
•Children must be under control in order not to be allowed to play with the appliance.
•In case of power cord is damaged, its replacement should be done by the manufacture or service department or the other high-skill person to avoid any danger.

ATTENTION! Do not use the device beside the bathrooms, swimming pools and other vessels containing water.

•The manufacturer reserves the right to introduce minor changes into the product design without prior notice, unless such changes influence significantly the product safety, performance, and functions.
•If the product has been exposed to temperatures below 0ºC for some time it should be kept at room temperature for at least 2 hours before turning it on.
•Do not attempt to repair, adjust or replace parts in the appliance. Repair the malfunctioning appliance in the nearest service center.
•Manufacturing date is indicated on the unit and/or on packing as well as in accompanying documents in the following format XX.XXXX where first two figures XX is the month of production, and following four figures XXXX is the year of production.

USAGE RECOMMENDATIONS

•Wash the hair before setting it. For achieving the best result thoroughly wash the hair after using hair conditioner. Dry the hair with a towel.
•It is recommended to use a detangler before operating the device.
•Do not manipulate the same strand of hair for too long.
•When setting your hair manipulate hair strands evenly.
•Apply small amount of hair fixing spray on each strand to protect hair.

OPERATION

•The device is designed for hair straightening.
•Fully unwind the cord.
•Insert the plug into the power supply.
•Switch on the variable thermostat, the indicator light should light up.

CURLING

•For curling divide your hair into locks and then wind up on the curling iron. Hot air will form tight curls from your hair.
•Do not comb hair just after a curling, wait until it cools down.
•Twist a hair strand before winding it around the curler in order to obtain spiral locks
•Avoid contact of the device working surface with head skin when curling hair close to hair roots.
•Unplug the appliance from the power supply.

CARE AND CLEANING

•Disconnect the appliance from the power supply and allow it to cool completely.
•Use a damp, soft cloth to clean the plates and the housing.
•Do not use aggressive detergents, abrasives, solvents or cleaning agents. Never immerse in water for cleaning.
•Dry thoroughly before use.

STORAGE

•Make sure the hair crimper is completely cool and dry.
•Do not wrap the cord around the appliance, as this may cause damage.
•Keep the appliance in a cool, dry place.

The symbol on the unit, packaging materials and/or documentations means used electrical and electronic units should not be toss in the garbage with ordinary household garbage. These units should be pass to special receiving point.
For additional information about actual system of the garbage collection address to the local authority.
Valid utilization will help to save valuable resources and avoid negative work on the public health and environment which happens with incorrect using garbage.

RUS РУКОВОДСТВО ПО ЭКСПЛУАТАЦИИ

МЕРЫ БЕЗОПАСНОСТИ

•Внимательно прочитайте Руководство по эксплуатации.
•Перед первоначальным включением проверьте, соответствуют ли технические характеристики, указанные на изделии, параметрам электросети.
•Использовать только в бытовых целях согласно данному Руководству по эксплуатации. Прибор не предназначен для промышленного применения.
•Не использовать вне помещений или в условиях повышенной влажности.
•Всегда отключайте устройство от электросети перед очисткой или если Вы его не используете.
•Во избежание поражения электрическим током и возгорания, не погружайте прибор и шнур питания в воду или другие жидкости. Если это произошло, НЕ БЕРИТЕСЬ за изделие, немедленно отключите его от электросети и обратитесь в Сервисный центр для проверки.
•Не оставляйте включенный прибор без присмотра.
•Следите, чтобы шнур питания не касался острых кромок и горячих поверхностей.
•Будьте осторожны, во время работы прибор сильно нагревается. Избегайте контакта между горячей поверхностью нагревательной пластины и оголенной кожей, особенно вокруг ушей, лица и шеи во время использования.
•Опасность ожога. Прибор необходимо хранить в недоступном для детей месте, особенно во время применения и охлаждения.
•Всегда устанавливайте прибор на подставку, если она есть, или же на теплоустойчивую плоскую поверхность.
•Во избежание получения ожогов не прикасайтесь к нагревательным элементам.

•При использовании устройства в ванной комнате следует отключать его от сети после использования, так как близость воды представляет опасность, даже когда прибор выключен.
•Для дополнительной защиты целесообразно установить устройство защитного отключения (УЗО) с номинальным током срабатывания, не превышающим 30 мА, в цепь питания ванной комнаты; при установке следует обратиться за консультацией к специалисту.
•Прибор не предназначен для использования лицами (включая детей) с пониженными физическими, сенсорными или умственными способностями, или при отсутствии у них жизненного опыта или знаний, если они не находятся под присмотром или не проинструктированы об использовании прибора лицом, ответственным за их безопасность.
•Этот прибор может использоваться детьми в возрасте от 8 лет и старше, а также лицами с ограниченными физическими, сенсорными или умственными способностями, если они прошли контроль или инструктаж по безопасному использованию прибора и, если они понимают связанные с этим опасности. Чистка и техническое обслуживание прибора не должны производиться детьми без присмотра.
•Дети должны находиться под присмотром для недопущения игр с прибором.
•При повреждении шнура питания его замену, во избежание опасности, должны производить изготовитель, сервисная служба или подобный квалифицированный персонал.

ВНИМАНИЕ! Не использовать прибор вблизи воды в ванных комнатах, душевых, бассейнах и т.д.

•Производитель оставляет за собой право без дополнительного уведомления вносить незначительные изменения в конструкцию изделия, кардинально не влияющие на его безопасность, работоспособность и функциональность.
•Не пытайтесь самостоятельно ремонтировать прибор или заменять какие-либо детали. При обнаружении неполадок обращайтесь в ближайший Сервисный центр.
•Если изделие некоторое время находилось при температуре ниже 0ºС, перед включением его следует выдержать в комнатных условиях не менее 2 часов.
•Дата производства указана на изделии и/или на упаковке, а также в сопроводительной документации, в формате XX.XXXX, где первые две цифры «XX» – это месяц производства, следующие четыре цифры «XXXX» – это год производства.

СОВЕТЫ ПО ПРИМЕНЕНИЮ

•Прежде чем приступать к укладке, необходимо вымыть волосы. Для достижения наилучших результатов пользуйтесь кондиционером для волос. После мытья выкрутите волосы.
•Запрещено использовать прибор на мокрых волосах.
•Прежде чем приступить к использованию прибора, рекомендуется нанести на волосы средство для облегчения расчесывания волос и термозащиты.
•Не обрабатывайте одну и ту же прядь волос слишком продолжительный период времени.
•Делая укладку, обрабатывайте все пряди волос равномерно.
•Для сохранения укладки нанесите на каждую прядь волос небольшое количество закрепляющего средства для укладки.

РАБОТА

•Прибор предназначен для завивки волос.
•Полностью размотайте шнур питания.
•Подключите прибор к электросети.
•Включите прибор, переведя выключатель в положение I, при этом загорится световой индикатор работы.

ЗАВИВКА

•Для завивки тонкими локонами распределите волосы на небольшие пряди и накрутите их на щипцы. Под действием горячего воздуха образуются тугие локоны.
•Не расчесывайте волосы сразу же после завивки, подождите, пока они остынут.
•Для получения спиралевидных локонов скрутите прядь волос перед накручиванием на щипцы
•При завивке волос вблизи корней будьте осторожны, избегайте контакта рабочей поверхности прибора с кожей головы.
•После окончания завивки выключите прибор, переведя выключатель в положение 0, отключите прибор от электросети.

ОЧИСТКА И УХОД

•Перед очисткой отключите прибор от электросети и дайте ему полностью остыть.
•Используйте влажную ткань, мягкую для очистки пластин и корпуса.
•Не используйте агрессивные моющие средства, абразивы, растворители или чистящие средства. Никогда не погружайте в воду для очистки.
•Тщательно просушите перед использованием.

ХРАНЕНИЕ

•Дайте устройству полностью остыть и убедитесь, что корпус не влажный.
•Чтобы не повредить шнур, не наматывайте его на корпус.
•Храните прибор в прохладном, сухом месте.

Данный символ на изделии, упаковке и/или сопроводительной документации означает, что использованные электрические и электронные изделия не должны выбрасываться вместе с обычными бытовыми отходами. Их следует сдавать в специализированные пункты приема.
Для получения дополнительной информации о существующих системах сбора отходов обратитесь к местным органам власти.
Правильная утилизация поможет сберечь ценные ресурсы и предотвратить возможное негативное влияние на здоровье людей и состояние окружающей среды, которое может возникнуть в результате неправильного обращения с отходами.

UA ІНСТРУКЦІЯ З ЕКСПЛУАТАЦІЇ

•Шановний покупець! Ми вдячні Вам за придбання продукції торговельної марки SCARLETT та довіру до нашої компанії. SCARLETT гарантує високу якість та надійну роботу своєї продукції за умови дотримання технічних вимог, вказаних в посібнику з експлуатації.
•Термін служби виробу торгової марки SCARLETT у разі експлуатації продукції в межах побутових потреб та дотримання правил користування, наведених в посібнику з експлуатації, складає 2 (два) роки з дня передачі виробу користувачеві. Виробник звертає увагу користувачів, що у разі дотримання цих умов, термін служби виробу може значно перевищити вказаний виробником строк.

МІРИ БЕЗПЕКИ

•Уважно прочитайте Інструкцію з експлуатації.
•Перш ніж увімкнути прилад, перевірте, чи відповідають технічні характеристики, вказані на виробі, параметрам електромережі.
•Використовувати тільки у побуті, відповідно з даною Інструкцією з експлуатації. Прилад не призначений для виробничого використання.
•Не використовувати поза приміщеннями чи в умовах підвищеної вологості.
•Завжди вимикайте прилад з мережі перед очищенням, а також якщо він не використовується.
•Щоб запобігти ураження електричним струмом та загоряння, не занурюйте прилад у воду чи інші рідини. Якщо це відбулося, НЕ ТОРКАЙТЕСЯ виробу, негайно відключите його з мережі та зверніться до Сервісного центру для перевірки.
•Не залишайте ввімкнений прилад без нагляду.
•Слідкуйте, щоб шнур живлення не торкався гострих крайок та гарячих поверхонь.
•Обладнання відповідає вимогам Технічного регламенту обмеження використання деяких небезпечних речовин в електричному та електронному обладнанні.
Будьте обережні, під час роботи прилад сильно нагрівається. Уникайте контакту між гарячою поверхнею нагрівальної пластини і оголеною шкірою, особливо навколо вух, обличчя і шиї під час використання.
•Небезпека отримання опіків. Прилад необхідно зберігати в недоступному для дітей місці, особливо під час використання та охолодження.
•Завжди встановлюйте прилад на підставку, якщо вона є, чи на теплостійку пласку поверхню.
•Щоб запобігти опіків, не торкайтеся нагрівальних елементів

•При використанні пристрою у ванній кімнаті слід відключати його від мережі після використання, оскільки близькість води представляє небезпеку, навіть коли прилад вимкнений.
•Для додаткового захисту доцільно встановити пристрій захисного відключення (ПЗВ) з номінальним струмом спрацьовування, що не перевищує 30 мА, у коло живлення ванної кімнати; при встановленні слід звернутися за консультацією до фахівця.
•Прилад не призначений для використання особами (у тому числі дітей) зі зниженими фізичними, сенсорними чи розумовими здібностями або за відсутності в них життєвого досвіду чи знань, якщо вони не знаходяться під наглядом чи не проінструктовані про використання приладу особою, що відповідає за їхню безпеку.
•Цим приладом можуть користуватися діти у віці від 8 років, а також особи з обмеженими фізичними, чуттєвими чи розумовими здібностями, чи особи без досвіду й знань, якщо вони перебувають під наглядом, були проінструктовані щодо безпечного використання приладу та розуміють пов'язану з цим небезпеку. Чищення та обслуговування приладу не повинно здійснюватися дітьми без нагляду.
•Діти повинні знаходитись під наглядом задля недопущення ігор з приладом.
•У разі пошкодження кабелю живлення його заміну, задля запобігання небезпеці, повинен здійснювати виробник, сервісна служба чи подібний кваліфікований персонал.

УВАГА! Не використовувати прилад поблизу ванних кімнат, басейнів або інших ємностей, що вміщують воду.

•Виробник залишає за собою право без додаткового повідомлення вносити незначні зміни до конструкції виробу, що кардинально не впливають на його безпеку, працездатність та функціональність.
•Не намагайтеся самостійно ремонтувати прилад або замінювати які-небудь деталі. При виявленні неполадок звертайтеся в найближчий Сервісний центр.
•Якщо виріб деякий час знаходився при температурі нижче 0ºС, перед увімкненням його слід витримати у кімнаті не менше 2 годин.
•Дата виробництва вказана на виробі та/або на пакування, а також у супроводжуючій документації у форматі XX.XXXX, де перші дві цифри «XX» – це місяць виробництва, наступні чотири цифри «XXXX» – це рік виробництва.

ПОРАДИ З ВИКОРИСТАННЯ

•Перш ніж приступити до укладання волосся, його необхідно вимити. Для досягнення якнайкращого результату, ретельно вимийте волосся після застосування кондиціонера для волосся. Висушіть його рушником.
•Перш ніж почати використовувати прилад, рекомендується нанести на волосся засіб для полегшення розчісування волосся.
•Не обробляйте одне і те ж пасмо волосся дуже тривалий час.
•Під час укладання, обробляйте всі пасма волосся рівномірно.
•Для збереження укладки нанесіть на кожне пасмо волосся невелику кількість закріплюючої рідини для укладання волосся.

РОБОТА

•Прилад призначений для завивки волосся.
•Цілком розмотайте шнур живлення.
•Під'єднайте прилад до електромережі.
•Увімкніть прилад, перевівши вимикач у положення „I", при цьому повинен засвітитися світловий індикатор роботи.
•Почекайте, поки щипці нагріються. Максимальна температура буде досягнута на протязі 3 хвилин.

ЗАВИВКА

•Для завивки тонкими локонами розміркуйте волосся на невеличкі пасма та накрутіть їх на щипці. Під впливом гарячого повітря утворюються туті локони.
•Не розчісуйте волосся відразу ж після завивки, почекайте, поки воно охолоне.
•Для отримання спіральних локонів скрутіть пасмо волосся перед накручуванням його на щипці.
•При завивці волосся поблизу корінців будьте обережні, уникайте контакту робочої поверхні приладу зі шкірою голови.
•Після закінчення завивки волосся вимкніть прилад, перевівши вимикач у положення „0", від'єднайте прилад від електромережі.

ОЧИЩЕННЯ ТА ДОГЛЯД

•Перед очищенням відключіть прилад від електромережі і дайте йому повністю остигнути.
•Використайте вологу тканину, м'яку для очищення пластин і корпуса.
Не використовуйте агресивні миючі засоби, абразиви, розчинники або чистячі засоби. Ніколи не занурюйте у воду для очищення.
•Ретельно просушіть перед використанням.

ЗБЕРЕЖЕННЯ

•Дайте пристрою повністю охолонути та переконайтеся, що корпус сухий.
•Щоб не пошкодити шнур живлення, не намотуйте його на корпус.
•Зберігайте прилад у прохолодному сухому місці.

Цей символ на виробі, упаковці та/або в супровідній документації означає, що електричні та електронні вироби, що були використані, не повинні викидатися разом із звичайними побутовими відходами. Їх потрібно здавати до спеціалізованих пунктів прийому.
Для отримання додаткової інформації щодо існуючих систем збору відходів зверніться до місцевих органів влади.
Належна утилізація допоможе зберегти цінні ресурси та запобігти можливому негативному впливу на здоров'я людей і стан навколишнього середовища, який може виникнути в результаті неправильного поводження з відходами.

KZ ПАЙДАЛАНУ ЖӨНІНДЕГІ НҰСҚАУЛЫҚ

•Құрметті сатып алушы! SCARLETT сауда таңбасының өнімін сатып алғаныңыз үшін және біздің компанияға сенім артқаныңыз үшін Сізге алғыс айтамыз. Іске пайдалану нұсқаулығында суреттелген техникалық талаптар орындалған жағдайда SCARLETT компаниясы өзінің өнімдерінің жоғары сапасы мен сенімді жұмысына кепілдік береді.
•SCARLETT сауда таңбасының буйымын тұрмыстық мұқтаждар шеңберінде пайдаланған және іске пайдалану нұсқаулығында келтірілген пайдалану ережелерін ұстамет жеде, буйымның қызмет мерзімі буйымды іске қосуға табыс етілген күннен бастап 2 (екі) жылды құрайды. Аталған шарттар орындалған жағдайда, буйымның қызмет мерзімі өндіруші көрсеткен мерзімнен айтарлықтай асуы мүмкін екеніне өндіруші тұтынушылардың назарын аударады.

ҚАУІПСІЗДІК ШАРАЛАРЫ

•Қолдану нұсқауын ықпластан оқып шығыңыз.
•Алғаш рет іске қосар алдында буйымда көрсетілген техникалық сипаттамалардың электр желісінің параметрлеріне сәйкес келетін-келмейтінін тексеріңіз.
•Осы Пайдалану нұсқауына сәйкес тек қана тұрмыстық мақсаттарда қолданылады. Құрал өнеркәсіптік қолдануға арналмаған.
•Ұй-жайлардан тыс және ылғалдылығы жоғары жағдайларда пайдалануға болмайды
•Жабдықты тазалаудың алдында немесе Сіз оны қолданбасаңыз электр жүйесінен әрқашан сөндіріп тастаңыз.
•Электр тоғынын ұруына және жануға тап болмау үшін, құралды суға немесе басқа сұйықтықтарға батырмаңыз. Егер бұл жағдай болса, буйымды ҰСТАМАҢЫЗ, оны электр жүйесінен дереу сөндіріп тастаңыз және сервис орталығына тексертіңіз.
•Балаларға пайдалануға рұқсат етпеңіз.
•Бересі жинақта енгізілмеген керек-жарақтарды қолданбаңыз.
•Қуат кезіне қосу сымы өткір жиектер мен ыстық заттарға тиіп тұрмауын қадағалаңыз.
•Абайлаңыз, жұмыс кезінде құрылғы қатты қызады. Қыздыру пластинасының ыстық беті мен жалаңаш тері арасында, әсіресе пайдалану кезінде құлақ, бет және мойын айналасында жанасудан аулақ болыңыз.
•Күйік қаупі. Аспапты балалардың қолдары жетпейтін жерде сақтау керек, әсіресе, пайдаланған және салқындатқан кезде.
•Аспапты үнемі, егер бар болса, тұғырға, не болмаса жылуға төзімді жазық бетке орнатыңыз.
•Күйіктердің алу құтылуына жылытқыш элементтерге тименіздер.

•Жуынатын бөлмеде құрылғыны пайдаланғаннан кейін оны желіден ажырату керек, өйткені құрылғы өшірілген кезде де судың жақындығы қауіп төндіреді.
•Қосымша қорғаныш үшін ванна бөлмесінің қорек тізбегіне 30 мА аспайтын іске қосылудың номиналды тогы бар қорғаныш ажырату құрылғысын (ҚАҚ) орнатқан дұрыс, орнатқанда кеңес алу үшін маманға жүгінген жөн.
•Дене, жүйке не болмаса ақыл-ой кемістігі бар, немесе осы құрылғыны қауіпсіз пайдалану үшін тәжірибесі мен білімі жеткіліксіз адамдардың (соның ішінде балалардың) қауіпсіздігі үшін жауап беретін адам қадағаламаса немесе аспапты пайдалану бойынша нұсқау бермесе, олардың бұл аспапты қолдануына болмайды.
•Бұл құрылғыны 8 жастан асқан балалар, сондай-ақ физикалық, сенсорлық немесе ақыл-ой қабілеттері шектеулі немесе тәжірибе мен білімі жоқ адамдар, егер олар құрылғыны қауіпсіз пайдалану туралы нұсқау алса және онымен байланысты қауіптерді түсінсе, қолдана алады.Балалар құрылғыны тазалау мен қызмет көрсетуді қарасыз жүргізбеуі тиіс.
•Балалар аспаппен ойнамауы үшін оларды үнемі қадағалап отыру керек.
•Қуат бауы бүлінген жағдайда, қатерден аулақ болу үшін оны ауыстыруды өндіруші, сервистік қызмет немесе соған ұқсас білікті қызметкерлер іске асыруға тиіс.

ЕСКЕРТУ! Аспапты жуынатын бөлмелерге, бассейндерге және ішінде суы бар басқа ыдыстарға жақын жерде пайдалануға болмайды.

•Өндіруші буйымның қауіпсіздігіне, жұмыс өнімділігі мен жұмыс мүмкіндіктеріне түбегейлі әсер етпейтін болмашы өзгерістерді оның құрылмасына қосымша ескертпестен енгізу құқығын өзінде қалдырады.
•Құрылғыны өз бетіңізше жөндеуге талпынбаңыз. Олқылықтар пайда болса жақын арадағы сервис орталығына апарыңыз.
•Егер буйым біршама уақыт 0ºС-тан төмен температурада тұрса, іске қосар алдында оны кем дегенде 2 сағат бөлме температурасында ұстау керек.
•Жасап шығарылған күні буйымда және (немесе) каптамада, сондай-ақ ілеспе құжаттамада, ХХ.ХХХХ пішімінде көрсетілген, мұндағы алғашқы екі сан «ХХ» – жасап шығарылған айы, келесі төрт сан «ХХХХ» – жасап шығарылған жылы.

ҚОЛДАНУ ЖӨНІНДЕ КЕҢЕС

•Шашты жатқызуға кіріспес бұрын шашты жуу қажет. Барынша жақсы нәтижеге • жету үшін, шаш баптағыш кондиционерді қолданғаннан кейін шашыңызды өбден шайыңыз. Шашыңызды сүлгімен құрғатыңыз.
•Аспапты пайдалануға кірісерден бұрын шашқа шаш тарауды жеңілдетуге арналған құралды жағуға кеңес береміз.
•Бір тұлымды тым ұзақ уақыт сөндемеңіз.
•Шашты сөндеп жатқызған кезде, шаштың барлық тұлымдарын біркелкі өңдеңіз.
•Шаштың сәнін сақтау үшін шаштың әр тұлымына сөндеп жатқызуға арналған бекіткіш құралдың шамалы мөлшерін жағыңыз.

ЖҰМЫСЫ

•Аспап шашты бұйралауға арналған.
•Қоректену баурын толық тарқатып алыңыз.
•Аспапты электр жүйесіне қосыңыз.
•Қосқышты I қалпына қою арқылы аспапты іске қосыңыз, сонда жұмыстың жарық индикаторы жануға тиіс.

БҰЙРАЛАУ

•Жіңішке бұрымдармен бұйралау үшін шашты шағын бұрымдарға бөліңіз және оларды қысқаштарға ораңыз. Ыстық ауаның әрекеті арқасында тығыз бұрымдар жасалады.
•Шашты бұйралаудан кейін дереу тарамаңыз, оның суығанын күтіңіз.
•Иректелген тұлым жасау үшін бір тұлым шашты қысқышқа орамай тұрып шиыршықтап алыңыз.
•Шаштың түбіне жақын бұйралаған кезде абай болыңыз, аспаптың беткі қабатын күйдіруге тиіспеуге тырысыңыз.
•Шашты бұйралап болғаннан кейін, қосқышты 0 қалпына ауыстыру арқылы аспапты өшіріңіз де, оны электр желісінен ағытыңыз.

ТАЗАЛАУ ЖӘНЕ КҮТІМ

•Тазалау алдында құрылғыны электр желісінен ажыратып, оны толығымен суытыңыз.
•Пластиналар мен корпусты тазарту үшін дымқыл, жұмсақ шүберекті пайдаланыңыз.
•Агрессивті жуғыш заттарды, абразивтерді, еріткіштерді немесе тазалағыш заттарды пайдаланбаңыз. Тазалау үшін ешқашан суға батырмаңыз.
•Қолданар алдында мұқият құрғатыңыз.

САҚТАУ

•Аспапты толық суындырыңыз және тұлғаның дымқыл емесіне көз жеткізіңіз.
•Қоректену баурына зақымдамау үшін, оны тұлғаға орамаңыз.
•Аспапты салқын, құрғақ орында сақтаңыз.

Өнімдегі, қораптағы және/немесе қосымша құжаттағы осындай белгі қолданылған электрлік және электрондық буйымдар кәдімгі тұрмыстық қалдықтармен бірге шығарылмауы керек дегенді білдіреді. Оларды арнайы қабылдау бөлімшелеріне өткізу қажет.
Қалдықтарды жинау жүйелері туралы қосымша мәліметтер алу үшін жергілікті басқару органдарына хабарласыңыз.
Қалдықтарды дұрыс кәдеге жарату бағалы ресурстарды сақтауға және қалдықтарды дұрыс шығармау салдарынан адамның денсаулығына және қоршаған ортаға келетін теріс әсерлердің алдын алуға көмектеседі.

UA.TR.010

www.scarlett.ru
www.scarlett-europe.com

220-240 V~ 50 Hz
Класс защиты II
40 W
0.29 / 0.40 kg
390x65x34 mm

IM022

TM.by ONLINE STORE
https://tm.by
Интернет-магазин

LV LIETOŠANAS INSTRUKCIJA
DROŠĪBAS NORĀDĪJUMI

•Uzmanīgi izlasiet ekspluatācijas instrukciju.
•Pirms pirmās ieslēgšanas pārbaudiet, vai tehniskie parametri, kas norādīti uz izstrādājuma, atbilst elektrotīkla parametriem.
•Izmantot tikai sadzīves vajadzībām, atbilstoši Lietošanas instrukcijai. Ierīce nav paredzēta rūpnieciskai izmantošanai.
•Neizmantot ārpus telpām.
•Vienmēr atvienojiet ierīci no elektrotīkla pirms tās tīrīšanas, vai arī tad, ja Jūs to neizmantojat.
•Lai izvairītos no elektrostrāvas trieciena vai aizdegšanās, negremdējiet ierīci ūdenī vai kādā citā šķidrumā. Ja tas ir noticis NEAIZTIECIET ierīci nekavējoties atslēdziet to no elektrotīkla un dodieties uz tuvāko servisa centru ierīces pārbaudei.
•Nekad neatstājiet ieslēgtu ierīci bez uzraudzības.
•Neizmantojiet piederumus, kas neietilpst ierīces komplektā.
•Nepārnēsājiet fēnu aiz vada vai pakāršanas cilpiņas.
•Sekojiet, lai elektrovads nepieskartos klāt asām malām un karstām virsmām.
•Esiet piesardzīgs, darba laikā ierīce ļoti sakarst.
•Lietošanas laikā izvairieties no saskares starp sildīšanas plāksnes karsto virsmu un atkailinātu ādas daļu, īpaši ap ausīm, seju un kaklu.
•Apdegumu draudi. Ierīce jāuzglabā bērniem nepieejamā vietā, it sevišķi lietošanas un atdzīšanas laikā.
•Ierīce vienmēr jānovieto uz paliktņa, ja tāds ir, vai uz līdzenas siltumizturīgas virsmas.
•Norādami išvengti nudegimų, nelieskite šildymo elementų.

•Lietojot ierīci vannas istabā, pēc lietošanas atvienojiet to no elektrotīkla, jo ūdens tuvums ir bīstams pat tad, ja ierīce ir izslēgta.
•Papildu aizsardzībai būtu lietderīgi vannas istabas barošanas ķēdē uzstādīt aizsargizslēgšanas ierīci ar nominālu iedarbes strāvu, kas nepārsniedz 30 mA; lai veiktu uzstādīšanu, ieteicams konsultēties ar speciālistu.
•Ierīce nav paredzēta izmantošanai personām (ieskaitot bērnus) ar pazeminātām fiziskām, sensoriskām vai intelektuālām spējām, kā arī personām bez dzīves pieredzes vai zināšanām, ja viņas nekontrolē vai nav instruējusi ierīces lietošanā persona, kura atbild par viņu drošību.
•Bērni no 8 gadu vecuma un personas ar ierobežotām fiziskām, sensorām vai garīgām spējām vai ar pieredzes un zināšanu trūkumudrīkst izmantotšo ierīci, ja tās ir tikušas instruētas par ierīces drošu lietošanu un izprot ar to saistītos riskus. Ierīces tīrīšanu un lietotāja veicamo apkopi nedrīkst veikt bērni bez pieaugušo uzraudzības.
•Bērni ir jākontrolē, lai nepieļautu spēlēšanos ar ierīci
•Barošanas vada bojājuma gadījumā, drošības pēc, tā nomaiņa jāuztic ražotājam, servisa dienestam vai analoģiskam kvalificētam personālam

UZMANĪBU! Neizmantot ierīci vannas istabu, baseinu un citu ūdenstilpnu tuvumā.

•Ražotājs patur sev tiesības bez papildu brīdinājuma ieviest izstrādājuma konstrukcijā nelielas izmaiņas, kas būtiski neietekmē tā drošību, darbspēju un funkcionalitāti.
•Necentieties patstāvīgi labot ierīci vai nomainīt jebkādas detaļas. Ierīces bojājuma gadījumā dodieties uz tuvāko Servisa centru.
•Jeigu gaminys kai kurį laiką buvo laikomas žemesnėje nei 0 °C temperatūroje, prieš įjungdami pritaisą palaikykite jį kambario temperatūroje ne mažiau kaip 2 valandas.
•Izgatavošanas datums ir norādīts uz izstrādājuma un/vai iepakojuma, kā arī pavaddokumentos, formātā XX.XXXX, kur pirmie divi cipari XX ir izgatavošanas mēnesis, nākamie četri XXXX – izgatavošanas gads.
LIETOŠANAS PADOMI
•Pirms veidošanas mati ir jāizmazgā. Lai panāktu labākus rezultātus pēc matu kondicioniera lietošanas, rūpīgi izskalojiet matus. Izžāvējiet matus ar dvieli.
•Pirms ierīces izmantošanas ieteicams ieklāt matos līdzekli, kas atvieglo ķemmēšanu.
•Neapstrādājiet vienu un to pašu šķipsnu pārāk ilgi.
•Ieveidojot matus, apstrādājiet visas matu šķipsnas vienmērīgi.
•Lai matu veidojums saglabātos, apstrādājiet katru šķipsnu ar nelielu daudzumu fiksējoša matu veidošanas līdzekļa.
DARBĪBA
•Ierīce paredzēta matu tērošanai.
•Līdz galam attiniet barošanas vadu.
•Pievienojiet ierīci pie elektrotīkla.
•Ieslēdziet ierīci, pārslēdzot slēdzi stāvoklī I, vienlaikus iedegsies darbības gaismas indikators.
SAVĪŠANA
•Lai savītu matus tievās šķipsnās, sadaliet matus nelielās šķipsnās un uztiniet tās uz knaiblēm. Karstā gaisa iedarbībā veidosies stingras lokas.
•Neķemmējiet matus uzreiz pēc to ieveidošanas, uzgaidiet, kamēr tie atdzisīs.
•Lai iegūtu spirālveida cirtas, vispirms savijiet matu šķipsnu un tad apvijiet to ap lokšķērēm.
•Veidojot matus sakņu tuvumā, esiet piesardzīgi, nepieļaujiet ierīces darba virsmas saskari ar galvas ādu.
•Beidzot matu cirtošanu izslēdziet ierīci, pārslēdzot slēdzi stāvoklī 0, atvienojiet ierīci no elektrotīkla.

TĪRĪŠANA UN KOPŠANA
•Prieš valydami išjunkite pritaisą iš elektros tinklo ir leiskite jam visiškai atvėsti.
•Plokštes ir korpusą valykite minkšta drėgna šluoste.
•Nenaudokite agresyvių plovyklių, abrazyvų, tirpiklių ar valymo priemonių.
•Valymui niekada nemerkite į vandenį.
•Prieš naudojimą kruopščiai išdžiovinkite.
GLABĀŠANA
•Laujiet ierīcei pilnībā atdzist un pārliecinaties, ka tā nav mitra.
•Lai nesabojātu elektrovadu neuztiniet to uz ierīces korpusa.
•Glabājiet ierīci vēsā, sausā vietā.

Šis simbols uz izstrādājuma, iepakojuma un/vai pavaddokumentiem nozīmē, ka nolietotus elektro- vai elektroniskos izstrādājumus nedrīkst izmest kopā ar parastajiem sadzīves atkritumiem. Tie ir jānodod specializētajos pieņemšanas punktos.
Lai iegūtu papildu informāciju par esošajām atkritumu savākšanas sistēmām, vērsieties vietējā pašvaldībā.
Pareiza utilizācija palīdzēs saglabāt vērtīgus resursus un novērst iespējamo negatīvo ietekmi uz cilvēku veselību un apkārtējās vides stāvokli, kas var rasties nepareizas rīkošanās ar atkritumiem rezultātā.

LT VARTOTOJO INSTRUKCIJA
SAUGUMO PRIEMONĖS

•Atidžiai perskaitykite šią instrukciją.
•Prieš įjungdami pritaisą pirmą kartą įsitikinkite, ar pritaiso etiketėje nurodytos techninės charakteristikos atitinka tinklo parametrus.
•Pritaisą naudokite tik buitiniams tikslams laikydamiesi Vartotojo instrukcijos nurodymų. Pritaisas nėra skirtas pramoniniam naudojimui.
•Naudokite plauką džiovintuvą tik patalpose.
•Prieš valydami pritaisą bei jo nesinaudodami visada išjunkite jį iš elektros tinklo.
•Norėdami išvengti nutrenkimo elektros srove ar gaisro pavojaus, nenardinkite pritaiso į vandenį bei kitus skysčius. Įvykus tokiai situacijai, NELIESDAMI pritaiso, nedelsdami išjunkite jį iš elektros tinklo ir kreipkitės į Serviso centrą.
•Nepalikite įjungto pritaiso be priežiūros.
•Pasirūpinkite, kad maitinimo laidas neliestų aštrių kraštų ir karštų paviršių.
•Būkite atsargūs, pritaisas darbo metu labai įkaista. Naudojimo metu venkite kontakto tarp karšto kaitinimo plokštės paviršiaus ir plikos odos, ypač aplink ausis, veidą ir kaklą.
•Nugedimo pavojus. Pritaisą būtina saugoti vaikams nepasiekiame vietoje, ypač naudojimo ir šaldymo metu.
•Visada padėkite pritaisą ant déklo, jei toks yra, arba ant šilumai atsparaus plokščio paviršiaus.
•Norėdami išvengti nudegimų, nieliskite šildymo elementų.

•Kai naudojate pritaisą vonios kambaryje, po naudojimo išjunkite jį iš elektros tinklo, nes netoliese esant vandeniui, pritaisas kelia grėsmę, net jeigu yra išjungtas.
Norėdami papildomai apsaugoti pritaisą, galite įmontuoti į vonios kambario elektros grandinę apsauginio išjungimo įrenginį (AĮĮ), turintį nominalią suveikimo elektros srovę, neviršijančią 30 mA; šiam veiksmui atlikti kreipkitės konsultacijos į specialistą.
•Pritaisas nėra skirtas naudoti fizinę, jutiminę ar protinę negalią turintiems asmenims (įskaitant vaikus) ar patirties ir žinių neturintiems asmenims, jei jų neprižiūri ar jų dėl eksploatavimo neinstruktuoja už pritaiso saugą atsakingas asmuo.
•Šiuo pritaisu gali naudotis vaikai nuo 8 m. amžiaus ir vyresni, taip pat ribotų fizinių, jutiminių ar protinių galių asmenys, arba patirties ir žinių neturintys asmenys, jei jie buvo apmokyti, kaip saugiai naudotis pritaisu ir kurie supranta su tuo susijusius pavojus. Valymo ir techninės priežiūros negalima atlikti vaikams be priežiūros.
•Vaikus reikia prižiūrėti, kad jie nežaistų pritaisu.
•Pažeistą maitinimo laidą, siekiant išvengti pavojaus, turi pakeisti gamintojas, techninės priežiūros tarnyba ar kvalifikuotas personalas.

DĖMESIO! Nenaudokite pritaiso vonios kambaryje, baseine bei šalia kitų vandens šaltinių.

•Gamintojas pasilieka teisę be atskiro perspėjimo nežymiai keisti įrenginio konstrukciją išsaugant jo saugumą, funkcionalumą bei esmines savybes.
•Nebandykite savarankiškai remontuoti pritaiso arba keisti jo detalių. Atsiradusgedimams kreipkitės į artimiausią Serviso centrą.
•Jeigu gaminys kai kurį laiką buvo laikomas žemesnėje nei 0 °C temperatūroje, prieš įjungdami pritaisą palaikykite jį kambario temperatūroje ne mažiau kaip 2 valandas.
•Paganimimo data nurodyta ant gaminio ir (arba) pakuotės, taip pat pridedamoje dokumentacijoje XX.XXXX formatu, kur pirmieji du simboliai „XX" žymi pagaminimo mėnesį, o toliau einantys keturi simboliai „XXX" žymi pagaminimo metus.
NAUDOJIMO PATARIMAI
•Prieš pradėdami šukotis išplaukite plaukus. Geresniam rezultatui pasiekti pasinaudojus plaukų kondicionieriumi kruopščiai iškslaukite plaukus. Išdžiovinkite plaukus rankšluosčiu.
•Prieš pradedant naudotis pritaisu rekomenduojama užtepti ant plauku šukavimą palengvinančią priemonę.
•Nelaikykite tą pačią plaukų sruogą ant žnyplių pernelyg ilgai.
•Garbanodami plaukus garbanokite visas plaukų sruogas tolygiai.
•Norėdami išsaugoti šukuosena, ant kiekvienos plaukų sruogos uždėkite šiek tiek šukuosenos tvirtinimo priemonių.
NAUDOJIMAS
•Pritaisas yra skirtas garbanoti plaukus.
•Prilnai išvyniokite maitinimo laidą.
•Įjunkite pritaisą į elektros tinklą.
•Įjunkite pritaisą, perstumdami išjungėją I padėtimi, šsijungs šviesos indikatorius.
GARBANOJIMAS
•Norėdami sugarbanoti plaukus plonomis garbanomis padalinkite juos į nedideles sruogas ir apvyniokite plaukų sruogą aplink žnyples. Veikiant karštam orui pasiekite standžių sruogų efektą.
•Suformavę šukuoseną, nešukuokite plaukų iš karto, palaukite, kol jie atvės.
•Norėdami suformuoti spiralines garbanas, susukite plaukų sruogą prieš vyniodami ją ant žnyplių.
•Garbanodami plaukus ties šaknų, būkite atsargūs – pritaiso darbo paviršius neturi liestis su galvos odą.
•Baigę garbanoti, išjunkite pritaisą, perstumdami išjungėją 0 padėtimi, išjunkite pritaisą iš maitinimo tinklo.
MAS IR PRIEŽIŪRA
•Pirms tīrīšanas atvienojiet ierīci no elektrotīkla un ļaujiet tai pilnībā atdzist.
•Plāksņu un korpusa tīrīšanai izmantojiet mitru mīkstu drānu.
•Nelietojiet agresīvus mazgāšanas līdzekļus, abrazīvus līdzekļus, šķīdinātājus vai tīrīšanas līdzekļus.
•Tīrīšanai nekad negremdēt ūdenī.
•Pirms lietošanas rūpīgi nosusināiet.
SAUGOJIMAS
•Leiskite pritaisui visiškai atvėsti, ir įsitikinkite, kad jo korpusas yra sausas.
•Nevyniokite laido aplink korpusą, nes taip galite jį pažeisti.
•Laikykite pritaisą vėsioje sausoje vietoje.

Šis simbolis ant gaminio, pakuotėje ir (arba) lydinčioje dokumentacijoje reiškia, kad naudojami elektriniai ir elektroniniai gaminiai neturėtų būti išmetami (išmestos) kartu su įprastinėmis buitinėmis atliekomis. Juos (jas) reikėtų atiduoti specializuotiems priėmimo punktams.
Norint gauti papildomos informacijos apie galiojančias atliekų surinkimo sistemas, kreipkitės į vietines valdžios institucijas.
Teisingai utilizuojant atliekas, sutaupysite vertingų išteklių ir apsaugosite žmonių sveikatą ir aplinką nuo neigiamo poveikio, galinčio kilti netinkamai apdorojant atliekas.

H HASZNALATI UTASÍTÁS
FONTOS BIZTONSÁGI INTÉZKEDÉSEK

•Kérjük, figyelmesen olvassa el a Kezelési útmutatót.
•Első használat előtt ellenőrizze, megfelelnek-e a terméken feltüntetett műszaki adatok a villamos hálózat adatainak.
•Csak otthoni használatra, ne használja nagyüzemi célra.
•Szabadban használni tilos!
•Tisztítás előtt és használaton kívül a csatlakozót mindig húzza ki a falból.
•Áramütés, elektromos tüzek elkerülése érdekében ne merítse a készüléket vízbe, vagy egyéb folyadékba. Ha ez megtörtént, NE FOGJA MEG A KÉSZÜLÉKET, azonnal áramtalanítsa azt és forduljon szervizhez.
•Legyen óvatos, a készülék nagyon felforrósodik működés közben. Használat közben kerülje az érintkezést a lap forró felülete és a bőr között, különösen a fül, az arc és a nyak környékén.
•Ne hagyja bekapcsolva a hajszárítót.
•Figyeljen, hogy a vezeték ne érintkezzen éles, forró felülettel.
•Égési sérülés veszélye. A készüléket gyermekektől elzárva szükséges tárolni, különösen alkalmazás közben, és lehűlése folyamán.
•A készüléket helyezze állványra, ha van ilyen, vagy hőálló sík felületre.
•Égési sérülések elkerülése érdekében ne érjen a melegítőelemekhez.

•A készülék fürdőszobában való használata esetén áramtalanítsa a készüléket nyomban használata után, mivel a víz közelsége veszélyt jelenthet kikapcsolt készüléknél is.
•Kiegészítő védőintézkedésként célszerű max. 30 mA névleges áramnál működő lekapcsoló-készülék telepítése a fürdőszoba tápáramkörébe. Telepítéskor forduljon szakértőhöz.
•Ne használják a készüléket fizikai-, érzelmi-, illetve szellemi fogyatékos személyek, vagy tapasztalattal, elegendő tudással nem rendelkező személyek (beleértve a gyerekeket) felügyelet nélkül, vagy ha nem kaptak a készülék használatával kapcsolatos instrukciót a biztonságukért felelős személytől.
•A készülék 8 éves kor feletti gyermekek által használható, valamint olyan elégtelen fizikai, érzéki vagy szellemi képességű, illetve megfelelő tapasztalattal vagy ismerettel nem rendelkező személyek által, akik kioktatásban részesültek a készülék biztonságos használatáról, és tisztában vannak az ebből eredő veszélyekkel. A készülék tisztítását és karbantartását felügyelet nélkül gyerekek ne végezzék.
•A gyermekeket tartsa felügyelet alatt a készülékkel való játszás elkerülése érdekében.
•A villamos vezeték meghibásodása esetén veszély elkerülése érdekében annak cseréjét végezze a gyártó a szervizközpont, illetve hasonlóan szakképzett személyzet.

FIGYELEM! Ne használja a készüléket fürdőszoba, uszoda, és egyéb víztárolók közelében.

•A gyártónak jogában áll értesítés nélkül másodrendű módosításokat végezni a készülék szerkezetében, melyek alapvetően nem befolyásolják a készülék biztonságát, működőképességét, funkcionalitását.
•Ne próbálja egyedül javítani a készüléket, cserélni az alkatrészeket. Forduljon a közeli szervizbe.
•Amennyiben a készüléket valamennyi ideig 0 °C–nál tárolták, bekapcsolása előtt legalább 2 órán belül tartsa szobahőmérsékleten.
•A gyártási idő XX.XXXX formátumban a terméken és/vagy a csomagoláson található, valamint a kísérő iratokban, ahol az első két «XX» számjel a gyártási hónapra, a következő «XXXX» számjel pedig a gyártási évre utal.
FELHASZNÁLÁSI TANÁCSOK
•Hajberakás előtt mossa meg haját. Jobb eredmény elérése érdekében alaposan pasinaudojus plaukų kondicionieriumi kruopščiai iškslaukite plaukus. Išdžiovinkite plaukus rankšluosčiu.
•Prieš pradedant naudotis pritaisu rekomenduojama užtepti ant plauku šukavimą palengvinančią priemonę.
•Nelaikykite tą pačią plaukų sruogą ant žnyplių pernelyg ilgai.
•Garbanodami plaukus garbanokite visas plaukų sruogas tolygiai.
•Norėdami išsaugoti šukuosena, ant kiekvienos plaukų sruogos uždėkite šiek tiek šukuosenos tvirtinimo priemonių.
NAUDOJIMAS
•Pritaisas yra skirtas garbanoti plaukus.
•Prilnai išvyniokite maitinimo laidą.
•Įjunkite pritaisą į elektros tinklą.
•Įjunkite pritaisą, perstumdami išjungėją I padėtimi, šsijungs šviesos indikatorius.
GARBANOJIMAS
•Norėdami sugarbanoti plaukus plonomis garbanomis padalinkite juos į nedideles sruogas ir apvyniokite plaukų sruogą aplink žnyples. Veikiant karštam orui pasiekite standžių sruogų efektą.
•Suformavę šukuosena, nešukuokite plaukų iš karto, palaukite, kol jie atvės.
•Norėdami suformuoti spiralines garbanas, susukite plaukų sruogą prieš vyniodami ją ant žnyplių.
•Garbanodami plaukus ties šaknų, būkite atsargūs – pritaiso darbo paviršius neturi liestis su galvos odą.
•Baigę garbanoti, išjunkite pritaisą, perstumdami išjungėją 0 padėtimi, išjunkite pritaisą iš maitinimo tinklo.
MAS IR PRIEŽIŪRA
•Pirms tīrīšanas atvienojiet ierīci no elektrotīkla un ļaujiet tai pilnībā atdzist.
•Plāksņu un korpusa tīrīšanai izmantojiet mitru mīkstu drānu.
•Nelietojiet agresīvus mazgāšanas līdzekļus, abrazīvus līdzekļus, šķīdinātājus vai tīrīšanas līdzekļus.
•Tīrīšanai nekad negremdēt ūdenī.
•Pirms lietošanas rūpīgi nosusināiet.
SAUGOJIMAS
•Leiskite pritaisui visiškai atvėsti, ir įsitikinkite, kad jo korpusas yra sausas.
•Nevyniokite laido aplink korpusą, nes taip galite jį pažeisti.
•Laikykite pritaisą vėsioje sausoje vietoje.

Ez a jel a terméken, csomagoláson és/vagy kísérő dokumentumokon azt jelenti, hogy ezeket a használt villamos és elektronikus termékeket tilos az általános háztartási hulladékkal kidobni. E tárgyakat speciális befogadó pontokban kell leadni.
A hulladékbefogadó rendszerrel kapcsolatos kiegészítő információért forduljon a helyi illetékes hatósághoz.
A megfelelő hulladékkezelés segít megőrizni az értékes erőforrásokat és megelőzheti az olyan esetleges negatív hatásokat az emberi egészségre és a környezetre, amelyek a nem megfelelő hulladékkezelés következtében felmerülhetnek fel.

RO MANUAL DE UTILIZARE
MĂSURILE DE SIGURANȚĂ

•Citiți cu atenție aceste instrucțiuni înainte de a utiliza aparatul pentru a evita defecțiunile în timpul utilizării.
•Înainte de prima conectare, verificați dacă caracteristicile tehnice indicate pe produs corespund parametrilor rețelei electrice.
•Manipularea necorespunzătoare poate duce la deteriorarea produsului, pagube materiale și poate cauza daune sănătății utilizatorului.A se utiliza doar în scopuri de utilizare casnică. Aparatul nu este destinat pentru uz comercial.
•Nu folosiți un uscător de păr în aer liber.
•Dacă aparatul nu se utilizează, deconectați-l de fiecare dată de la rețeaua electrică.
•În scopul evitării electrocutării, nu introduceți aparatul sau cablul de alimentare în apă sau alte lichide. Dacă aceasta a avut loc, NU ATINGEȚI aparatul, deconectați-l imediat de la rețeaua electrică și adresați-vă la Centrul de reparații pentru verificare.
•Nu lăsați aparatul conectat fără supraveghere.
•Asigurați-vă că cablul electric nu se atinge de mărgini ascuțite și de suprafețe fierbinți.
•Aveți grijă, aparatul se încălzește foarte tare în timpul funcționării. Evitați contactul între suprafața fierbinte a plăcii de încălzire și pielea goală, în special în jurul urechilor, feței și gâtului în timpul utilizării.
•Pericol de arsuri. Păstrați aparatul într-un loc inaccesibil pentru copii, mai ales în timpul utilizării și răcirii.
•Întotdeauna așezați aparatul pe un suport, dacă dispuneți de el, sau pe o suprafață plană termorezistentă.
•Asigurați-vă că cablul electric nu se atinge de mărgini ascuțite și de suprafețe fierbinți.

•Când utilizați aparatul în baie, deconectați-l de la priză după utilizare, deoarece apropierea apei este periculoasă chiar și atunci când aparatul este oprit.
•Pentru siguranță suplimentară se recomandă instalarea unui dispozitiv de curent rezidual (DCR) cu declanșare nominală, care nu depășește 30 mA, în cadrul circuitului electric al camerei de baie; pentru instalare trebuie să vă adresați unui specialist autorizat.
•Aparatul nu este destinat persoanelor (inclusiv copiilor) cu capacități fizice, senzoriale și mintale reduse sau dacă ele nu posedă experiență de viață sau cunoștințe, dacă ele nu sunt supravegheate sau instruite privitor la utilizarea aparatului de persoana, responsabilă de siguranța lor.
•Acest aparat poate fi utilizat de copii de la 8 ani și mai mari, precum și de persoanele cu capacități fizice, senzoriale sau mentale limitate, sau de cei fără experiență și cunoștințe, dacă ei au fost instruițpirivitor la utilizarea în siguranță a aparatului și înțeleg pericolele aferente. Curățarea și mentenanța aparatului nu trebuie să fie efectuată de copii fără supraveghere.
•Supravegheați copiii pentru a nu le permite jocul cu aparatul.
•Pentru a preveni situațiile periculoase, în cazul deteriorării cablului de alimentare, este necesar ca acesta sa fie înlocuit de producător, centrul de reparații sau de personalul similar calificat.

ATENȚIE! Nu folosiți aparatul în apropierea camerelor de baie, bazinelor sau altor recipiente care conțin apă.

•Producătorul își rezervă dreptul de a introduce fără notificare prealabilă mici modificări în construcția produsului, care nu influențează semnificativ siguranța, capacitatea de funcționare și performanța acestuia.
•Nu încercați să reparați aparatul de sine stătător. În cazul detectării unor defecte, adresați-vă la cel mai apropiat Centru de reparații.
•Dacă aparatul a fost expus unei temperaturi mai mici de 0°C pentru o anumită perioadă, este necesar să-l aduceți la temperatura încăperii timp de cel puțin 2 ore.
•Data producerii este indicată pe produs și/sau ambalaj, precum și în documentația însoțitoare, în format XX.XXXX, unde primele două cifre "XX" reprezintă luna producerii, iar următoarele patru cifre "XXXX" reprezintă anul producerii.
ȘFATURI DE UTILIZARE
•Înainte de a începe aranjarea părului, este necesar să vă spălați părul. Pentru a obține rezultate mai bune, folosiți balsamul de păr. Uscați părul după spălare.
•Se interzice folosirea aparatului pe părul ud.
•Înainte de utilizarea aparatului, se recomandă aplicarea pe păr a soluției pentru înlesnirea pieptănării părului.
•Nu prelucrați aceeași șuviță de păr prea mult timp.
•Aranjând părul, prelucrați uniform toate șuvițele de păr.
•Pentru păstrarea coafurii, aplicați o cantitate mică de soluție de fixare a coafurii pe fiecare șuviță de păr.
UTILIZARE
•Aparatul este destinat pentru ondularea părului.
•Derulați complet cablul de alimentare.
•Conectați aparatul la rețeaua electrică.
•Conectați aparatul, mișcând comutatorul în poziția I. Totodată, se va aprinde indicatorul luminos de funcționare.
ONDULAREA
•Pentru crearea buclelor subțiri, împărțiți părul în șuvițe mici și rotiți-le pe plăci. Sub acțiunea aerului fierbinte se formează bucle rezistente.
•Nu pieptănați părul imediat după ondulare. Lăsați-l să se răcească.
•Pentru crearea unor bucle spiralate, răsuciți șuvița de păr înainte de a o roti pe placă.
•La ondularea părului în apropierea rădăcinilor, aveți grijă să evitați contactul suprafeței de lucru a aparatului cu pielea capului.
•După finalizarea ondulării părului, mișcând comutatorul în poziția 0, deconectați aparatul de la rețeaua electrică.
CURĂȚAREA ȘI ÎNGRIJIREA
•Înainte de curățare, deconectați aparatul și lăsați-l să se răcească complet .
•Folosiți o cârpă umedă, moale, pentru a curăța plăcile și carcasa.
•Nu folosiți detergenți agresivi, abrazivi, solvenți sau agenți de curățare. Nu vă scufundați niciodată în apă pentru curățare.
•Uscați bine înainte de utilizare.
PĂSTRAREA
•Lăsați aparatul să se usuce complet și asigurați-vă că carcasa nu e umedă.
•Pentru a nu deteriora cablul, nu-l rotiți pe carcasă.
•Păstrați aparatul într-un loc răcoros și uscat.

Simbolul dat pe produs, ambalaj și/sau documentele însoțitoare înseamnă că aparatele electrice și electronice, uzate nu trebuie aruncate împreună cu deșeurile menajere. Acestea trebuie duse la punctele de colectare specializate.
Adresați-vă la autoritățile locale pentru a obține informații suplimentare referitor la sistemele existente de colectare a deșeurilor.
Reciclarea corectă va contribui la păstrarea resurselor valoroase și la prevenirea posibilelor efecte negative asupra sănătății oamenilor și a mediului înconjurător, care ar putea apărea în rezultatul reciclării incorecte a deșeurilor.

PL INSTRUKCJA OBSŁUGI
ŚRODKI BEZPIECZEŃSTWA

•Uważnie przeczytaj Instrukcję Obsługi.
•Przed pierwszym włączeniem należy sprawdzić, czy dane techniczne podane na wyrobie są zgodne z parametrami prądu elektrycznego.
•Używać tylko do celów domowych zgodnie z tą Instrukcją Obsługi. Nie jest urządzeniem do zastosowania w przemyśle.
•Nie używaj suszarki do włosów na zewnątrz pomieszczenia.
•Zawsze odłączaj zasilanie sieciowe, gdy urządzenie nie jest używane lub przed czyszczeniem.
•Aby uniknąć porażenia prądem elektrycznym i pożaru, nie wolno zanurzać urządzenia i przewodu zasilającego w wodzie lub innej cieczy. Jeśli tak się stało, NIE CHWYTAJ wyrobu, natychmiast odłącz go od źródła zasilania prądem elektrycznym i skontaktuj się z Punktem Serwisowym w celu sprawdzenia.
•Nie zostawiaj włączonego urządzenia bez nadzoru.
•Nie należy używać akcesoriów, które nie są dołączone do zestawu wraz z urządzeniem.
•Należy uważać, aby przewód zasilający nie dotykał ostrych krawędzi i gorących powierzchni.
•Uważaj, urządzenie bardzo się nagrzewa podczas pracy. Unikaj kontaktu gorącej powierzchni płyty grzewczej z gołą skórą, zwłaszcza w okolicach uszu, twarzy i szyi podczas użytkowania.
•Niebezpieczeństwo poparzenia. Urządzenie należy przechowywać w miejscu niedostępnym dla dzieci, zwłaszcza podczas wykorzystania i chłodzenia.
•Zawsze ustawiaj urządzenie na stojaku, jeśli jest, lub na płaskiej powierzchni odpornej na ciepło.
•Należy uważać, aby przewód zasilający nie dotykał ostrych krawędzi i gorących powierzchni.

•Korzystając z urządzenia w łazience, należy odłączyć je po użyciu, ponieważ bliskość wody jest niebezpieczna, nawet gdy urządzenie jest wyłączone.
Dla dodatkowej ochrony zaleca się ustawić wyłącznik różnicowoprądowy (RCD) o znamionowym prądzie zadziałania nie przekraczającym 30 mA do obwodu zasilania łazienki; podczas instalacji należy zasięgnąć porady specjalisty.
•Urządzenie nie jest przeznaczone do użytku przez osoby (w tym dzieci) o ograniczonych możliwościach fizycznych, zmysłowych lub umysłowych albo, w przypadku braku doświadczenia lub wiedzy, jeśli nie znajdują się one pod nadzorem lub nie poinstruowane na temat korzystania z urządzenia przez osobę odpowiedzialną za ich bezpieczeństwo.
•Z tego urządzenia mogą korzystać dzieci w wieku 8 lat i starsze, a także osoby o ograniczonych zdolnościach fizycznych, sensorycznych lub umysłowych, a także nieposiadające doświadczenia lub wiedzy, jeśli zostały poinstruowane, w jaki sposób bezpiecznie korzystać z urządzenia, i rozumieją związane z tym niebezpieczeństwa. Czyszczenia i konserwacji użytkownika nie mogą dokonywać dzieci bez nadzoru dorosłych.
•Dzieci powinny być nadzorowane, aby zapobiec grze z urządzeniem.
•Jeżeli przewód zasilający ulegnie uszkodzeniu, to powinien on być wymieniony u wytwórcy lub w specjalistycznym zakładzie naprawczym albo przez wykwalifikowaną osobę.

UWAGA! Nie używaj urządzenia w pobliżu łazienek, basenów lub innych zbiorników zawierających wodę.

•Producent zastrzega sobie prawo, bez dodatkowego powiadomienia, do wprowadzania drobnych zmian w konstrukcji wyrobu, które zupełnie nie wpływają na jego bezpieczeństwo, sprawność ani funkcjonalność.
•Nie należy samodzielnie naprawiać ani wymieniać żadnej części urządzenia. W przypadku wykrycia usterek należy skontaktować się z najbliższym Punktem Serwisowym.
•Jeśli urządzenie przez jakiś czas znajdowało się w temperaturze poniżej 0°C, przed włączeniem musi być przechowywane w temperaturze pokojowej nie krócej niż w ciągu 2 godzin.
•Data produkcji jest wskazana na wyrobie i/albo na opakowaniu, a także w dokumentacji towyrzyszącej, w formacie XX.XXXX, gdzie pierwsze dwie liczby „XX" to miesiąc produkcji, następne cztery cyfry „XXXX" to rok produkcji.
WSKAZÓWKI DOTYCZĄCE UŻYTKOWANIA
•Przed rozpoczęciem ułożenia włosów, należy je umyć. W celu osiągnięcia jak najlepszych rezultatów, korzystaj z odżywki do włosów. Po umyciu należy wysuszyć włosy.
•Zabrania się używania urządzenia do mokrych włosów.
•Przed rozpoczęciem korzystania z urządzenia zaleca się naniesienie na włosy środka ułatwiającego rozczesywanie włosów.
•Nie należy poddawać ten sam kosmyk włosów obróbce termicznej przez zbyt długi czas.
•W celu utrzymania układania nałożyć na każdy kosmyk włosów niewielka ilość umocowującego środka do układania.
PRACA
•Całkowicie rozwiń przewód zasilania.
•Podłącz urządzenie do sieci elektroenergetycznej.
•Włączyć urządzenie, przy tym powinna się zapalić kontrolka pracy.
ONDULACJA
•W celu podkręcania włosów cienkimi lokami podziel włosy na nieduże pasemka i nawiń je na prostownicę.
•Nie rozczesuj włosów tuż po ondulacji, zaczekaj, aż wystygną.
•Aby uzyskać spiralnych loków przekręcić kosmyk włosów przed накручиванием ją na kleszcze.
•W przypadku trwałej ondulacji włosów w pobliżu korzeni należy zachować ostrożność, unikać kontaktu powierzchni roboczej urządzenia ze skórą głowy.
•Po zakończeniu ondulacji odłącz urządzenie od sieci elektroenergetycznej.
CZYSZCZENIE I KONSERWACJA
•Przed czyszczeniem odłącz urządzenie i pozwól mu całkowicie ostygnąć.
•Do czyszczenia płyt i obudowy używaj wilgotnej, miękkiej szmatki.
•Nie używaj agresywnych detergentów, materiałów ściernych, rozpuszczalników ani środków czyszczących. Nigdy nie zanurzaj w wodzie w celu czyszczenia.
•Dokładnie wysusz przed użyciem.
PRZECHOWYWANIE
•Aby nie uszkodzić przewodu, nie nawijaj go na obudowę
•Przechowuj urządzenie w chłodnym i suchym miejscu.

Ten symbol umieszczony na wyrobie, opakowaniu i/lub dołączonej dokumentacji oznacza, że zużytych urządzeń elektrycznych i elektronicznych nie należy wyrzucać wraz ze zwykłymi odpadami gospodarstwa domowego.. Należy je oddawać do specjalnych punktów odbioru.
Aby uzyskać więcej informacji na temat istniejących systemów zbierania odpadów, należy skontaktować się z władzami lokalnymi.
Prawidłowa utylizacja pomaga oszczędzać cenne zasoby i zapobiec ewentualnym negatywnym wpływom na zdrowie ludzi i stan środowiska naturalnego, które mogą powstać w wyniku niewłaściwego postępowania z odpadami.

EST KASUTAMISJUHEND
OHUTUSNÕUANDED

•Lugege käesolev kasutusjuhend tähelepanelikult läbi.
•Enne esimest sisselülitamist kontrollige, kas tootele märgitud tehnilised karakteristikud vastavad vooluvõrgu parameetritele.
•Antud seade on mõeldud ainult koduseks kasutamiseks, mitte tööstuslikuks kasutamiseks.
•Ärge kasutage seadet väljas.
•Eemaldage seade vooluvõrgust enne selle puhastamist ning ajaks, mil fööni ei kasutata.
•Elektrilöögi saamise ja süttimise vältimiseks ärge asetage seadet vette ja teistesse vedelikesse. Kui seade on vette sattunud, ÄRGE SEDA KATSUGE, eemaldage lõikur kohe vooluvõrgust ja pöörduge teeninduskeskuse poole kontrollimiseks.
•Ärge jätke töötavat seadet järelvalveta.
•Jälgige seda, et juhe ei puutuks vastu teravaid servi ja kuumi pindu.
•Olge ettevaatlik, töötamise ajal seade on väga kuumutatud. Vältida kontakti kuuma pinna kuumutusplaadi ja palja nahaga, eriti kõrvade , näo ja kaela ümber.
•Põletusoht. Seadet tuleb hoida lastele kättesaamatult, eriti selle kasutamise ja jahutamise ajal.
•Asetage seade alati alusele, kui see on olemas, või kuumuskindlale siledale pinnale.
•Olge ettevaatlik, kütteelementide puudutamine võib tuua kaasa põletusi.

•Kui kasutate seadet vannitoas, lülitage see võrgust pärast kasutamist välja, kuna vee lähedus on oht, isegi kui seade on välja lülitatud.
•Lisa kaitseks on otstarbekohane paigaldada vannitoa automaatse väljalülitamisseadet (AV) nominaalse rakenduse tähtajaga, mis ei ületa 30 mA. Paigaldamisel tuleb pöörduda spetsialisti poole konsulteerimiseks.
•Seadet ei tohi kasutada isikud (kaasa arvatud lapsed), kelle füüsilised, tunnetuslikud või vaimsed võimed on alanenud, või kellel puuduvad sellekohased kogemused ja teadmised, kui nad ei ole kontrolli all või kui neid ei ole juhendanud isik, kes vastutab nende ohutuse eest.
•Seda seadet tohivad kasutada lapsed alates