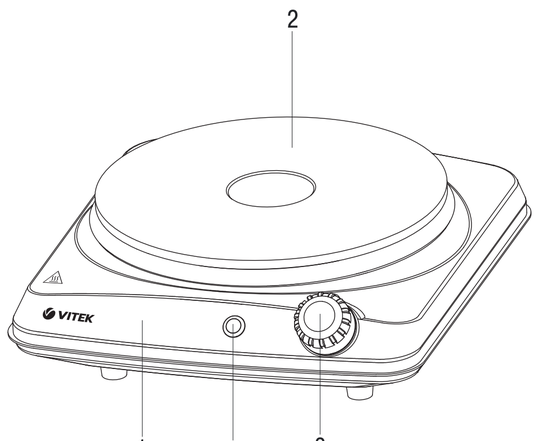

ENGLISH

ELECTRIC HOT PLATE VT-3705
The electric hot plate is intended for cooking and reheating food.

DESCRIPTION
1. Hot plate body
2. Hob
3. Temperature control
4. Pilot light

ATTENTION!
For additional protection it is reasonable to install a residual current device (RCD) with nominal operation current not exceeding 30 mA. To install an RCD, contact a specialist.

SAFETY PRECAUTIONS
Before using the unit, thoroughly read through this instruction manual and keep it for future reference. Use the unit for its intended purposes only, as specified in this manual.
Mishandling the unit can lead to its breakage and cause harm to the user or damage to his/her property.
- Before switching the unit on, make sure that the mains voltage corresponds to the voltage specified on the unit body.
- The power cord is equipped with a Type E/F two-pin plug with a pair of earth contacts; connect it to an outlet having a reliable earth contact.
- To avoid fire, do not use adapters for plugging the unit in.
- To avoid mains overloading, do not switch on several electrical appliances with high power consumption at 1 time.
- Place the unit on a flat stable heat-resistant surface with free access to the mains socket.
- Use the unit in places with proper ventilation. To avoid fire, do not place the unit near curtains and do not cover it during operation.
- Do not use the unit outdoors.
- Do not use the electric hot plate to heat rooms.
- It is forbidden to use the unit in rooms where aerosols and inflammable substances are stored or used.
- Do not use the unit near gas-stoves or heaters; do not place the unit on hot surfaces.
- Do not let the power cord hang from the table or come in contact with hot surfaces or sharp edges.
- Do not twist the cord and do not wind it around the unit body.
- When unplugging the unit, pull the plug but not the cord.
- Do not touch the power plug with wet hands.
- Do not use the unit near the kitchen sink, do not expose it to moisture.
- To avoid the risk of electric shock or fire, do not immerse the unit body, the power cord and the power plug into water or any other liquids.
- If the unit is dropped into water:
  – do not touch the water;
  – unplug the unit immediately, only after that you may take the unit out of the water;
  – apply to an authorized service center for testing or repairing the unit.
- Be careful: the hob and the hot plate body heat up strongly during operation, do not touch hot surfaces.
- Do not move the unit until it cools down completely.
- Do not allow children to use the unit as a toy.
- For children safety reasons do not leave polyethylene bags used as a packaging unattended.

Attention!** Do not allow children to play with polyethylene bags or packaging film.* ***Danger of suffocation!
- This unit is not intended to be used by children.
- Close supervision is necessary when children or people with disabilities are near the operating unit.
- Do not allow children to touch the hot plate body, the power cord or the power plug during operation of the unit.
- During the unit operation and breaks between operation cycles, place the unit out of reach of children.
- The unit is not intended for usage by physically or mentally disabled persons (including children) or by persons lacking experience or knowledge if they are not under supervision of a person who is responsible for their safety or if they are not instructed by this person on the usage of the unit.
- Do not use the unit if the power cord or plug is damaged, if the unit works improperly or after it was dropped.
- Do not attempt to repair the unit by yourself. Do not disassemble the unit, if any malfunction is detected or after it was dropped, unplug the unit and apply to any authorized service center from the contact address list given in the warranty certificate and on the website www.vitek.ru.
- To avoid damages, transport the unit in the original package only.
- Keep the unit out of reach of children and people with disabilities.

THE UNIT IS INTENDED FOR HOUSEHOLD USE ONLY, ITS COMMERCIAL USAGE AND USAGE IN PRODUCTION AREAS AND WORK SPACES IS PROHIBITED.

PLACING THE HOT PLATE
- Place the unit on a flat, stable heat-resistant surface, capable of bearing the weight of the hot plate and cooked food. Use the unit out of reach of children.
- Do not use the unit in places with high humidity, as well as near inflammable objects and substances.
- Good ventilation is necessary for proper unit operation; provide free space not less than 10-15 cm around the hot plate.
- Make sure that the power cord has no damages and does not run over any hot or sharp surfaces.
- Do not place the unit close to kitchen cupboards and shelves.
- Do not move the unit with cookware on it and until it has cooled down completely.

BEFORE THE FIRST USE
After the unit transportation or storage at low temperature keep it for at least three hours at room temperature before switching on.
- Before the first use of the cooker, remove any package materials and promo stickers that can hinder the normal operation of the unit.
- Make sure that your home mains voltage corresponds to the voltage specified on the unit body.
- Check that the temperature control (3) is in the position "●● ●".

USAGE
- Before switching on make sure that there is no moisture or food remnants on the hot plate hob (2).
- Place the cookware in the center of the hob (2).
- Insert the power plug into the mains socket.
- Select the hot plate operation mode with the temperature control (3):
  "●● ●" – the hot plate is off;
  "5" - the maximum heating temperature.

Note: *While the first switching-on, the hob (2) is scorched, therefore occurrence of a small amount of smoke or foreign smell is possible, it is normal.*
- During the operation the pilot light (4) lights up, when the unit heats up to the required temperature, the pilot light (4) goes out.
- After cooking set the temperature control (3) to the position "●● ●" and unplug the unit.

Be careful! *The hob (2) surface and the hot plate body (1) heat up during the operation and remain hot for some time after the unit is unplugged.*
ATTENTION!
To avoid damaging the unit do not switch it on without cookware placed on the hob (2) and do not use the electric hot plate for heating of rooms.
Note: *To reach the best contact with the hob, choose cookware with a flat bottom matching the hob diameter.*

CLEANING AND MAINTENANCE
Never immerse the unit into water or other liquids.
- Clean the electric hot plate regularly.
- Set the temperature control to the position "●● ●".
- Unplug the unit from the mains and let it cool down.
- For cleaning use non-abrasive soft cleaners put on a sponge or on a soft cloth, do not use abrasives.
- After cleaning the hot plate body (1) and the hob (2) wipe them dry.

STORAGE
- Clean the unit before taking it away for storage.
- Wind up the power cord.
- Keep the unit in a dry cool place out of reach of children and disabled persons.

DELIVERY SET
Electric hot plate – 1 pc.
Instruction manual – 1 pc.

TECHNICAL SPECIFICATIONS
Power supply: 220-240 V ~ 50 Hz
Rated input power: 1500 W
Hob diameter: 185 mm

RECYCLING

For environment protection do not throw out the unit and the batteries (if included), do not discard the unit and the batteries with usual household waste after the service life expiration; apply to specialized centers for further recycling.
The waste generated during the disposal of the unit is subject to mandatory collection and consequent disposal in the prescribed manner.
For further information about recycling of this product apply to a local municipal administration, a disposal service or to the shop where you purchased this product.

The manufacturer preserves the right to change design, structure and specifications not affecting general principles of the unit operation without a preliminary notification due to which insignificant differences between the manual and product may be observed. If the user reveals such differences, please report them via e-mail info@vitek.ru for receipt of an updated manual.

Unit operating life – 3 years

Guarantee
Details regarding guarantee conditions can be obtained from the dealer from whom the appliance was purchased. The bill of sale or receipt must be produced when making any claim under the terms of this guarantee.

This product conforms to the EMC Directive 2014/30/EU and to the Low Voltage Directive 2014/35/EU.

РУССКИЙ

ПЛИТКА ЭЛЕКТРИЧЕСКАЯ VT-3705
Электрическая плитка предназначена для разогрева и приготовления продуктов питания.

ОПИСАНИЕ
1. Корпус плитки
2. Конфорка
3. Регулятор температуры
4. Световой индикатор

ВНИМАНИЕ!
Для дополнительной защиты в цепи питания целесообразно установить устройство защитного отключения (УЗО) с номинальным током срабатывания, не превышающим 30 мА. Для установки УЗО обратитесь к специалисту.

МЕРЫ БЕЗОПАСНОСТИ
Перед началом эксплуатации устройства внимательно прочитайте настоящую инструкцию по эксплуатации и сохраните её для использования в качестве справочного материала. Используйте устройство только по его прямому назначению, как изложено в данной инструкции.
Неправильное обращение с устройством может привести к его поломке, причинению вреда пользователю или его имуществу.
- Перед включением убедитесь, что напряжение электрической сети соответствует напряжению, указанному на корпусе устройства.
- Сетевой шнур снабжен «евровилкой»; включайте её в розетку, имеющую надёжный контакт заземления.
- Чтобы избежать возникновения пожара, не используйте переходники при подключении плитки к электрической розетке.
- Во избежание перегрузки электрической сети не включайте одновременно несколько приборов с большой потребляемой мощностью.
- Размещайте устройство на ровной, устойчивой, теплостойкой поверхности так, чтобы доступ к сетевой розетке был свободным.
- Используйте устройство в местах с хорошей вентиляцией. Во избежание возгорания ни в коем случае не размещайте устройство рядом с занавесками или шторами и не накрывайте его во время работы.
- Не используйте прибор вне помещений.
- Не используйте электроплитку для обогрева помещений.
- Запрещается использование устройства в помещениях, где хранятся или используются аэрозоли и легковоспламеняющиеся вещества.
- Не используйте прибор вблизи газовых плит и обогревателей, а также не ставьте его на горячие поверхности.
- Не допускайте свисания сетевого шнура со стола, а также его контакта с горячими поверхностями и острыми кромками.
- Не перекручивайте сетевой шнур и не наматывайте его вокруг корпуса устройства.
- При отключении вилки сетевого шнура из розетки не тяните за шнур, держитесь за вилку рукой.
- Не беритесь за вилку сетевого шнура мокрыми руками.
- Не пользуйтесь устройством в непосредственной близости от кухонной раковины, не подвергайте воздействию влаги.
- Во избежание поражения электрическим током или возгорания не погружайте корпус устройства, сетевой шнур и вилку сетевого шнура в воду или в любые другие жидкости.
- Если устройство упало в воду:
  – не прикасайтесь к воде;
  – немедленно извлеките вилку сетевого шнура из электрической розетки, и только после этого можно достать устройство из воды;
  – обратитесь в авторизованный (уполномоченный) сервисный центр для осмотра или ремонта устройства.
- Будьте осторожны: во время работы конфорка и корпус сильно нагреваются, не дотрагивайтесь до горячих поверхностей.
- Не перемещайте прибор, пока он полностью не остынет.
- Не разрешайте детям использовать прибор в качестве игрушки.
- Из соображений безопасности детей не оставляйте полиэтиленовые пакеты, используемые в качестве упаковки, без надзора.

Внимание! *Не разрешайте детям играть с полиэтиленовыми пакетами или упаковочной плёнкой.* ***Опасность удушья!***
- Данное устройство не предназначено для использования детьми.
- Будьте особенно внимательны, если поблизости от работающего устройства находятся дети или лица с ограниченными возможностями.
- Не разрешайте детям прикасаться к корпусу плитки, к сетевому шнуру и к вилке сетевого шнура во время работы устройства.
- Во время работы и в перерывах между рабочими циклами размещайте устройство в местах, недоступных для детей.
- Прибор не предназначен для использования лицами (включая детей) с пониженными физическими, психическими или умственными способностями или при отсутствии у них опыта или знаний, если они не находятся под контролем или не проинструктированы об использовании прибора лицом, ответственным за их безопасность.
- Запрещается использовать устройство при наличии повреждений сетевой вилки или сетевого шнура, если устройство работает с перебоями, а также после его падения.
- Запрещается самостоятельно ремонтировать прибор. Не разбирайте прибор самостоятельно, при возникновении любых неисправностей или после падения выключите прибор из электрической розетки и обратитесь в любой авторизованный (уполномоченный) сервисный центр по контактным адресам, указанным в гарантийном талоне и на сайте www.vitek.ru.
- Во избежание повреждений перевозите устройство только в заводской упаковке.
- Храните устройство в местах, недоступных для детей и людей с ограниченными возможностями.

УСТРОЙСТВО ПРЕДНАЗНАЧЕНО ТОЛЬКО ДЛЯ БЫТОВОГО ИСПОЛЬЗОВАНИЯ В ЖИЛЫХ ПОМЕЩЕНИЯХ, ЗАПРЕЩАЕТСЯ КОММЕРЧЕСКОЕ ИСПОЛЬЗОВАНИЕ И ИСПОЛЬЗОВАНИЕ УСТРОЙСТВА В ПРОИЗВОДСТВЕННЫХ ЗОНАХ И РАБОЧИХ ПОМЕЩЕНИЯХ.

РАЗМЕЩЕНИЕ ЭЛЕКТРОПЛИТКИ
- Размещайте устройство на ровной, устойчивой, теплостойкой поверхности, способной выдержать вес электроплитки и вес приготавливаемых продуктов. Используйте устройство в недоступном для детей месте.
- Не используйте прибор в местах с повышенной влажностью, а также вблизи легковоспламеняющихся предметов и веществ.
- Для правильного функционирования устройства необходима хорошая вентиляция, обеспечьте свободное пространство не менее 10-15 см вокруг электроплитки.
- Убедитесь, что сетевой шнур не имеет повреждений и не проходит через любые горячие или острые поверхности.
- Не размещайте устройство в непосредственной близости с кухонными шкафами и полками.
- Не перемещайте устройство, пока оно полностью не остыло, и если на нем находится посуда.

ПЕРЕД ПЕРВЫМ ВКЛЮЧЕНИЕМ
После транспортировки или хранения устройства при пониженной температуре необходимо выдержать его при комнатной температуре не менее трёх часов.
- Перед первым использованием плитки удалите все упаковочные материалы и рекламные наклейки, мешающие нормальной работе устройства.
- Убедитесь, что напряжение в сети соответствует рабочему напряжению плитки.
- Проверьте, чтобы регулятор температуры (3) находился в положении «●● ●».

ИСПОЛЬЗОВАНИЕ
- Перед включением убедитесь в отсутствии влаги и остатков пищи на конфорке электроплитки (2).
- Расположите посуду по центру конфорки (2).
- Вставьте вилку сетевого шнура в розетку.
- Выберите режим работы плитки при помощи регулятора температуры (3):
  «●● ●» – плитка выключена;
  «5» – максимальная температура нагрева.

Примечание: *При первом включении конфорка (2) обгорает, поэтому возможно появление небольшого количества дыма или постороннего запаха – это нормальное явление.*
- Во время работы загорается световой индикатор (4), по достижении установленной температуры световой индикатор (4) гаснет.
- По завершении приготовления установите регулятор температуры (3) в положение «●● ●» и выньте вилку сетевого шнура из розетки.

Будьте осторожны! *Поверхности конфорки (2) и корпус электроплитки (1) нагреваются во время работы и остаются горячими в течение некоторого времени после выключения устройства.*
ВНИМАНИЕ!
Во избежание повреждения устройства не включайте его без кухонной посуды, установленной на конфорке (2), и не используйте электроплитку для обогрева помещений.
Примечание: *Для обеспечения лучшего контакта с конфоркой рекомендуется выбирать посуду с плоским дном, соответствующим диаметру конфорки.*

ЧИСТКА И УХОД
Запрещается погружать устройство в воду или любые другие жидкости.
- Регулярно проводите чистку электрической плитки.
- Установите регулятор температуры в положение «●● ●».
- Отключите устройство от электрической сети, вынув вилку сетевого шнура из розетки, и дайте устройству остыть.
- При чистке используйте мягкие, неабразивные моющие средства, нанесенные на губку или на мягкую ткань, не пользуйтесь абразивными моющими средствами.
- После чистки корпуса плитки (1) и конфорки (2), вытрите их насухо.

ХРАНЕНИЕ
- Перед тем как убрать прибор на хранение, выполните его чистку.
- Смотайте шнур питания.
- Храните устройство в сухом прохладном месте, недоступном для детей и людей с ограниченными возможностями.

КОМПЛЕКТ ПОСТАВКИ
Плитка электрическая – 1шт.
Инструкция – 1шт.

ТЕХНИЧЕСКИЕ ХАРАКТЕРИСТИКИ
Электропитание: 220-240 В ~ 50 Гц
Номинальная потребляемая мощность: 1500 Вт
Диаметр конфорки: 185 мм

УТИЛИЗАЦИЯ

В целях защиты окружающей среды, после окончания срока службы прибора и элементов питания (если входят в комплект), не выбрасывайте их вместе с обычными бытовыми отходами, передайте прибор и элементы питания в специализированные пункты для дальнейшей утилизации.
Отходы, образующиеся при утилизации изделий, подлежат обязательному сбору с последующей утилизацией в установленном порядке.
Для получения дополнительной информации об утилизации данного продукта обратитесь в местный муниципалитет, службу утилизации бытовых отходов или в магазин, где Вы приобрели данный продукт.

Производитель сохраняет за собой право изменять дизайн, конструкцию и технические характеристики, не влияющие на общие принципы работы устройства, без предварительного уведомления, из-за чего между инструкцией и изделием могут наблюдаться незначительные различия. Если пользователь обнаружил такие несоответствия, просим сообщить об этом по электронной почте info@vitek.ru для получения обновленной версии инструкции.

Срок службы устройства – 3 года

Данное изделие соответствует всем требуемым европейским и российским стандартам безопасности и гигиены.

ИЗГОТОВИТЕЛЬ: СТАР ПЛЮС ЛИМИТЕД (STAR PLUS LIMITED)
МЕСТОНАХОЖДЕНИЕ И ПОЧТОВЫЙ АДРЕС ДЛЯ СВЯЗИ:
ЮНИТ БИ ЭНД СИ, 15Й ЭТАЖ,КЭЙСИ АБЕРДИН ХАУС, №38, ХЕНГ ИП РОУД, ВОНГ ЧУК ХАНГ, ГОНКОНГ, КНР
ИМПОРТЕР: ООО «ВИТЕК.РУС»
МЕСТОНАХОЖДЕНИЕ И ПОЧТОВЫЙ АДРЕС ДЛЯ СВЯЗИ:
117209, РФ, Г. МОСКВА, СЕВАСТОПОЛЬСКИЙ ПР-КТ, Д. 28, КОРП. 1.
www.vitek.ru
ТЕЛЕФОН ДЛЯ СПРАВОК: 8-800-100-18-30

СДЕЛАНО В КНР

ҚАЗАҚША

VT-3705 ЭЛЕКТР ПЛИТКАСЫ
Электр плиткасы тағам енімдерін әзірлеуге және жылытуға тағайындалған.

СИПАТТАМАСЫ
1. Плитка корпусы
2. Конфорка
3. Температура реттегіші
4. Жарық индикаторы

НАЗАР АУДАРЫҢЫЗ!
Қосымша қорғану үшін қуат тізбегіне 30 мА-ден аспайтын номиналды жұмыс істеу тоғы бар қорғаушы сөндіргіш құрылғысы (ҚСҚ) орнатып қойған жөн. ҚСҚ орнату үшін мамаңа жүгініңіз.

ҚАУІПСІЗДІК ШАРАЛАРЫ
Құрылғыны пайдаланар алдында осы пайдалану нұсқаулығын мұқият оқып шығыңыз және оны анықтағыш материал ретінде пайдалану үшін сақтап қойыңыз. Құрылғыны осы нұсқаулықта баяндалғандай тікелей мақсатына сай пайдаланыңыз.
Қарапды дұрыс пайдаланбау оның сынуына әкелуі, пайдаланушыға немесе оның мүлтіне зиян келтіруі мүмкін.
- Іске қосу алдында, электр желісіндегі кернеу құрылғы корпусында көрсетілген кернеуге сәйкес келетінін көз жеткізіңіз.
- Желі бауы екі үйекті айырмен қамтылған, "E/F типті" екі жалғандырғыш байланысы бар; оны сенімді жерлендіру байланысы бар розеткаға қосыңыз.
- Өрт шығуын болдырмас үшін, құрылғыны электр розеткасына қосарда жалғастырғыштарды пайдаланбаңыз.
- Электр желісі жүктемесінің шамадан асып кетуін болдырмау үшін, тұтыну қуаттылығы үлкен аспапты бір мезгілде қоспаңыз.
- Құрылғыны тұзу, тұрақты, жылыға төзімді бетке орналастырыңыз, желі розеткасына еркін қолжетімділік болсын.
- Құрылғыны жақсы желдетілетін жерлерде пайдаланыңыз. Өртенуге жол бермеу үшін ешбір жағдайда құрылғыны шымылдықтар немесе перделердің қасына орналастырмаңыз және жұмыс уақытында оның үстін жаппаңыз.
- Аспапты үй-жайлардан тыс жерде пайдаланбаңыз.
- Электр плиткасын үй-жайды жылыту үшін пайдаланбаңыз.
- Құрылғыны тез тұтанатын заттарды және әрозольдерді сақтайтын немесе пайдаланатын үй-жайларда пайдалануға тыйым салынады.
- Аспапты газ плиталардың және жылытқыштардың жанында пайдаланбаңыз, сондай-ақ оны ыстық беттердің үстіне қоймаңыз.
- Желі бауының үстелдеп салбырауына, сондай-ақ оның ыстық беттер мен жиһаздың өткір жиектеріне тиюіне жол бермеңіз.
- Желі бауын иіріп бұрамаңыз және оны құрылғы корпусына айналдыра орамаңыз.
- Желі бауының айырын розеткадан сығырғанда баудан тартпаңыз, айырын қолмен ұстаңыз.
- Желі бауының айырын сулы қолмен ұстамаңыз.
- Құрылғыны асхана раковинасының тікелей жанында пайдаланбаңыз, ылғалдың әсеріне тигізбеңіз.
- Электр тоғымен зақымдану немесе өртенуді болдырмау үшін, құрылғы корпусын, желі бауын және желі бауының айырын суға немесе кез келген сұйықтыққа батырмаңыз.
- Егер құрылғы суға құлап кетсе:
  – суға тиспеңіз;
  – электр розеткасынан дереу желі бауының айырын сығырып алыңыз, содан кейін ғана құрылғыны судан алып шығуға болады;
  – құрылғыны жөндеу немесе қарау үшін авторланған (уәкілетті) сервис орталығына жүгініңіз.
- Абай болыңыз: жұмыс уақытында конфорка мен корпус қатты қызады, ыстық беттерге қолыңызды тигізбеңіз.
- Аспап толық салқындағанға дейін, оны қозғалтпаңыз.
- Балаларға аспапты ойыншық ретінде пайдалануға рұқсат етпеңіз
- Балалардың қауіпсіздігі мақсатында орау ретінде пайдаланылатын полиэтиленталарды қараусыз қалдырмаңыз.

Назар аударыңыз! *Балаларға полиэтилен пакеттерімен немесе қаптама үлдірмен ойнауға рұқсат бермеңіз.* ***Тұншығу қаупі бар!***
- Берілген құрал балалардың пайдалануына арналмаған.
- Егер жұмыс істеп тұған құралдың маңында балалар немесе мүмкіндіктері шектеулі адамдар жүрсе, аса сақ болыңыз.
- Құрылғы жұмыс істеп тұрған кезде балаларға плитка корпусына, желі бауына және желі бауының айырына қол тигізуіне рұқсат етпеңіз.
- Жұмыс істеу уақытында және жұмыс циклдері арасындағы үзілістерде құрылғыны балалардың қолы жетпейтін жерде орналастырыңыз.
- Дене, жүйке немесе сана мүмкіндіктері төмендетілген тұлғалардың (балаларды қоса) немесе оларда тәжірибесі немесе білімі болмаса, егер олар бақыланбаса немесе олардың қауіпсіздігі үшін жауап беретін тұлғамен аспапты пайдалану туралы нұсқаулықтар берілген болмаса, аспап пайдалануға арналмаған.
- Желі бауының айыры немесе желі бауының бүлінулері болса, егер құрылғы іркілістермен жұмыс істесе, және ол құлағаннан кейін құрылғыны пайдалануға тыйым салынады.
- Аспапты өздігінен жөндеуге тыйым салынады. Аспапты өздігінен бөлшектемеңіз, кез-келген ақаулықтар пайда болғанда, сонымен қатар құрылғы құлағаннан кейін аспапты электр розетсасынан ажыратыңыз және кепілдік талоны мен www.vitek.ru сайтында көрсетілген байланыс мекенжайлары бойынша кез-келген авторланған (уәкілетті) қызмет көрсету орталығына жүгініңіз.
- Бұйымдарды жол бермеу үшін құрылғыны зауыт қаптамасында ғана тасымалдаңыз.
- Құрылғыны балалардың және мүмкіндіктері шектеулі адамдардың қолы жетпейтін жерде сақтаңыз.

ҚҰРЫЛҒЫ ТҰРҒЫН ҮЙ-ЖАЙЛАРДА ТҰРМЫСТЫҚ ПАЙДАЛАНУҒА ҒАНА АРНАЛҒАН, ҚҰРЫЛҒЫНЫ КОММЕРЦИЯЛЫҚ ПАЙДАЛАНУҒА ЖӘНЕ ӨНДІРІСТІК АЙМАҚТАР МЕН ЖҰМЫС ҮЙ-ЖАЙЛАРЫНДА ПАЙДАЛАНУҒА ТЫЙЫМ САЛЫНАДЫ.

ЭЛЕКТР ПЛИТКАНЫ ОРНАЛАСТЫРУ
- Құрылғыны тұзу, тұрақты, жылыға төзімді, электр плиткасының салмағы мен әзірленіп тағам салмағын көтеретіндей бетке орналастырыңыз. Құрылғыны балалардың қолы жетпейтін жерде сақтаңыз.
- Құрылғыны ылғалдылығы жоғары жерлерде, сондай-ақ тез тұтанатын бұйымдар мен заттардың жанында пайдаланбаңыз.
- Құрылғы дұрыс жұмыс істеуі үшін жақсы желдетілетін жер керек, құрылғының айналасында кемінде 10-15 см ашық кеңістік қалдырыңыз.
- Желі бауының бүлінген жерлерінің жоқтығын және кез келген ыстық немесе өткір беттермен өтіп тұрғанын тексеріңіз.
- Құрылғыны ас үйдегі шкафтар мен серелерге тікелей жақын орналастырмаңыз.
- Құрылғы толық суымайынша және оның үстінде ыдыс-аяқ тұрса оны жылжытпаңыз.

АЛҒАШҚЫ ҚОСУ АЛДЫНДА
Тасымалданғаннан кейін немесе құрал төмен температурада сақталған болса, оны бөлме температурасында үш сағаттан кем емес уақыт ұстау керек.
- Плитканы бірінші пайдаланар алдында барлық қаптама материалдарын және құрылғының қалыпты жұмысына кедергі келтіретін, жапсырмаларды алып тастаңыз.
- Желі кернеуі плитканың жұмыс кернеуіне сәйкес келетініне көз жеткізіңіз.
- Температура (3) реттегішінің «●● ●» күйінде тұруын тексеріңіз.

ҚОЛДАНУ
- Қосар алдында плитка конфоркасында (2) тағам қалдықтары мен ылғалдың жоқтығына көз жеткізіңіз.
- Ыдысты конфорканың (2) ортасына қойыңыз.
- Желі бауының айырын розеткаға сапыңыз.
- Плитканың жұмыс режимін температура реттегіші (3) көмегімен таңдаңыз:
  «●● ●» – плитка сөндірулі;
  «5» – қыздырудың максималдық температурасы.

Ескерту: *Бірінші рет іске қосу кезінде конфорка (2) күйеді, сондықтан аздаған түтін немесе бөтен иіс шығуы мүмкін – бұл қалыпты құбылыс.*
- Жұмыс кезде жарық индикаторы (4) жанады, белгіленген температураға жеткен кезде жарық индикаторы (4) өшеді.
- Дайындаушы анықтаған кейін температура реттегішін (3) күйіне «●● ●» орнатыңыз және желі бауының айырын розеткадан сығырыңыз.

Абай болыңыз! *Жұмыс кезінде конфорка беттері (2) мен электр плитканың корпусы (1) қызады және құрылғыны өшіреннен кейін біраз уақыт бойы ыстық бұйым тұрады.*
НАЗАР АУДАРЫҢЫЗ!
Құрылғының бұзылуына жол бермеу үшін оны конфоркаға (2) орнатпаған ас үй ыдысынсыз қосуға болмайды және үй-жайды қыздыру үшін электр плитканы пайдалануға болмайды.
Ескерту: *Конфоркамен жақсы байланысты қамтамасыз ету үшін конфорканың диаметріне сәйкес келетін, түбі жазық ыдысты таңдауға кеңес беріледі.*

ТАЗАЛАУЫ МЕН КҮТІМІ
Құрылғыны суға немесе басқа сұйықтықтарға батыруға тыйым салынады.
- Электр плиткаңды тазалауын уақтылы жасап отырыңыз.
- Температура реттегіші «●● ●» күйіне орнатыңыз.
- Желі бауы айырын розеткадан сығырып, құрылғыны электр желіден ажырітқ және құрылғыны суытыңыз.
- Тазалау кезінде губкаға немесе жұмсақ матаға жағылған жұмсақ, қажамайтын жуу құралдарын пайдаланыңыз, қажағыш жуатын құралдарды пайдаланбаңыз.
- Плитка корпусы (1) мен конфорканы (2) тазалағаннан кейін оларды құрғатып сүртіңіз.

САҚТАЛУЫ
- Аспапты сақтауға алып қоярдан бұрын, оны тазалап алыңыз.
- Қуаттандыру бауын ораңыз.
- Құралды құрғақ салқын, балалардың және мүмкіндіктері шектеулі адамдардың қолы жетпейтін жерде сақтаңыз.

ЖЕТКІЗІЛІМ ЖИНАҒЫ
Электр плитка – 1дн.
Нұсқаулық – 1дн.

ТЕХНИКАЛЫҚ СИПАТТАМАЛАРЫ
Электртік қуаттандыруы: 220-240 В ~ 50 Гц
Номиналдық тұтынатын қуаты: 1500 Вт
Конфорка диаметрі 185 мм

ҚАЙТА ӨҢДЕУ

Қоршаған ортаны қорғау мақсатында, аспаптың және қуаттандыру элементтерінің (егер жинақтың құрамына кірсе) қызмет ету мерзімі аяқталғанған кейін, оларды күнделікті тұрмыстық қалдықтармен бірге тастауға болмайды, аспап пен қуаттандыру элементтерін ары қарай кәдеге асыру үшін мамандандырылған орындарға өткізу керек.
Бұйымдарды қайта өңдеу кезінде пайда болатын қалдықтар белгіленген тәртіп бойынша келесі қайта өңделетін міндетті жинауға жатады.
Берілген өнімді қайта өңдеу туралы қосымша ақпаратты алу үшін жергілікті муниципалитетке, тұрмыстық қалдықтарды қайта өңдеу қызметіне немесе берілген өнімді Сіз сатып алған дүкенге хабарласыңыз.

Дайындаушы аспапты жақсарту мақсатында, алдын-ала хабарламай, аспаптың дизайнын, конструкциясы және оның жұмыс қағидатына әсер ететін техникалық сипаттамаларын өзгерту құқығын өзіне қалдырады, соған байланысты нұсқаулық пен бұйымның арасында көбір айырмашылықтар болуы мүмкін. Егер пайдаланушы осындай сәйкессіздіктерді анықтаса, нұсқаулықтың жаңартылған нұсқасын алу үшін сәйкессіздік туралы info@vitek.ru электрондық поштасына хабарлауыңызды сұраймыз.

Аспаптың қызмет ету мерзімі – 3 жыл

Гарантиялық міндеттілігі
Гарантиялық жағдайдағы қаралып жатқан бөлшектер диперден тек сатып алынған адамға ғана беріледі. Осы гарантиялық міндеттілігіндегі шағымдалған жағдайда төленген чек немесе квитанциясын көрсету қажет.

IM VT-3705.indd 1
27.11.2018 14:55:56
TM.by ONLINE STORE https://tm.by Интернет-магазин

УКРАЇНСЬКА

ПЛИТКА ЕЛЕКТРИЧНА VT-3705
Електрична плитка призначена для розігрівання та приготування продуктів харчування.

ОПИС
1. Корпус плитки
2. Конфорка
3. Регулятор температури
4. Світловий індикатор

УВАГА!
Для додаткового захисту у колі живлення доцільно встановити пристрій захисного вимкнення (ПЗВ) з номінальним струмом спрацьовування, що не перевищує 30 мА. Для установлення ПЗВ звернiться до фахівця.

ЗАХОДИ БЕЗПЕКИ
Перед початком експлуатації електроприладу уважно прочитайте цю інструкцію з експлуатації та збережіть її для використання як довідковий матеріал. Використовуйте даний пристрій тільки за його прямим призначенням, як вказано у цій інструкції.
Неправильне використання пристрою може призвести до його поломки, завдання шкоди користувачеві або його майну.

- Перед першим вмиканням переконайтеся, що напруга електричної мережі відповідає напрузі, вказаній на корпусі пристрою.
- Мережний шнур оснащений двополюсної виделкою з подвійними заземлювальними контактами «Тип Е/F»; вмикайте її у розетку, що має надійний контакт заземлення.
- Щоб уникнути виникнення пожежі, не використовуйте перехідники при підмиканні плитки до електричної розетки.
- Щоб уникнути перевантаження електричної мережі, не вмикайте одночасно декілька пристроїв з великою споживаною потужністю.
- Розміщайте пристрій на рівній, стійкій, теплостійкій поверхні так, щоб доступ до мережної розетки був вільним.
- Використовуйте пристрій в місцях з доброю вентиляцією. Щоб уникнути загоряння, в жодному разі не розміщуйте пристрій поряд з занавісками або шторами та не накривайте його під час роботи.
- Не використовуйте пристрій поза приміщеннями.
- Не використовуйте електроплитку для обігрівання приміщень.
- Забороняється використання пристрою у приміщеннях, де зберігаються або використовуються легкозаймисті речовини.
- Не використовуйте пристрій поблизу газових плит та обігрівачів, а також не ставте його на гарячі поверхні.
- Не допускайте звисання мережного шнура зі столу, а також його контакту з гарячими поверхнями або гострими окрайками.
- Не перекручуйте мережний шнур та не намотуйте його довкола корпусу пристрою.
- При вимкненні вилки мережного шнура з електричної розетки не тягніть за шнур, а тримайтеся за вилку рукою.
- Не беріться за вилку мережного шнура мокрими руками.
- Не користуйтеся пристроєм в безпосередній близькості від кухонної раковини, не піддавайте дії вологи.
- Щоб уникнути ураження електричним струмом або займання, не занурюйте корпус пристрою, мережний шнур та вилку мережного шнура у воду або в будь-які інші рідини.
- Якщо пристрій впав у воду:
  – не торкайтеся води;
  – негайно витягніть вилку мережного шнура з електричної розетки, і лише після цього можна дістати пристрій з води;
  – зверніться до авторизованого (уповноваженого) сервісного центру для огляду або ремонту пристрою.
- Будьте обережні: під час роботи конфорка та корпус сильно нагріваються, не торкайтеся гарячих поверхонь.
- Не переміщайте пристрій, поки він повністю не остигне.
- Не дозволяйте дітям використовувати пристрій як іграшку.
- З міркувань безпеки дітей не залишайте поліетиленові пакети, що використовуються як упаковка, без нагляду.

Увага! *Не дозволяйте дітям грати з поліетиленовими пакетами або пакувальною плівкою.* ***Небезпека задушення!***

- Цей пристрій не призначений для використання дітьми.
- Будьте особливо уважні, якщо поблизу від працюючого пристрою знаходяться діти або особи з обмеженими можливостями.
- Не дозволяйте дітям торкатися корпусу моторного блоку, мережного шнура та вилки мережного шнура під час роботи пристрою.
- Під час роботи та у перервах між робочими циклами розміщайте пристрій у місцях, недоступних для дітей.
- Пристрій не призначений для використання особами (включаючи дітей) зі зниженими фізичними, психічними і розумовими здібностями або при відсутності у них досвіду або знань, якщо вони не знаходяться під контролем або не проінструктовані щодо використання пристрою особою, відповідальною за їх безпеку.
- Забороняється використовувати пристрій, якщо є пошкодження мережної вилки або мережного шнура, якщо пристрій працює з перебоями, а також після його падіння.
- Забороняється самостійно ремонтувати пристрій. Не розбирайте пристрій самостійно, при виникненні будь-яких несправностей, а також після падіння пристрою вимкніть пристрій з електричної розетки та зверніться до будь-якого авторизованого (уповноваженого) сервісного центру за контактними адресами, вказаними у гарантійному талоні та на сайті www.vitek.ru.
- Щоб уникнути пошкоджень, перевозьте пристрій лише у заводській упаковці.
- Зберігайте пристрій у місцях, недоступних для дітей та людей з обмеженими можливостями.

ПРИСТРІЙ ПРИЗНАЧЕНИЙ ТІЛЬКИ ДЛЯ ПОБУТОВОГО ВИКОРИСТАННЯ У ЖИТЛОВИХ ПРИМІЩЕННЯХ, ЗАБОРОНЯЄТЬСЯ КОМЕРЦІЙНЕ ВИКОРИСТАННЯ ТА ВИКОРИСТАННЯ ПРИСТРОЮ У ВИРОБНИЧИХ ЗОНАХ ТА РОБОЧИХ ПРИМІЩЕННЯХ.

РОЗМІЩЕННЯ ЕЛЕКТРОПЛИТКИ
- Розташуйте пристрій на рівній, стійкій, теплостійкою поверхні, здатної витримати вагу електроплитки та вагу готуємих продуктів. Використовуйте пристрій в недоступному для дітей місці.
- Не використовуйте пристрій в місцях з підвищеною вологістю, а також поблизу легкозаймистих предметів та речовин.
- Для правильного функціонування пристрою необхідна хороша вентиляція, забезпечте вільний простір не менше 10-15 см навколо електроплитки.
- Переконайтеся, що мережний шнур не має пошкоджень та не проходить через будь-які гарячі або гострі поверхні.
- Не розміщайте пристрій в безпосередній близькості з кухонними шафами та полицями.
- Не переміщайте пристрій, поки воно повністю не охололо, і якщо на ньому знаходиться посуд.

ПЕРЕД ПЕРШИМ ВМИКАННЯМ
Після транспортування або зберігання пристрою при зниженій температурі необхідно витримати його при кімнатній температурі не менше трьох годин.

- Перед першим використанням плитки видаліть всі пакувальні матеріали та рекламні наклейки, що заважають нормальній роботі пристрою.
- Переконайтеся, що напруга у мережі відповідає робочій напрузі плитки.
- Перевірте, щоб регулятори температури (3) знаходився у положенні «●●●».

ВИКОРИСТАННЯ
- Перед увімкненням переконайтеся у відсутності вологи та залишків їжі на конфорці електроплитки (2).
- Розмістіть посуд по центру конфорки (2).
- Вставте вилку мережного шнура у розетку.
- Виберіть режим роботи плитки за допомогою регулятора температури (3):
  «●●●» – плитка вимкнена;
  «5» – максимальна температура нагріву.

Примітка: *При першому вмиканні конфорка (2) обгорає, тому можливе з'явлення невеликої кількості диму або стороннього запаху – це нормальне явище.*

- Під час роботи засвічується світловий індикатор (4), після досягнення встановленої температури світловий індикатор (4) гасне.
- Після завершення приготування установіть регулятор температури (3) у положення «●●●» та виймiть вилку мережного шнура з розетки.

Будьте обережні! *Поверхні конфорок (2) та корпус електроплитки (1) нагріваються під час роботи та залишаються гарячими протягом деякого часу після вимкнення пристрою.*
УВАГА!
Щоб уникнути пошкодження пристрою, не вмикайте його без кухонного посуду, встановленого на конфорці (2), та не використовуйте електроплитку для обігрівання приміщень.
Примітка: *Для забезпечення кращого контакту з конфоркою рекомендується вибирати посуд з плоским дном, відповідним діаметру конфорки.*

ЧИЩЕННЯ ТА ДОГЛЯД
Ніколи не занурюйте пристрій у воду або будь-які інші рідини.

- Регулярно робіть чищення електричної плитки.
- Установіть регулятор температури у положення «●●●».
- Вимкніть пристрій з електричної мережі, вийявши вилку мережного шнура з розетки, та дайте пристрою остигнути.
- При чищенні використовуйте м'які, неабразивні мийні засоби, нанесені на губку або на м'яку тканину, не користуйтеся абразивними мийними засобами.
- Після чищення корпусу плитки (1) та конфорки (2) витріть їх насухо.

ЗБЕРІГАННЯ
- Перш ніж забрати пристрій на зберігання, зробіть його чищення.
- Змотайте шнур живлення.
- Зберігайте пристрій у сухому прохолодному місці, недоступному для дітей та людей з обмеженими можливостями.

КОМПЛЕКТ ПОСТАЧАННЯ
Плитка електрична – 1шт.
Інструкція – 1 шт.

ТЕХНІЧНІ ХАРАКТЕРИСТИКИ
Електроживлення: 220-240 В ~ 50 Гц
Номінальна споживана потужність: 1500 Вт
Діаметр конфорки: 185 мм

УТИЛІЗАЦІЯ

Для захисту навколишнього середовища після закінчення терміну служби пристрою та елементів живлення (якщо входять до комплекту) не викидайте їх разом зі звичайними побутовими відходами, передайте пристрій та елементи живлення у спеціалізовані пункти для подальшої утилізації.
Відходи, що утворюються при утилізації виробів, підлягають обов'язковому збору з подальшою утилізацією установленим порядком.
Для отримання додаткової інформації про утилізацію даного продукту зверніться до місцевого муніципалітету, служби утилізації побутових відходів або до крамниці, де Ви придбали цей продукт.

Виробник зберігає за собою право змінювати дизайн, конструкцію та технічні характеристики, які не впливають на загальні принципи роботи пристрою, без попереднього повідомлення, через що між інструкцією та виробом можуть спостерігатися незначні відмінності. Якщо користувач виявив такі невідповідності, просимо повідомити про це по електронній пошті info@vitek.ru для отримання оновленої версії інструкції.

Термін служби приладу – 3 роки

Гарантія
Докладні умови гарантії можна отримати в дилера, що продав дану апаратуру. При пред'явленні будь-якої претензії протягом терміну дії даної гарантії варто пред'явити чек або квитанцію про покупку.

Даний продукт відповідає вимогам Директиви 2014/30/ЄС щодо електромагнітної сумісності та Директиви 2014/35/ЄС щодо низьковольтного обладнання.

КЫРГЫЗ

ЭЛЕКТР МЕШ VT-3705
Электр меш азык-түлүктөрдү жылытуу жана бышыруу үчүн арналган.

СЫПАТТАМА
1. Мештин корпусу
2. Конфорка
3. Температуранын жөндөгүчү
4. Жарык индикатору

КӨҢҮЛ БУРУНУЗ!
Кошумча коргонуу үчүн электр тармагында потенциалдуу иштеткен тогу 30 мА ашырбаган коргоо өчүрүүчү аспабын (КӨА) орнотуушу максатка ылайыктуу. КӨА орнотуу үчүн алдыңан адиске кайрылыңыз.

КООПСУЗДУК ЧАРАЛАРЫ
Түзмөктү пайдалануудан мурун колдонмону көңүл коюп окуп-үйрөнүп, маалымат катары сактап алыңыз. Түзмөктү түздөн-түз арналышы боюнча гана, ушул колдонмодо баяндалганга ылайыктуу колдонуңуз.
Түзмөктү туура эмес пайдаланса(ңыз), ал тез бузулуп, сизге же мүлкүңүзгө залакасы тийип калышы мүмкүн.

- Иштеткендин алдында корпусунда жазылган чыңалуусу электр тармагынын чыңалуусуна ылайык болгонун текшерип алыңыз.
- Тарматык шнур «E / F туру» эки жердетүү контакты бар эки полюстуу айры менен жабдылган; аны бекем жердетүү контакты бар розеткага сайыңыз.
- Өрт коркунучун жоюу үчүн шайманды электр розеткасына туташтырганда ыкчамдуу туташмелерди колдонбоңуз.
- Электр тармагы ашыра жүктөлгөнгө жол бербөө үчүн керектөө кубаттуулугу чоң шаймандардын бир нечесин бир убакытта иштеткиңиз.
- Түзмөктү тегиз туруктуу ысыкка чыдамдуу беттин үстүнө, электр розеткага эркин жеткендей кылып орнотуңуз.
- Желдөө жакшы болгон жерлерде түзмөктү иштетиңиз. Өрт коркунучун жоюу үчүн түзмөктү парда(лар)дын жанына жайгаштырбай, иштеген учурларда үстүн жаппаңыз.
- Шайманды имараттардын сыртында колдонбоңуз.
- Электр мештин туракжайларды жылытуу үчүн колдонбоңуз.
- Бат жалындап кетүүчү заттар сактап же колдонулуп турган имараттарда шайманды иштетүүгө тыюу салынат.
- Шайманды газ мештердин же жылытыкчтардын жанында иштеткиңиз, ысык беттерге койбоңуз.
- Электр шнуру столдун кырынан арта сыланып, ысык беттерге же ашкана эмеректин учтуу кырларына тийгенине жол бербеңиз.
- Электр шнурун чыйратпай, шаймандын корпусуна түрбөңүз.
- Тарматык шнурдун айрысын электр розеткасынан чыгаганда шнуру кармап эч качан тартпаңыз, айрысынан кармаңыз.
- Тарматык шнурдун айрысын суу колунуз менен кармабаңыз.
- Ашканадагы раковинанын тикеден-тике жакындығында шайманды колдонбоңуз, шайманды нымдуулуктун таасиринен коргоңуз.
- Ток урбас же өрт чыкпас үчүн шаймандын корпусун, электр шнурун жана сайгычын сууга же башка суюктуктарга салбаңыз.
- Түзмөк сууга түшүп калса:
  – сууга тийбеңиз;
  – токтоосуз кубаттуучу сайгычты розеткадан суруп, андан кийин гана түзмөктү суудан чыгарсаңыз болот;
  – түзмөктү текшерүү жана өндөтүү үчүн автордоштурулган (сайгарым укуктуу) тейлөө борборуна кайрылыңыз.
- Этият болуңуз: иштеп турган кезинде анын корпусу менен конфорка абдан ысыйт, ысык беттерине тийбеңиз.
- Шайман толугу менен муздагандан мурун аны жылдырбаңыз.
- Шаймандын оюнчук катары колдонууга балдарга урукат бербеңиз.
- Балдардын коопсуздугу үчүн таңгак катары колдонулган полиэтилен баштыктарды кароосуз таштабаңыз.

Канул буруныз! Балдарга полиэтилен баштыктары же танактоочу пленка менен ойнолгону урукат бербеңиз.
Бул тумчугуунун коркунучун жаратат!

- Бул шайман балдар колдонууга арналган эмес.
- Түзмөк иштеп турган учурда жанында балдар же жөндөмдүүлүгү чектелген адамдар бар болгондо өзгөчө абайлап туруңуз.
- Түзмөк иштеген учурда балдарга тузмөтүн корпусун, электр шнурун жана кубаттуучу айрысын тийгенге уруксат бербеңиз.
- Шайман иштеп турганда же иштөө циклдердин арасында аны балдар жетпеген жерде сактаңыз.
- Бул шайман дене күчү, сезими же акыл-эси жагынан жөндөмдүүлүгү чектелген (шонун ичинде балдар да) адамдар же колдонуу боюнча тажрыйбасы же билими жок болгон адамдар, эгерде алардын коопсуздугуна жоолтуу адам аларды көзөмөлдөп же инструкциялаган болбосо колдонуу үчүн ылайыкташтырылган эмес.
- Тармактык шнурунда, кубаттуучу сайгычында бузулуулар пайда болсо, аспап иштеп-иштебей турса же кулап тушкенден кийин аны колдонууга тыюу салынат.
- Түзмөктү өз алдынча ондоого тыюу салынат. Шайманды өз алдынча ажыратпай, ар кыл бузулуулар пайда болгон же шайман кулап тушкен учурларда аны розеткадан суруп, кепилдик талонундагы же www.vitek.ru сайтындагы тизмесине кирген автордоштурулган (сайгарым укуктуу) тейлөө борборуна кайрылыңыз.
- Бузулуулар пайда болбосо үчүн шайманды заводдук таңгагында гана транспорттоо зарыл.
- Түзмөктү балдардын жана жөндөмдүүлүгү чектелген адамдардын колу жетпеген жерлерде сактаңыз.

ТҮЗМӨК ТУРАК ЖАЙЛАРДА ТУРМУШ-ТИРИЧИЛИК КОЛДОНУУГА ГАНА АРНАЛГАН, КОММЕРЦИЯЛЫК КОЛДОНУУГА, ӨНӨР ЖАЙ ЗОНАЛАРЫНДА ЖЕ ЖУМУШ ИМАРАТТАРДА КОЛДОНУУГА ТЫЮУ САЛЫНАТ.

ЭЛЕКТР МЕШТИ ОРНОТУУ
- Түзмөктү тегиз, туруктуу, ысыкка чыдамдуу, электр меш менен даярдалган азыктардын салмагын көтөрө турган беттин үстүнө орнотуңуз. Түзмөктү балдардын колу жетпеген жерде колдонуңуз.
- Шайманды нымдуулугу жогору болгон жана тез жалындап кетүүчү буюмдар жана заттарды колдонулган жерлерде колдонбоңуз.
- Түзмөк туура иштеш үчүн жакшы желдетүү зарыл, электр мештин тегерегинде 10-15 сантиметрден кем эмес аралыгын камсыз кылыңыз.
- Тармактык шнурунун бузулуулары жок болуп, ал ар кыл ысык же учтуу беттерден тартылбагынын текшерип алыңыз.
- Түзмөктү ашкана шкаф менен полкалардын тикеден тике жакынчылыгында жайгашпаңыз.
- Түзмөк толугу менен муздабаганда же анын үстүндө идиш бар болгондо жылдырбаңыз.

БИРИНЧИ ИШТЕТҮҮНҮН АЛДЫНДА
Электр шаймаңы темемкиу температурада ташылып же сактагган болсо, белмөнүн температурасында кеминде үч саат кармап туруп, анан иштетүү керек.

- Мешти биринчи колдонуунун алдында шаймандын нормалдуу иштөөнүнө тоскоолдук кылган таңгак материалдарын алып салыңыз.
- Мештин иштөө чыңалуусу тармактык чыңалуусуна ылайык болгонун текшерип алыңыз.
- Температура жөндөгүчү (3) «●●●» абалында турганын текшерип алыңыз.

ПАЙДАЛАНУУ
- Электр мешти иштетүүнүн алдында конфоркасында (2) суу же тамак-аш жок болгонун текшерип алыңыз.
- Идишти конфорканын (2) ортосуна жайгаштырыңыз.
- Тарматык шнурунун айрысын розеткага сайыңыз.
- Температура жөндөгүчүн (3) жардамы менен мештин иштөө режимин танданыз:
  «●●●» – меш өчүрүлгөн;
  «5» – максималдуу ысытуу температурасы.

Эскертүү: *Биринчи иштеткенде конфорканын (2) үстүнкү каттамары күйүт, бир аз тутун же башкача жыт чыгуу мүмкүн, бул нормалдуу көрүнүш.*

- Меш иштегенде индикатор (4) күйөт, көкүлан температурага жеткенде жарык индикатор (4) өчөт.
- Бышыруп бүткөнденкийинтемпературажөндөгүчүн(3)«●●●» абалына көчүп, кубаттуучу сайгычын электр розеткасынан ажыратыңыз.

Этият болуңуз! *Электр мештин конфорка (2) менен корпусунун (1) беттери иштеегенде ысыт, тузмөктүн өчүрүлгөн кийин бир нече убакыттын ичинде ысык болот.*
КӨҢҮЛ БУРУНУЗ!
Тузмөктүн бузулуусуна жол бербегени үчүн аны конфоркага (2) ашкана идиши жок иштетпеңиз, электр мешти тураккайды жылытуу үчүн колдонбоңуз.
Эскертүү: *Конфорка менен идишти контактты жакшы болуу үчүн түбү жалпак жана конфорканын диаметрине ылайык болгон идишти тандаганы рекомендацияланат.*

ТАЗАЛОО ЖАНА ТЕЙЛӨӨ
Тузмөктү сууга же башка суюктуктарга салууга тыюу салынат.

- Электр мешти мезгилдүү түрдө тазалап туруңуз.
- Температура жөндөгүчүн «●●●» абалына коюңуз.
- Тарматык шнурдун айрысын электр розеткадан ажыратып, түзмөктү электр тармагынан ажыратып, тузмөктү толугу менен муздатыңыз.
- Тазалаганда жумшак абразивдүү эмес жуучу каражаттар менен сүлгү же жумшак чүпүрөктү колдонуңуз, абразивдүү жуучу каражаттарды колдонбоңуз.
- Мештин корпусу (1) менен конфоркасын (2) тазалагандан кийин аларды кургатып сүртүңүз.

САКТОО
- Шайманды сактоо жайына алып салуунун алдында аны тазалап алыңыз.
- Электр шнурун туруп алыңыз.
- Тузмөктү балдар жана жөндөмдүүлүгү чектелген адамдар колу жетпеген жерлерде сактаңыз.

ЖАБДЫКТЫН ЖЫЙЫНТЫГЫ
Электр меш – 1 даана.
Колдонмо – 1 даана.

ТЕХНИКАЛЫК МҮНӨЗДӨМӨСУ
Кубаттандыруу чыңалуусу: 220-240 В ~ 50 Гц
Номинадуу иштетүү кубаттуулугу: 1500 Вт
Конфорканын диаметри: 185 мм

УТИЛИЗАЦИЯЛОО

Айлана чейрөөнү коргоо максатында шайман менен азыктандыруучу элементтердин (эгерде топтомго кирсе) кызмат мөөнөтү бүткөндөн кийин турмуш-тиричилик калдыктары менен бирге таштабаңыз, шайман менен азыктандыруучу элементти андан ары утилизациялоо үчүн адистештирилген пункттарга бериңиз.
Шаймандарды утилизациялоодон пайда болгон калдыктарды милдеттүү түрдө өчүлүп, андан соң бөлүнбөгөн жолунда утилизациялоо зарыл.
Бул шайманды утилизациялоо жөнүндө кошумча маалымат алуу үчүн жергиликтүү өкмөткө, турмуш-тиричилик калдыктарды утилизациялоо кызматына же бул шайманды алган дүкөнгө кайрылыңыз.

Өндүрүүчү шаймандардын жалпы иштөө принциптерине таасир этпеген дизайнын, конструкциясын жана техникалык мүнөздөмөлөрүн алдын ала эскертүү өзгөртүү укугун сактайт, ошол себептен колдонмо менен шаймандын маниплуу эмес айырмачылыктар болуу мүмкүн. Колдонуучу ушундай келишпеөндүктөрдү таппса, ал жөнүндө info@vitek.ru электрондук почтасына жазып, шаймандын жаңыртылган версиясын алса болот.

Шаймандын кызмат мөөнөтү – 3 жыл

Кепилдик
Кепилдик берүү шарттары туралуу толук маалыматтар бүкүмдү сткан сатуучудан алууга болот. Кепилдик шарттарына ылайык талап кылып сатылган товарга чек же дүмүрчөктү көрсөтүү керек.

VITEK

АУДИО-ВИДЕО И БЫТОВАЯ ТЕХНИКА

VT-3705

Electric hot plate

Плитка электрическая

Инструкция по эксплуатации

GB Manual instruction 2
RUS Инструкция по эксплуатации 3
KZ Пайдалану нұсқасы 4
UA Інструкція з експлуатації 5
KG Пайдалануу боюнча нускама 6

www.vitek.ru

GB
A production date of the item is indicated in the serial number on the technical data plate. A serial number is an eleven-unit number, with the first four figures indicating the production date. For example, serial number 0606xxxxxxx means that the item was manufactured in June (the sixth month) 2006.

RUS
Дата производства изделия указана в серийном номере на табличке с техническими данными. Серийный номер представляет собой одиннадцатизначное число, первые четыре цифры которого обозначают дату производства. Например, серийный номер 0606xxxxxxx означает, что изделие было произведено в июне (шестой месяц) 2006 года.

KZ
Бұйымның шығарылған мерзімі техникалық деректері бар кестедегі сериялық нөмірде көрсетілген. Сериялық нөмір он бір саннан тұрады, оның бірінші төрт саны шығару мерзімін білдіреді. Мысалы, сериялық нөмір 0606xxxxxxx болса, бұл бұйым 2006 жылдың маусым айында (алтыншы ай) жасалғанын білдіреді.

UA
Дата виробництва виробу вказана в серійному номері на табличці з технічними даними. Серійний номер представляє собою одинадцятизначне число, перші чотири цифри якого означають дату виробництва. Наприклад, серійний номер 0606xxxxxxx означає, що виріб був виготовлений в червні (шостий місяць) 2006 року.

KG
Буюм иштеп чыгарылган датасы сериялык номурунда техникалык маалыматтар жадыбалында көрсөтүлгөн. Сериялык номуру он бир орундуу сан болот, анын биринчи төрт саны өндүрүү датасын көрсөтөт. Мисалы, сериялык номуру 0606xxxxxxx болгон буюм 2006 жылдын июнинде (алтынчы айында) өндүрүлгөн.

ЗАПРЕЩЕНО УТИЛИЗИРОВАТЬ С БЫТОВЫМ МУСОРОМ. ОБРАТИТЕСЬ НА СООТВЕТСТВУЮЩИЙ ПУНКТ ПЕРЕРАБОТКИ ЭЛЕКТРИЧЕСКОГО И ЭЛЕКТРОННОГО ОБОРУДОВАНИЯ.

TM.by ONLINE STORE
https://tm.by
Интернет-магазин