ASSEMBLY INSTRUCTION

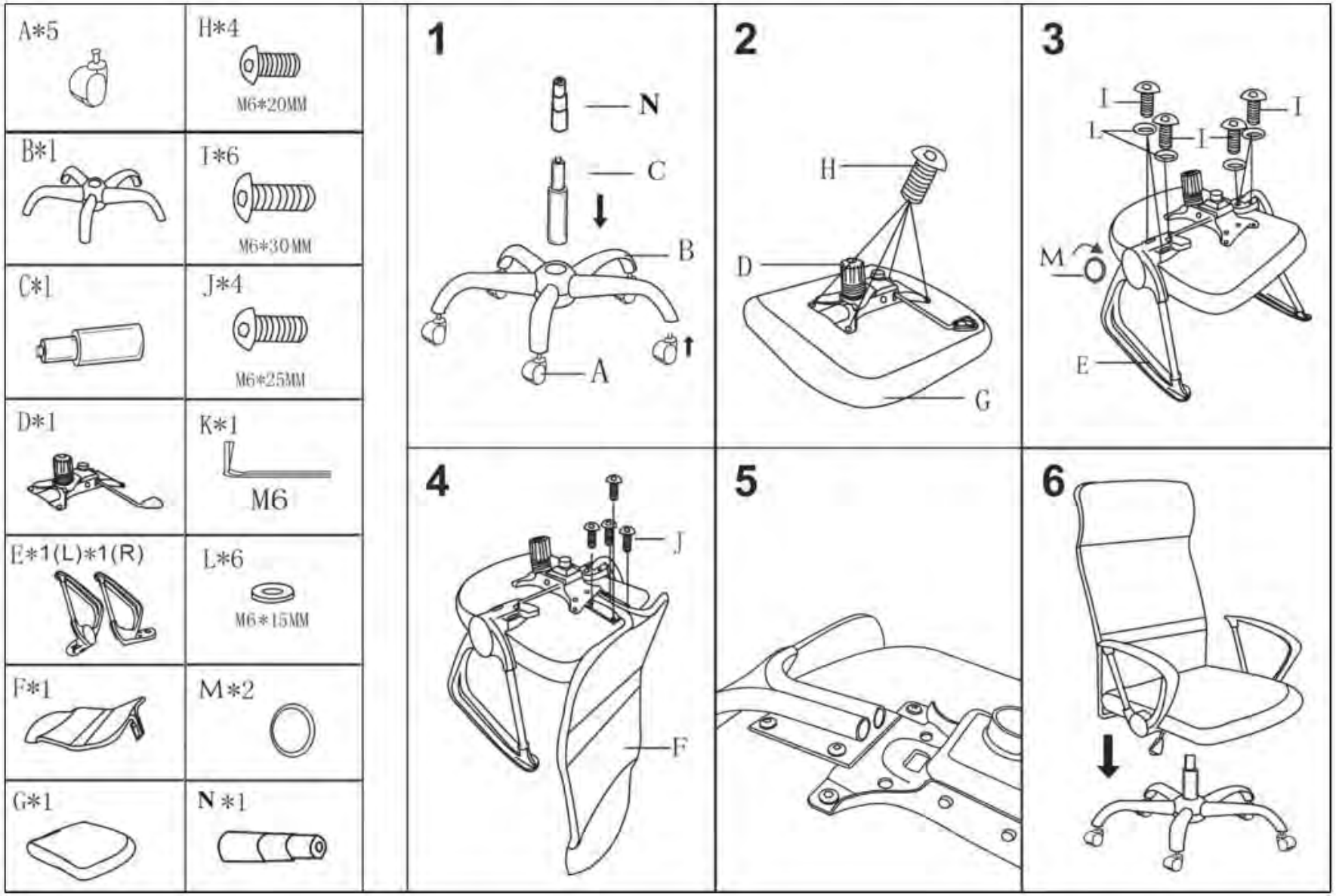

TM.by ONLINE STORE
https://tm.by
Интернет-магазин