PQ M Series

80 PLUS GOLD MODULAR POWER SUPPLY

PQ650M
PQ750M
PQ850M
PQ1000M

DEEPCOOL

www.deepcool.com

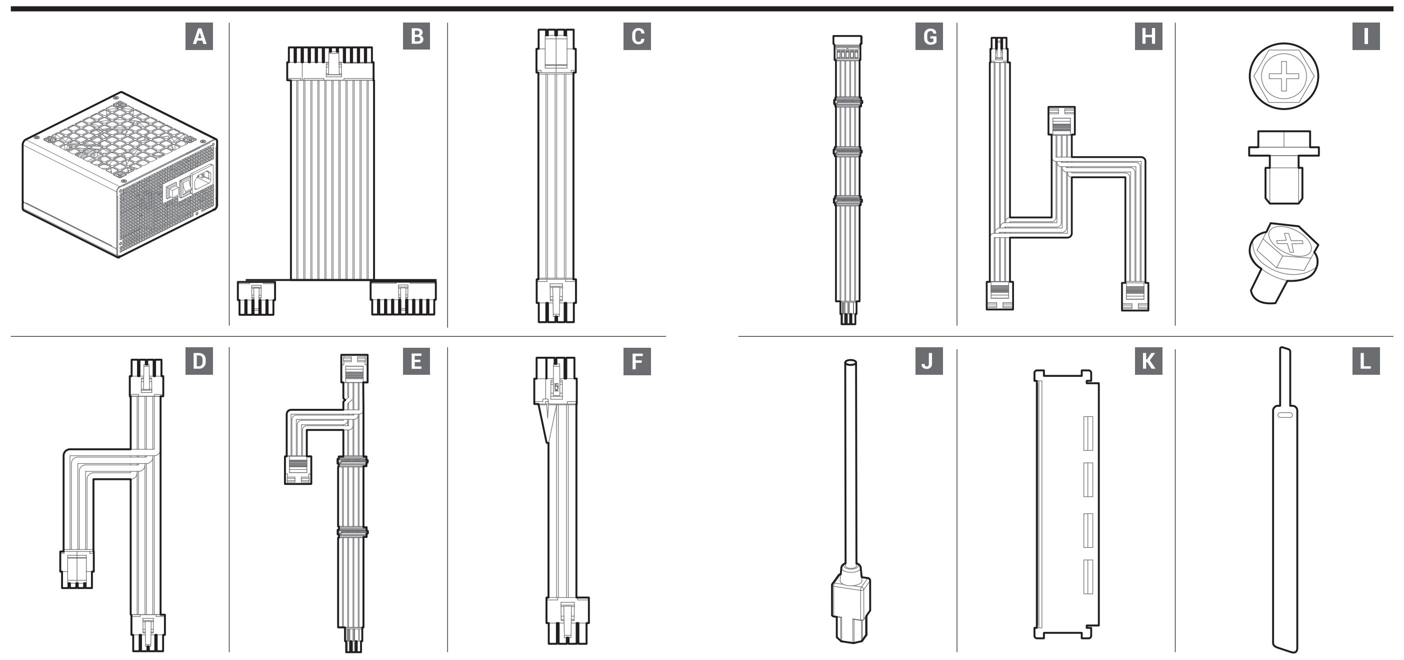

List of parts

Teileliste
Liste des pièces
Lista de piezas
Перечень деталей
Lista de peças
Elenco dei componenti
Lista części
部品一覧
부품 목록
零件表
零件表

DQ650-F21 / DQ750-F21
A ×1 B ×1 D ×1 F ×3 G ×2 H ×1 I ×4 J ×1 K ×1 L ×3

DQ850-F21 / DQ1000-F21
A ×1 B ×1 C ×2 E ×1 F ×3 G ×2 H ×1 I ×4 J ×1 K ×1 L ×3

EN
- A Power supply unit
- B Main Power Connector (20+4)Pin×1
- C CPU(4+4)Pin x 1
- D CPU(4+4)Pin x 2
- E SATA x 2 + 4pin Peripheral× 2
- F PCI-E(6+2)Pin x 1
- G SATA x 4
- H 4pin Peripheral×3
- I Mounting screws
- J AC power cord
- K Tester
- L velcro

DE
- A Netzteil
- B 1 Mainboard-Stromversorgungsanschluss (20-und-4-polig)
- C 1 CPU-Anschluss (4-und-4-polig)
- D 2 CPU-Anschluss (4-und-4-polig)
- E 2 SATA-Anschlüsse + 4-poliges Peripheriegerät × 2
- F 1 PCI-E-Anschlüsse (6-und-2-polig)
- G 4 SATA-Anschlüsse
- H 4-poliges Peripheriegerät × 3
- I Montageschrauben
- J Netzkabel
- K Tester
- L klettverschluss

IT
- A Alimentatore
- B Connettore di alimentazione principale (20+4) pin×1
- C CPU (4+4) pin x 1
- D CPU (4+4) pin x 2
- E Periferica a 4 pin × 2 + SATA × 2
- F PCI-E (6+2) pin x 1
- G SATA x 4
- H Periferica a 4 pin × 3
- I Viti di montaggio
- J Cavo di alimentazione CA
- K Tester
- L velcro

PL
- A Zasilacz
- B Główne (20+4)-pinowe złącze zasilania x1
- C (4+4)-pinowe złącze procesora x1
- D (4+4)-pinowe złącze procesora x2
- E 4-pinowe urządzenie peryferyjne × 2 + SATA × 2
- F (6+2)-pinowe złącze PCI-E x1
- G SATA x 4
- H 4-pinowe urządzenie peryferyjne × 3
- I Śruby montażowe
- J Przewód zasilający AC
- K Tester
- L velcro (rzep)

FR
- A Bloc d'alimentation
- B Connecteur d'alimentation principal (20 + 4) broches ×1
- C CPU(4 + 4) broches x 1
- D CPU(4 + 4) broches x 2
- E Périphérique SATA x 2 + Périphérique 4 broches × 2
- F PCI-E(6 + 2) broches x 1
- G Périphérique SATA x 4
- H Périphérique 4 broches × 3
- I Vis de montage
- J Cordon d'alimentation CA
- K Testeur
- L velcro

ES
- A Unidad de fuente de alimentación
- B Conector de alimentación principal (20+4) contactos×1
- C CPU de (4+4) contactos x 1
- D CPU de (4+4) contactos x 2
- E Periférico SATA de 2 + Periférico de 4 pines × 2
- F PCI-E de (6+2) contactos x 1
- G Periférico SATA de 4
- H Periférico de 4 pines × 3
- I Tornillos de montaje
- J Cable de alimentación de CA
- K Comprobador
- L velcro

JA
- A 電源ユニット
- B 主電源コネクタ (20+4) ピン × 1
- C CPU(4+4) ピン × 1
- D CPU(4+4) ピン × 2
- E SATA x 2 + 4ピンペリフェラル×2
- F PCI-E(6+2) ピン x 1
- G SATA x 4
- H 4ピンペリフェラル×3
- I 取付ねじ
- J AC 電源コード
- K テスター
- L マジックテープ

KO
- A 전원 공급 장치
- B 메인 전원 커넥터(20+4) 핀 1개
- C CPU(4+4) 핀1개
- D CPU(4+4) 핀2개
- E SATA x 2 + 4 핀 주변기기 x 2
- F PCI-E(6+2) 핀 1개
- G SATA x 4
- H 4 핀 주변기기 x 3
- I 장착 나사
- J AC 전원 코드
- K 테스터
- L 벨크로

RU
- A Блок питания
- B Главный разъем питания (20+4)Pin × 1
- C CPU(4+4) Pinx 1
- D CPU(4+4) Pinx 2
- E SATA x 2 + 4-контактный периферийный × 2
- F PCI-E(6+2)Pin x 1
- G SATA x 4
- H 4-контактный периферийный × 3
- I Установочные винты
- J Кабель питания переменного тока
- K Тестер
- L Липучка

PT
- A Carregador
- B Conector de alimentação principal (20+4) Pino×1
- C CPU (4+4) Pino x 1
- D CPU (4+4) Pino x 2
- E SATA x 2 + Periférico de 4 pinos × 2
- F PCI-E (6+2) Pino x 1
- G SATA x 4
- H Periférico de 4 pinos × 3
- I Parafusos de montagem
- J Cabo de alimentação AC
- K Testador
- L velcro

ZH
- A 電源供應器
- B 主電源連接器 (20+4) Pin × 1
- C CPU(4+4)Pin x 1
- D CPU(4+4)Pin x 2
- E SATA x 2 + 4Pin 外設接頭 x 2
- F PCI-E(6+2)Pin x 1
- G SATA x 4
- H 4Pin 外設接頭 x 3
- I 安裝螺絲
- J 交流電源線
- K 測試器
- L 魔鬼粘

ZH
- A 电源供应器
- B 主电源连接器 (20+4) Pin × 1
- C CPU(4+4)Pin x 1
- D CPU(4+4)Pin x 2
- E SATA x 2 + 4Pin 外设接头 x 2
- F PCI-E(6+2)Pin x 1
- G SATA x 4
- H 4Pin 外设接头 x 3
- I 安装螺丝
- J 交流电源线
- K 测试器
- L 魔鬼粘

Specification sheet

Datenblatt
Fiche technique
Hoja de especificaciones
Технические характеристики
Planilha de especificações
Scheda specifiche
Dane techniczne
仕様書
사양서
規格表
规格表

EN

Model No.	DQ650-F21				
AC Input	100-240Vac	9-4.5A	50-60Hz		
DC Output	+3.3V	+5V	+12V	-12V	+5Vsb
Max Output Current	20.0A	20.0A	54.0A	0.3A	3.0A
Max Combined Wattage	100W		648W	3.6W	15W
Total Output	650W				
Model No.	DQ750-F21				
AC Input	100-240Vac	10-5A	50-60Hz		
DC Output	+3.3V	+5V	+12V	-12V	+5Vsb
Max Output Current	20.0A	20.0A	62.0A	0.3A	3.0A
Max Combined Wattage	100W		744W	3.6W	15W
Total Output	750W				
Model No.	DQ850-F21				
AC Input	100-240Vac	12-6A	50-60Hz		
DC Output	+3.3V	+5V	+12V	-12V	+5Vsb
Max Output Current	20.0A	20.0A	70.0A	0.3A	3.0A
Max Combined Wattage	100W		840W	3.6W	15W
Total Output	850W				
Model No.	DQ1000-F21				
AC Input	100-240Vac	13-6.5A	50-60Hz		
DC Output	+3.3V	+5V	+12V	-12V	+5Vsb
Max Output Current	25.0A	25.0A	83.0A	0.3A	3.0A
Max Combined Wattage	125W		996W	3.6W	15W
Total Output	1000W				

Type	ATX12V V2.4	Hold Up Time	≥16ms (90% load)
Product Dimensions	150×140×86mm (W x L x H)	Efficiency	≥90% Under Typical Load(50% Loading)
Fan Size	120mm	Protection	OPP/OVP/SCP/OTP/OCP
Fan Bearing	FDB (Fluid Dynamic Bearing)	Operation Temperature	0-40 °C(1000W),0-50 °C(650/750/850W)
Topology	Active PFC + Full Bridge SRC LLC + DC to DC	Erp Regulation	ErP 2013
Capacitors	Full Japan Electrolytic Capacitors	MTBF	100,000 Hours
Power Good Signal	100-500ms	Warranty	10 Years

DE

Modell	DQ650-F21				
Netzeingang	100-240Vac	9-4.5A	50-60Hz		
Gleichspannungsausgang	+3.3V	+5V	+12V	-12V	+5Vsb
Maximale Stromabgabe	20.0A	20.0A	54.0A	0.3A	3.0A
Maximale kombinierte Leistung	100W		648W	3.6W	15W
Gesamtabgabe	650W				
Modell	DQ750-F21				
Netzeingang	100-240Vac	10-5A	50-60Hz		
Gleichspannungsausgang	+3.3V	+5V	+12V	-12V	+5Vsb
Maximale Stromabgabe	20.0A	20.0A	62.0A	0.3A	3.0A
Maximale kombinierte Leistung	100W		744W	3.6W	15W
Gesamtabgabe	750W				
Modell	DQ850-F21				
Netzeingang	100-240Vac	12-6A	50-60Hz		
Gleichspannungsausgang	+3.3V	+5V	+12V	-12V	+5Vsb
Maximale Stromabgabe	20.0A	20.0A	70.0A	0.3A	3.0A
Maximale kombinierte Leistung	100W		840W	3.6W	15W
Gesamtabgabe	850W				
Modell	DQ1000-F21				
Netzeingang	100-240Vac	13-6.5A	50-60Hz		
Gleichspannungsausgang	+3.3V	+5V	+12V	-12V	+5Vsb
Maximale Stromabgabe	25.0A	25.0A	83.0A	0.3A	3.0A
Maximale kombinierte Leistung	125W		996W	3.6W	15W
Gesamtabgabe	1000W				

Typ	ATX12V V2.4	Netzausfallüberbrückungszeit	≥16ms (90% load)
Abmessungen	150×140×86mm (W x L x H)	Wirkungsgrad	≥90% unter typischer Last (50%)
Lüftergröße	120mm	Schutz	OPP/OVP/SCP/OTP/OCP
Lüfterlagerung	FDB (Fluiddynamisches Lager)	Betriebstemperatur	0-40 °C(1000W),0-50 °C(650/750/850W)
Topologie	Aktive PFC + Vollbrücken-SRC LLC + DC/DC	ErP-Regulierung	ErP 2013
Kondensatoren	Japanische Elektrolytkondensatoren	Mittlere Ausfallzeit (MTBF)	100,000 Hours
Power-Good-Signal	100-500ms	Garantie	10 Years

FR

Modèle	DQ650-F21				
Entrée CA	100-240Vac	9-4.5A	50-60Hz		
Sortie CC	+3.3V	+5V	+12V	-12V	+5Vsb
Courant maximal de sortie	20.0A	20.0A	54.0A	0.3A	3.0A
Puissance électrique combinée maximum	100W		648W	3.6W	15W
Sortie totale	650W				
Modèle	DQ750-F21				
Entrée CA	100-240Vac	10-5A	50-60Hz		
Sortie CC	+3.3V	+5V	+12V	-12V	+5Vsb
Courant maximal de sortie	20.0A	20.0A	62.0A	0.3A	3.0A
Puissance électrique combinée maximum	100W		744W	3.6W	15W
Sortie totale	750W				
Modèle	DQ850-F21				
Entrée CA	100-240Vac	12-6A	50-60Hz		
Sortie CC	+3.3V	+5V	+12V	-12V	+5Vsb
Courant maximal de sortie	20.0A	20.0A	70.0A	0.3A	3.0A
Puissance électrique combinée maximum	100W		840W	3.6W	15W
Sortie totale	850W				
Modèle	DQ1000-F21				
Entrée CA	100-240Vac	13-6.5A	50-60Hz		
Sortie CC	+3.3V	+5V	+12V	-12V	+5Vsb
Courant maximal de sortie	25.0A	25.0A	83.0A	0.3A	3.0A
Puissance électrique combinée maximum	125W		996W	3.6W	15W
Sortie totale	1000W				

Type	ATX12V V2.4	Temps de maintien	≥16ms (90% load)
Dimensions du produit	150×140×86mm (W x L x H)	Efficacité	≥90% à charge typique (50% de charge)
Taille du ventilateur	120mm	Protection	OPP/OVP/SCP/OTP/OCP
Roulement du ventilateur	FDB (Palier à fluide dynamique)	Température de fonctionnement	0-40 °C(1000W),0-50 °C(650/750/850W)
Topologie	PFC actif+Pont complet SRC LLC +CC à CC	Réglementation Erp	ErP 2013
Condensateurs	Japanische Elektrolytkondensatoren	MTBF	100,000 Hours
Bon signal de puissance	100-500ms	Garantie	10 Years

ES

Modelo	DQ650-F21				
Entrada de CA	100-240Vac	9-4.5A	50-60Hz		
Salida de CC	+3.3V	+5V	+12V	-12V	+5Vsb
Corriente máxima de salida	20.0A	20.0A	54.0A	0.3A	3.0A
Vataje combinado máximo	100W		648W	3.6W	15W
Salida total	650W				
Modelo	DQ750-F21				
Entrada de CA	100-240Vac	10-5A	50-60Hz		
Salida de CC	+3.3V	+5V	+12V	-12V	+5Vsb
Corriente máxima de salida	20.0A	20.0A	62.0A	0.3A	3.0A
Vataje combinado máximo	100W		744W	3.6W	15W
Salida total	750W				
Modelo	DQ850-F21				
Entrada de CA	100-240Vac	12-6A	50-60Hz		
Salida de CC	+3.3V	+5V	+12V	-12V	+5Vsb
Corriente máxima de salida	20.0A	20.0A	70.0A	0.3A	3.0A
Vataje combinado máximo	100W		840W	3.6W	15W
Salida total	850W				
Modelo	DQ1000-F21				
Entrada de CA	100-240Vac	13-6.5A	50-60Hz		
Salida de CC	+3.3V	+5V	+12V	-12V	+5Vsb
Corriente máxima de salida	25.0A	25.0A	83.0A	0.3A	3.0A
Vataje combinado máximo	125W		996W	3.6W	15W
Salida total	1000W				

Tipo	ATX12V V2.4	Tiempo de detención	≥16ms (90% load)
Dimensiones del producto	150×140×86mm (W x L x H)	Eficiencia	≥90% bajo carga típica (carga al 50%)
Tamaño del ventilador	120mm	Protección	OPP/OVP/SCP/OTP/OCP
Rodamiento del ventilador	FDB (Rodamiento dinámico fluido)	Temperatura de funcionamiento	0-40 °C(1000W), 0-50 °C(650/750/850W)
Topología	PFC activo + SRC LLC de puente completo + DC a DC	Regulación Erp	ErP 2013
Condensadores	Condensadores electrolíticos Japoneses completos	MTBF	100,000 Hours
Buena señal de alimentación	100-500ms	Garantía	10 Years

RU

Модель	DQ650-F21				
Вход переменного тока	100-240Vac	9-4.5A	50-60Hz		
Выход постоянного тока	+3.3V	+5V	+12V	-12V	+5Vsb
Макс. выходной ток	20.0A	20.0A	54.0A	0.3A	3.0A
Макс. комбинированная мощность	100W		648W	3.6W	15W
Обшая мощность	650W				
Модель	DQ750-F21				
Вход переменного тока	100-240Vac	10-5A	50-60Hz		
Выход постоянного тока	+3.3V	+5V	+12V	-12V	+5Vsb
Макс. выходной ток	20.0A	20.0A	62.0A	0.3A	3.0A
Макс. комбинированная мощность	100W		744W	3.6W	15W
Обшая мощность	750W				
Модель	DQ850-F21				
Вход переменного тока	100-240Vac	12-6A	50-60Hz		
Выход постоянного тока	+3.3V	+5V	+12V	-12V	+5Vsb
Макс. выходной ток	20.0A	20.0A	70.0A	0.3A	3.0A
Макс. комбинированная мощность	100W		840W	3.6W	15W
Обшая мощность	850W				
Модель	DQ1000-F21				
Вход переменного тока	100-240Vac	13-6.5A	50-60Hz		
Выход постоянного тока	+3.3V	+5V	+12V	-12V	+5Vsb
Макс. выходной ток	25.0A	25.0A	83.0A	0.3A	3.0A
Макс. комбинированная мощность	125W		996W	3.6W	15W
Обшая мощность	1000W				

Тип	ATX12V V2.4	Время удержания выходного напряжения	≥16ms(90% Load)
Размеры изделия	150×140×86mm (W x L x H)	КПД	≥90% при типовой нагрузке (50 % нагрузки)
Размер вентилятора	120mm	Зашита	OPP/OVP/SCP/OTP/OCP
Подшипник вентилятора	Гидро-динамический подшипник	Рабочая температура	0-40 °C(1000W),0-50 °C(650/750/850W)
Топология	Активный PFC, мост SRC LLC, конвертер DC/DC	Нормативные документы автоматизированной системы управления предприятием	ErP 2013
Конденсаторы	Электролитические конденсаторы японского производства	Среднее время наработки на отказ	100,000 Hours
Сигнал корректности уровня выходного напряжения	100-500ms	Гарантия	10 Years

PT

Modelo	DQ650-F21				
Entrada CA	100-240Vac	9-4.5A	50-60Hz		
Saída CC	+3.3V	+5V	+12V	-12V	+5Vsb
Corrente máxima de saída	20.0A	20.0A	54.0A	0.3A	3.0A
Potência máxima combinada	100W		648W	3.6W	15W
Saída total	650W				
Modelo	DQ750-F21				
Entrada CA	100-240Vac	10-5A	50-60Hz		
Saída CC	+3.3V	+5V	+12V	-12V	+5Vsb
Corrente máxima de saída	20.0A	20.0A	62.0A	0.3A	3.0A
Potência máxima combinada	100W		744W	3.6W	15W
Saída total	750W				
Modelo	DQ850-F21				
Entrada CA	100-240Vac	12-6A	50-60Hz		
Saída CC	+3.3V	+5V	+12V	-12V	+5Vsb
Corrente máxima de saída	20.0A	20.0A	70.0A	0.3A	3.0A
Potência máxima combinada	100W		840W	3.6W	15W
Saída total	850W				
Modelo	DQ1000-F21				
Entrada CA	100-240Vac	13-6.5A	50-60Hz		
Saída CC	+3.3V	+5V	+12V	-12V	+5Vsb
Corrente máxima de saída	25.0A	25.0A	83.0A	0.3A	3.0A
Potência máxima combinada	125W		996W	3.6W	15W
Saída total	1000W				

Tipo	ATX12V V2.4	Tempo de espera	≥16ms(90% Load)
Dimensões do produto	150×140×86mm (W x L x H)	Eficiência	≥90% sob carga típica (50% de carga)
Tamanho da Ventoinha	120mm	Proteção	OPP/OVP/SCP/OTP/OCP
Rolamento da Ventoinha	FDB (Rolamento Dinâmico de Fluido)	Temperatura de operação	0-40 °C(1000W),0-50 °C(650/750/850W)
Topologia	PFC ativo + Full Bridge SRC LLC + DC para DC	Regulamento Erp	ErP 2013
Capacitores	Capacitores Eletrolíticos Japoneses Completos	MTBF	100,000 Hours
Sinal Power Good	100-500ms	Garantia	10 Years

IT

Modello	DQ650-F21				
Ingresso CA	100-240Vac	9-4.5A	50-60Hz		
Uscita CC	+3.3V	+5V	+12V	-12V	+5Vsb
Corrente di uscita max.	20.0A	20.0A	54.0A	0.3A	3.0A
Watt combinati max.	100W		648W	3.6W	15W
Potenza totale	650W				
Modello	DQ750-F21				
Ingresso CA	100-240Vac	10-5A	50-60Hz		
Uscita CC	+3.3V	+5V	+12V	-12V	+5Vsb
Corrente di uscita max.	20.0A	20.0A	62.0A	0.3A	3.0A
Watt combinati max.	100W		744W	3.6W	15W
Potenza totale	750W				
Modello	DQ850-F21				
Ingresso CA	100-240Vac	12-6A	50-60Hz		
Uscita CC	+3.3V	+5V	+12V	-12V	+5Vsb
Corrente di uscita max.	20.0A	20.0A	70.0A	0.3A	3.0A
Watt combinati max.	100W		840W	3.6W	15W
Potenza totale	850W				
Modello	DQ1000-F21				
Ingresso CA	100-240Vac	13-6.5A	50-60Hz		
Uscita CC	+3.3V	+5V	+12V	-12V	+5Vsb
Corrente di uscita max.	25.0A	25.0A	83.0A	0.3A	3.0A
Watt combinati max.	125W		996W	3.6W	15W
Potenza totale	1000W				

Tipo	ATX12V V2.4	Tempo di mantenimento	≥16ms(90% Load)
Dimensioni del prodotto	150×140×86mm (W x L x H)	Efficienza	≥90% sotto carico tipico (50% di carico)
Dimensioni ventola	120mm	Protezione	OPP/OVP/SCP/OTP/OCP
Cuscinetto per ventola	FDB (Cuscinetto fluidodinamico)	Temperatura operativa	0-40 °C(1000W),0-50 °C(650/750/850W)
Topologia	PFC attivo + Full Bridge SRC LLC + DC a DC	Normativa Erp	ErP 2013
Condensatori	Condensatori elettrolitici giapponesi completi	MTBF	100,000 Hours
Buona potenza del segnale	100-500ms	Garanzia	10 Years

PL

Model	DQ650-F21				
Wejście AC	100-240Vac	9-4.5A	50-60Hz		
Wyjście DC	+3.3V	+5V	+12V	-12V	+5Vsb
Maks. natężenie wyjściowe	20.0A	20.0A	54.0A	0.3A	3.0A
Maks. łączna moc	100W		648W	3.6W	15W
Całkowita moc wyjściowa	650W				
Model	DQ750-F21				
Wejście AC	100-240Vac	10-5A	50-60Hz		
Wyjście DC	+3.3V	+5V	+12V	-12V	+5Vsb
Maks. natężenie wyjściowe	20.0A	20.0A	62.0A	0.3A	3.0A
Maks. łączna moc	100W		744W	3.6W	15W
Całkowita moc wyjściowa	750W				
Model	DQ850-F21				
Wejście AC	100-240Vac	12-6A	50-60Hz		
Wyjście DC	+3.3V	+5V	+12V	-12V	+5Vsb
Maks. natężenie wyjściowe	20.0A	20.0A	70.0A	0.3A	3.0A
Maks. łączna moc	100W		840W	3.6W	15W
Całkowita moc wyjściowa	850W				
Model	DQ1000-F21				
Wejście AC	100-240Vac	13-6.5A	50-60Hz		
Wyjście DC	+3.3V	+5V	+12V	-12V	+5Vsb
Maks. natężenie wyjściowe	25.0A	25.0A	83.0A	0.3A	3.0A
Maks. łączna moc	125W		996W	3.6W	15W
Całkowita moc wyjściowa	1000W				

Typ	ATX12V V2.4	Czas podtrzymania napięcia	≥16ms(90% Load)
Wymiary produktu	150×140×86mm (W x L x H)	Sprawność	≥90% przy typowym obciążeniu (na poziomie 50%)
Rozmiar wentylatora	120mm	Ochrona	OPP/OVP/SCP/OTP/OCP
Łożysko wentylatora	(FDB) Dynamiczne łożysko olejowe	Temperatura robocza	0-40 °C(1000W),0-50 °C(650/750/850W)
Topologia	Aktywne PFS + Pełen most SRC LLC + DC-DC	Dyrektywa Erp	ErP 2013
Kondensatory	W pełni japońskie kondensatory elektrolityczne	MTBF	100,000 Hours
Sygnał prawidłowego zasilania	100-500ms	Gwarancja	10 Years

JA

モデル	DQ650-F21				
AC 入力	100-240Vac	9-4.5A	50-60Hz		
DC 出力	+3.3V	+5V	+12V	-12V	+5Vsb
最大出力電流	20.0A	20.0A	54.0A	0.3A	3.0A
最大電力 (W)	100W		648W	3.6W	15W
合計出力	650W				
モデル	DQ750-F21				
AC 入力	100-240Vac	10-5A	50-60Hz		
DC 出力	+3.3V	+5V	+12V	-12V	+5Vsb
最大出力電流	20.0A	20.0A	62.0A	0.3A	3.0A
最大電力 (W)	100W		744W	3.6W	15W
合計出力	750W				
モデル	DQ850-F21				
AC 入力	100-240Vac	12-6A	50-60Hz		
DC 出力	+3.3V	+5V	+12V	-12V	+5Vsb
最大出力電流	20.0A	20.0A	70.0A	0.3A	3.0A
最大電力 (W)	100W		840W	3.6W	15W
合計出力	850W				
モデル	DQ1000-F21				
AC 入力	100-240Vac	13-6.5A	50-60Hz		
DC 出力	+3.3V	+5V	+12V	-12V	+5Vsb
最大出力電流	25.0A	25.0A	83.0A	0.3A	3.0A
最大電力 (W)	125W		996W	3.6W	15W
合計出力	1000W				

タイプ	ATX12V V2.4	ホールドアップ時間	≥16ms(90% Load)
製品寸法	150×140×86mm (W x L x H)	効率	≥90% 通常負荷の場合(50% の負荷)
ファンサイズ	120mm	保護	OPP/OVP/SCP/OTP/OCP
ファンベアリング	FDB(流体ダイナミックベアリング)	動作温度	0-40 °C(1000W),0-50 °C(650/750/850W)
トポロジー	アクティブPFC+フルブリッジSRC LLC+DC to DC	Erp 規制	ErP 2013
コンデンサ	完全な日本製の電解コンデンサ	平均故障間隔(MTBF)	100,000 Hours
パワーグッド信号	100-500ms	保証	10 Years

KO

모델	DQ650-F21				
AC 입력	100-240Vac	9-4.5A	50-60Hz		
DC 출력	+3.3V	+5V	+12V	-12V	+5Vsb
최대 출력 전류	20.0A	20.0A	54.0A	0.3A	3.0A
최대 결합 전력	100W		648W	3.6W	15W
총출력	650W				
모델	DQ750-F21				
AC 입력	100-240Vac	10-5A	50-60Hz		
DC 출력	+3.3V	+5V	+12V	-12V	+5Vsb
최대 출력 전류	20.0A	20.0A	62.0A	0.3A	3.0A
최대 결합 전력	100W		744W	3.6W	15W
총출력	750W				
모델	DQ850-F21				
AC 입력	100-240Vac	12-6A	50-60Hz		
DC 출력	+3.3V	+5V	+12V	-12V	+5Vsb
최대 출력 전류	20.0A	20.0A	70.0A	0.3A	3.0A
최대 결합 전력	100W		840W	3.6W	15W
총출력	850W				
모델	DQ1000-F21				
AC 입력	100-240Vac	13-6.5A	50-60Hz		
DC 출력	+3.3V	+5V	+12V	-12V	+5Vsb
최대 출력 전류	25.0A	25.0A	83.0A	0.3A	3.0A
최대 결합 전력	125W		996W	3.6W	15W
총출력	1000W				

유형	ATX12V V2.4	출력 유지 시간	≥16ms(90% Load)
제품 치수	150×140×86mm (W x L x H)	효율	≥90%(일반적인 부하 미만에서) (50% 로딩 시)
팬 크기	120mm	보호	OPP/OVP/SCP/OTP/OCP
팬 베어링	FDB (플루이드 다이나믹 베어링)	작동 온도	0-40 °C(1000W),0-50 °C(650/750/850W)
토폴로지	Active PFC + 풀 브릿지 LLC 공진형 컨버터 + DC-to-DC 설계 적용	에너지 관련 제품 규정	ErP 2013
커패시터	일본산 전해 캐패시터	평균 무고장 시간(MTBF)	100,000 Hours
전력 양호 신호	100-500ms	보증	10 Years

ZH

型號	DQ650-F21				
交流輸出	100-240Vac	9-4.5A	50-60Hz		
直流輸出	+3.3V	+5V	+12V	-12V	+5Vsb
最大輸出電流	20.0A	20.0A	54.0A	0.3A	3.0A
最大組合功率	100W		648W	3.6W	15W
總功率	650W				
型號	DQ750-F21				
交流輸出	100-240Vac	10-5A	50-60Hz		
直流輸出	+3.3V	+5V	+12V	-12V	+5Vsb
最大輸出電流	20.0A	20.0A	62.0A	0.3A	3.0A
最大組合功率	100W		744W	3.6W	15W
總功率	750W				
型號	DQ850-F21				
交流輸出	100-240Vac 12-6A 50-60Hz(200-240Vac 6A 50-60Hz僅適用於中國地區)				
直流輸出	+3.3V	+5V	+12V	-12V	+5Vsb
最大輸出電流	20.0A	20.0A	70.0A	0.3A	3.0A
最大組合功率	100W		840W	3.6W	15W
總功率	850W				
型號	DQ1000-F21				
交流輸出	100-240Vac 13-6.5A 50-60Hz(200-240Vac 6.5A 50-60Hz僅適用於中國地區)				
直流輸出	+3.3V	+5V	+12V	-12V	+5Vsb
最大輸出電流	25.0A	25.0A	83.0A	0.3A	3.0A
最大組合功率	125W		996W	3.6W	15W
總功率	1000W				

產品類型	ATX12V V2.4	保持時間	≥16ms(90% Load)
產品尺寸	150×140×86mm (W x L x H)	轉換效率	≥90% 典型載荷下 (50%負載)
風扇尺寸	120mm	保護	OPP/OVP/SCP/OTP/OCP
風扇軸承	FDB(流體動力軸承)	工作溫度	0-40 °C(1000W),0-50 °C(650/750/850W)
架構方案	主動PFC+全橋SRC LLC+DC To DC架構	Erp認證	ErP 2013
電容	全日系電解電容器	平均故障間隔時間	100,000小時
驅動信號	100-500ms	產品質保期	10年

ZH

型号	DQ650-F21				
交流输出	100-240Vac	9-4.5A	50-60Hz		
直流输出	+3.3V	+5V	+12V	-12V	+5Vsb
最大输出电流	20.0A	20.0A	54.0A	0.3A	3.0A
最大组合功率	100W		648W	3.6W	15W
总功率	650W				
型号	DQ750-F21				
交流输出	100-240Vac	10-5A	50-60Hz		
直流输出	+3.3V	+5V	+12V	-12V	+5Vsb
最大输出电流	20.0A	20.0A	62.0A	0.3A	3.0A
最大组合功率	100W		744W	3.6W	15W
总功率	750W				
型号	DQ850-F21				
交流输出	100-240Vac 12-6A 50-60Hz(200-240Vac 6A 50-60Hz仅适用于中国地区)				
直流输出	+3.3V	+5V	+12V	-12V	+5Vsb
最大输出电流	20.0A	20.0A	70.0A	0.3A	3.0A
最大组合功率	100W		840W	3.6W	15W
总功率	850W				
型号	DQ1000-F21				
交流输出	100-240Vac 13-6.5A 50-60Hz(200-240Vac 6.5A 50-60Hz仅适用于中国地区)				
直流输出	+3.3V	+5V	+12V	-12V	+5Vsb
最大输出电流	25.0A	25.0A	83.0A	0.3A	3.0A
最大组合功率	125W		996W	3.6W	15W
总功率	1000W				

产品类型	ATX12V V2.4	保持时间	≥16ms(90% Load)
产品尺寸	150×140×86mm (W x L x H)	转换效率	≥90% 典型载荷下 (50%负载)
风扇尺寸	120mm	保护	OPP/OVP/SCP/OTP/OCP
风扇轴承	FDB(流体动力轴承)	工作温度	0-40 °C(1000W),0-50 °C(650/750/850W)
架构方案	主动PFC+全桥SRC LLC+DC To DC架构	Erp认证	ErP 2013
电容	全日系电解电容器	平均故障间隔时间	100,000小时
驱动信号	100-500ms	产品质保期	10年

Installation

Installation
Installation
Instalación
Установка
Instalação
Installazione
Instalacja
取付け
설치
安装
安裝

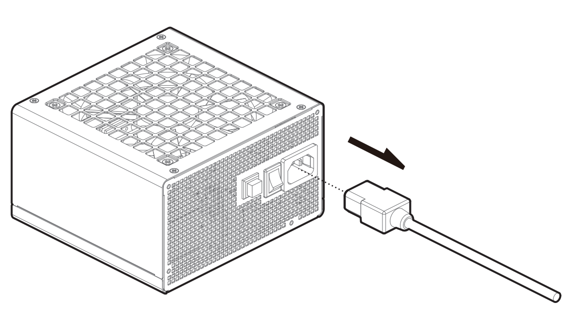

EN Ensure that the AC power cord of the power supply is not connected.
DE Sorgen Sie dafür, dass das Netzkabel noch nicht an das Netzteil angeschlossen wird.
FR Assurez-vous que le cordon d'alimentation CA du bloc d'alimentation n'est pas connecté.
ES Asegúrese de que el cable de alimentación de CA de la fuente de alimentación no esté conectado.
RU Убедитесь, что кабель питания переменного тока блока питания не подключен.
PT Certifique-se de que o cabo de alimentação CA da fonte de alimentação não esteja conectado.
IT Assicurarsi che il cavo di alimentazione CA dell'alimentatore non sia collegato.
PL Upewnij się, że przewód zasilający AC zasilacza nie jest podłączony.
JA 電源ユニットの AC 電源コードが接続されていないことを確認します。
KO 전원 공급장치의 AC 전원 코드가 연결되지 않았는지 확인하십시오.
ZH 確保電源的交流電源線未連接。
ZH 确保电源的交流电源线未连接。

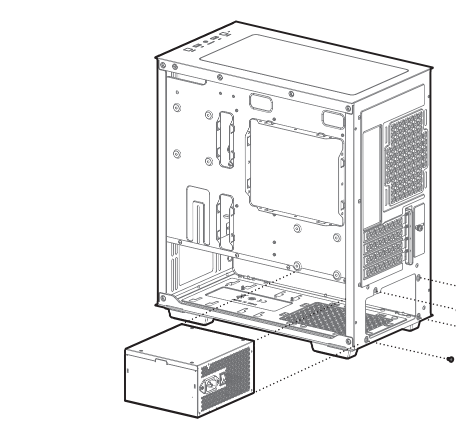

EN Follow the case's manual on installation of a power supply, and install the unit with the provided mounting screws.
DE Installieren Sie das Netzteil gemäß Anweisungen des Gehäuseherstellers, installieren Sie das Gerät mit den mitgelieferten Montageschrauben.
FR Suivez le manuel d'utilisation du boîtier pour effectuer l'installation d'un bloc d'alimentation, et installez l'unité avec les vis de montage fournies.
ES Siga el manual de la carcasa sobre la instalación de una fuente de alimentación e instale la unidad con los tornillos de montaje proporcionados.
RU Следуйте инструкциям по установке блока питания, установите блок, используя крепежные винты из комплекта.
PT Siga o manual do caso sobre a instalação de uma fonte de alimentação e instale a unidade com os parafusos de montagem fornecidos.
IT Seguire il manuale sull'installazione di un alimentatore e installare l'unità con le viti di montaggio fornite in dotazione.
PL Postępuj zgodnie z instrukcją obsługi obudowy w celu zainstalowania zasilacza przy użyciu dołączonych śrub montażowych.
JA 電源ユニットの取付けに関するケースのマニュアルに従って、付属の取付ねじを使用してユニットを取り付けます。
KO 전원 공급장치 설치에 관한 케이스의 설명서를 준수하고, 제공된 장착 나사를 사용하여 전원 공급장치를 설치하십시오.
ZH 按照主機殼手冊的訓示進行操作，並使用提供的安裝螺絲安裝電源。
ZH 按照机箱手册的指示进行操作，并使用提供的安装螺丝安装电源。

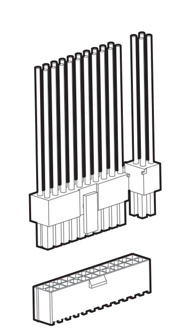

EN The 24Pin motherboard cable has a detachable 4Pin connector, which allows support for both 24Pin and 20Pin power sockets on the motherboard.
DE Am 24-poligen Motherboard-Kabel gibt es einen abnehmbaren vierpoligen Verbinder zur Stromversorgung von Motherboards mit 24- und 20-poligen Stromversorgungsanschlüssen.
FR Le câble de la carte mère à 24 broches a un connecteur amovible à 4 broches, qui permet de prendre en charge les prises de courant à 24 broches et à 20 broches sur la carte mère.
ES El cable de la placa base de 24 contactos tiene un conector de 4 contactos desmontable, que permite la compatibilidad con tomas de alimentación de 24 y 20 contactos en la placa base.
RU 24-контактный кабель системной платы содержит съемный 4-контактный разъем, кабель обеспечивает поддержку как 24-контактных, так и 20-контактных разъемов питания (розеток) на системной плате.
PT O cabo 24 Pinos da placa-mãe tem um conector removível 4 Pinos, que permite suporte para os soquetes de alimentação 24 Pinos e 20 Pinos na placa-mãe.
IT Il cavo della scheda madre a 24 pin ha un connettore a 4 pin rimovibile, che consente il supporto per le prese di alimentazione a 24 pin e 20 pin sulla scheda madre.
PL 24-pinowy kabel płyty głównej jest wyposażony w odłączane 4-pinowe złącze, dzięki czemu zapewnia obsługę 24- i 20-pinowych gniazd zasilania na płycie głównej.
JA 24 ピンマザーボードケーブルには取り外し可能な 4 ピンコネクタが付属しているので、マザーボード上の 24 ピン電源ソケットおよび 20 ピン電源ソケットの両方に対応できます。
KO 24핀 메인보드 케이블에는 탈착식 4핀 커넥터가 달려 있어 메인보드의 24핀 및 20핀 전원 소켓을 모두 지원할 수 있습니다.
ZH 24Pin主機板連接線帶有可拆卸4Pin結構，便於支持主機板上24Pin或20Pin供電插座。
ZH 24Pin主板连接线带有可拆卸4Pin结构，便于支持主板上24Pin或20Pin供电插座。

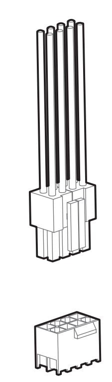

EN Connect the CPU(4+4)Pin cable to the motherboard.
DE Schließen Sie das CPU-Stromversorgungskabel (4-×-4-polig) an das Motherboard an.
FR Connectez le câble CPU (4 + 4) broches à la carte mère.
ES Conecte el cable Pin (4+4) de la CPU a la placa base.
RU Подключите кабель CPU(4+4) к системной плате.
PT Conecte o cabo da CPU (4+4) Pinos à placa-mãe.
IT Collegare il cavo CPU (4+4) pin alla scheda madre.
PL Podłącz (4+4)-pinowy kabel procesora do płyty głównej.
JA CPU(4+4) ピンケーブルをマザーボードに接続します。
KO CPU(4+4) 핀을 메인보드에 연결합니다.
ZH 將CPU (4+4) Pin連接線連接到主機板。
ZH 将CPU(4+4)Pin连接线连接到主板。

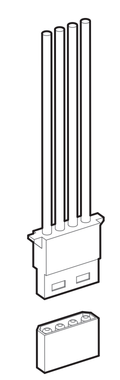

EN Connect the peripheral cable to the power supply socket of the hard disk and CD-ROM/DVD-ROM.
DE Schließen Sie das Peripheriekabel an den Stromversorgungsanschluss der Festplatte/des CD-/DVD-Laufwerks an.
FR Connectez le câble périphérique à la prise d'alimentation du disque dur et du CD-ROM / DVD-ROM.
ES Conecte el cable del periférico a la toma de la fuente de alimentación del disco duro y al CD-ROM/DVD-ROM.
RU Подключите периферийный кабель к разъему (розетке) питания жесткого диска и привода CD-ROM/DVD-ROM.
PT Ligue o cabo periférico à tomada de alimentação do disco rígido e do CD-ROM/DVD-ROM.
IT Collegare il cavo della periferica alla presa di alimentazione del disco rigido e del CD-ROM/DVD-ROM.
PL Podłącz kabel urządzenia peryferyjnego do gniazda zasilania dysku twardego i stacji dysków CD-ROM/DVD-ROM.
JA ペリフェラルケーブルをハードディスクと CD-ROM/DVD-ROM の電源供給ソケットに接続します。
KO 주변장치 케이블을 하드 디스크 및 CD-ROM/DVD-ROM의 전원 공급장치 소켓에 연결합니다.
ZH 將週邊連接線連接到硬碟和CD-ROM/DVD-ROM的供電插座。
ZH 将外围连接线连接到硬盘和CD-ROM/DVD-ROM的供电插座。

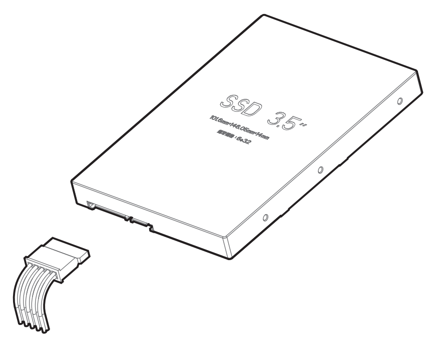

EN Connect the SATA cable to the power socket of the SATA SSD or hard disk.
DE Schließen Sie das SATA-Kabel an den Stromversorgungsanschluss der SATA-SSD/Festplatte an.
FR Connectez le câble SATA à la prise d'alimentation du SSD SATA ou du disque dur.
ES Conecte el cable SATA a la toma de alimentación del disco duro de la unidad de estado sólido SATA.
RU Подключите кабель SATA к разъему питания SSD-диска или жесткого диска SATA.
PT Conecte o cabo SATA ao soquete de alimentação do SSD SATA ou disco rígido.
IT Collegare il cavo SATA alla presa di alimentazione dell'SSD SATA o del disco rigido.
PL Podłącz kabel SATA do gniazda zasilania dysku twardego lub SSD SATA.
JA SATA ケーブルを SATA SSD またはハードディスクの電源ソケットに接続します。
KO SATA 케이블을 SATA SSD 또는 하드 디스크의 전원 소켓에 연결합니다.
ZH 將SATA連接線連接到SATA SSD或硬碟的供電插座。
ZH 将SATA连接线连接到SATA SSD或硬盘的供电插座。

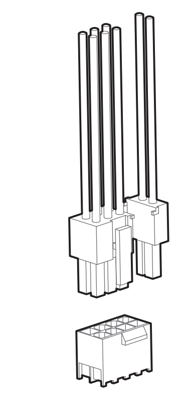

EN Connect the PCI-E(6+2)Pin cable to the power socket of the PCI-E graphics card (if necessary).
DE Achließen Sie das PCI-E-Kabel (6-und-2-polig) an den Stromversorgungsanschluss der PCI-E-Grafikkarte (sofern erforderlich) an.
FR Connectez le câble à (6 + 2) broches PCI-E à la prise d'alimentation de la carte graphique PCI-E (si nécessaire).
ES Conecte el cable PCI-E de (6+2) contactos a la toma de alimentación de la tarjeta gráfica PCI-E (si es necesario).
RU Подключите кабель PCI-E(6+2) к разъему питания видеокарты PCI-E (если требуется).
PT Conecte o cabo PCI-E (6+2) Pinos ao soquete de alimentação da placa gráfica PCI-E (se necessário).
IT Collegare il cavo PCI-E (6+2) pin alla presa di alimentazione della scheda grafica PCI-E (se necessario).
PL Podłącz (6+2)-pinowy kabel PCI-E do gniazda zasilania karty graficznej PCI-E (w razie potrzeby).
JA PCI-E(6+2) ピンケーブルを PCI-E グラフィックスカードの電源ソケットに接続します (必要な場合)。
KO PCI-E(6+2) 핀 케이블을 PCI-E 그래픽 카드의 전원 소켓에 연결합니다(필요한 경우).
ZH 將PCI-E (6+2) Pin連接線連接到PCI-E顯卡的供電插座 (如果需要)。
ZH 将PCI-E(6+2)Pin连接线连接到PCI-E显卡的供电插座 (如果需要)。

TM.by ONLINE STORE
https://tm.by
Интернет-магазин

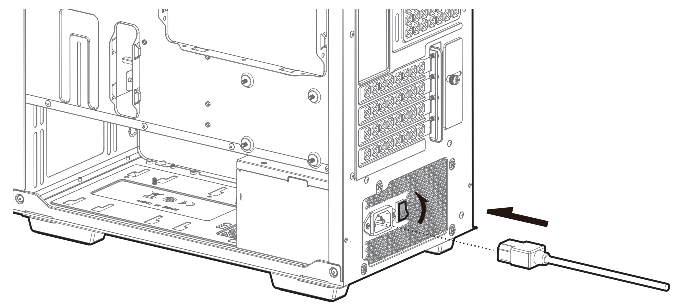

EN Connect the AC power cord to the power supply and turn on the power by turning the switch to the "I" position.
DE Verbinden Sie das Netzkabel mit dem Netzanschluss am Netzteil, bringen Sie den Schalter in die Position „I" (ein).
FR Connectez le cordon d'alimentation CA à l'alimentation électrique et mettez l'appareil sous tension en faisant tourner le commutateur vers la position «I».
ES Conecte el cable de alimentación de CA a la fuente de alimentación y encienda la alimentación girando el interruptor a la posición "I".
RU Подключите кабель питания переменного тока к блоку питания и включите блок, установив переключатель в положение «I».
PT Conecte o cabo de alimentação CA à fonte de alimentação e ligue a alimentação girando a chave para a posição"I".
IT Collegare il cavo di alimentazione CA all'alimentatore e accendere l'alimentazione portando l'interruttore in posizione "I".
PL Podłącz przewód zasilający AC do zasilacza i włącz zasilanie, ustawiając przełącznik w pozycji „I".
JA AC 電源コードを電源ユニットに接続し、スイッチを「I」位置へ回して電源を入れます。
KO AC 전원 코드를 전원 공급장치에 연결하고 스위치를 "I" 위치로 돌려 전원을 켭니다.
ZH 將交流電源線連接到電源，並通過將開關撥到"I"位置，打開電源。
ZH 将交流电源线连接到电源，并通过将开关拨到"I"位置，打开电源。

Important Information on Safety

EN

Beware of electric shock!

Strictly follow the manufacturer's instructions and safety warnings during installation. Failure to follow the provisions may damage the power supply or system, and may cause serious injury, and possibly death.

1.Do not drill holes into this product.
2.The power supply is a high voltage product. Do not open the power supply shell or try to repair the power supply; this power supply has no user-serviceable components.
3.The product is designed for indoor use only.
4.Do not use the power supply near water, in a high temperature location, or in a humid environment.
5.Do not install the power supply near heat sources (such as radiators, electric heaters, stoves or other devices that may generate heat).
6.Do not put any objects into the air vents or fan grill area of the power supply.
7.Do not refit the cables or connectors provided with the power supply.
8.If the power supply uses modular cables, only use the modular cables provided by the supplier. Other modular cables may be incompatible, and can cause serious damage to the system and power supply.
9.The detachable 4Pin connector on the 24Pin motherboard cable is not a "P4" or "+12V" connector. If this connector is used as a "P4" or "+12V" connector, it may cause serious damage.
10.Failure to comply with any of the safety and manufacturer's instructions will result in immediate invalidation of various warranties and guarantees.

Wichtige Hinweise zu Ihrer Sicherheit

DE

Achtung! Stromschlaggefahr!

Halten Sie sich bei der Installation exakt an die Anweisungen und Sicherheitshinweise des Herstellers. Bei Nichteinhaltung kann es zu Beschädigungen des Netzteils und des gesamten Systems kommen, zusätzlich sind schwere Verletzungen möglich, die im schlimmsten Fall zum Tode führen können.

1.Bohren Sie keine Löcher in das Gerät.
2.Im Netzteil herrscht Hochspannung Öffnen Sie das Netzteil nicht, versuchen Sie keine eigenmächtigen Reparaturen: Im Inneren des Netzteils befinden sich keine Teile, die Sie selbst warten können.
3.Das Produkt darf nur in Innenräumen (nicht im Freien) genutzt werden.
4.Benutzen Sie das Netzteil nicht an heißen, feuchten oder gar nassen Stellen, nicht in der Nähe von Wasser und anderen Flüssigkeiten.
5.Installieren Sie das Netzteil nicht der Nähe von Wärmequellen (z. B. Heizungen, Herde und andere Geräte, die Wärme abgeben).
6.Stecken Sie keinerlei Gegenstände in die Belüftungsöffnungen des Netzteils.
7.Tauschen Sie die mitgelieferten oder bereits angeschlossenen Kabel nicht gegen andere Kabel aus.
8.Wenn Ihr Netzteil mit modularen Kabeln arbeitet, verwenden Sie ausschließlich die modularen Kabel des Herstellers. Andere modulare Kabel können inkompatibel sein, schwere Schäden am Netzteil und am gesamten System verursachen.
9.Der abnehmbare vierpolige Verbinder am 24-poligen Motherboard-Kabel ist kein „P4"- oder „+12V"-Verbinder! Falls dieser Verbinder missbräuchlich als „P4"- oder „+12 V"-Verbinder eingesetzt wird, kann es zu schweren Schäden kommen.
10.Bei Nichteinhaltung der Sicherheits- und sonstigen Anweisungen des Herstellers erlöschen sämtliche Garantien und Gewährleistungen mit sofortiger Wirkung.

Informations importantes sur la sécurité

FR

Attention aux chocs électriques !

Suivez strictement les instructions du fabricant et les avertissements de sécurité au cours de l'installation Le non-respect de ces dispositions peut endommager l'alimentation électrique ou le système et peut entraîner des blessures graves ou mortelles.

1.Ne percez pas de trous dans ce produit.
2.L'alimentation électrique est un produit à haute tension. N'ouvrez pas le boîtier du bloc d'alimentation et n'essayez pas de réparer le bloc d'alimentation ; cette alimentation électrique ne comporte aucun composant réparable par l'utilisateur.
3.Le produit est uniquement conçu pour une utilisation en intérieur.
4.N'utilisez pas le bloc d'alimentation près de l'eau, dans un endroit à température élevée ou dans un environnement humide.
5.N'installez pas le bloc d'alimentation à proximité de sources de chaleur (comme des radiateurs, des radiateurs électriques, une cuisinière ou autres appareils pouvant générer de la chaleur).
6.Ne placez aucun objet dans les orifices d'aération ou dans la zone de grille du ventilateur du bloc d'alimentation.
7.Ne remontez pas les câbles ou connecteurs fournis avec le bloc d'alimentation électrique.
8.Si le bloc d'alimentation utilise des câbles modulaires, utilisez uniquement les câbles modulaires fournis par le fournisseur. D'autres câbles modulaires peuvent être incompatibles et peuvent causer de graves dommages au système et à l'alimentation électrique.
9.Le connecteur amovible à 4 broches du câble de la carte mère à 24 broches n'est pas un connecteur « P4 » ou « + 12V ». Si ce connecteur est utilisé comme connecteur « P4 » ou « + 12V », il peut causer de graves dommages.
10.Le non-respect d'une des instructions de sécurité et du fabricant entraînera l'invalidation immédiate des diverses garanties.

Información importante sobre seguridad

ES

¡Tenga cuidado con la descarga eléctrica!

Siga estrictamente las instrucciones y advertencias de seguridad del fabricante durante la instalación. Si no sigue las disposiciones se pueden producir daños en la fuente de alimentación o en el sistema, lo que puede causar lesiones y, posiblemente, la muerte.

1.No taladre orificios en este producto.
2.La fuente de alimentación es un producto de alto voltaje. No abra la carcasa de la fuente de alimentación ni intente reparar la fuente de alimentación; esta fuente de alimentación no tiene componentes que pueda reparar el usuario.
3.El producto está diseñado para utilizase solo en interiores.
4.No utilice la fuente de alimentación cerca del agua, en lugares con temperatura elevada o húmedos.
5.No instale la fuente de alimentación cerca de fuentes de calor (como por ejemplo radiadores, calentadores eléctricos, estufas u otros aparatos que puedan generar calor).
6.No coloque ningún objeto en las rejillas del ventilador o en el área de ventilación de la fuente de alimentación.
7.No reacondicione los cables o los conectores proporcionados con la fuente de alimentación.
8.Si la fuente de alimentación usa cables modulares, use solamente los cables modulares proporcionados por el proveedor. Otros cables modulares pueden ser incompatibles y podrían causar daños graves al sistema y a la fuente de alimentación.
9.El conector de 4 contactos desmontable del cable de la placa base de 24 contactos no es un conector "P4" o "+12 V". Si este conector se utiliza como conector "P4" o "+12 V", puede causar daños graves.
10.El incumplimiento de cualquiera de las instrucciones de seguridad y del fabricante dará lugar a la invalidación inmediata de las diferentes garantías.

Важная информация по безопасности

RU

Остерегайтесь поражения электрическим током!

Блок питания системного блока предназначен для питания всех компонентов ПК электроэнергией путем преобразования сетевого напряжения. Чтобы обеспечить стабильность и высокую производительность блока питания, а также для продления срока его службы, придерживайтесь следующих инструкций. При установке строго следуйте инструкциям производителя и предупреждениям по технике безопасности. Несоблюдение этих инструкций может привести к повреждению блока питания или системы, а также к серьезным травмам или смерти.

1.Запрещается сверлить отверстия в этом изделии.
2.Блок питания устройства — это устройство, работающее под высоким напряжением. Не открывайте корпус блока питания и не пытайтесь его ремонтировать; в блоке отсутствуют компоненты, обслуживаемые пользователем.
3.Изделие предназначено только для эксплуатации внутри помещений.
4.Не используйте блок питания рядом с водой, в местах с высокой температурой или во влажной среде.
5.Не устанавливайте блок питания рядом с источниками тепла (такими как радиаторы, электрические обогреватели, плиты или другие устройства, которые могут выделять тепло).
6.Запрещается вставлять различные предметы в вентиляционные отверстия или в решетку вентилятора блока питания.
7.Не подключайте обратно кабели или разъемы, поставляемые с блоком питания.
8.Если в блоке питания применяются модульные кабели, используйте только модульные кабели, предоставленные поставщиком. Другие модульные кабели могут быть несовместимы и могут привести к серьезным повреждениям системы и блока питания.
9.Съемный 4-контактный разъем на 24-контактном кабеле системной платы не является разъемом «P4» или «+12V». Если этот разъем используется в качестве разъема «P4» или «+12V», это может привести к серьезным повреждениям.
10.Способ установки устройства описан далее в данном руководстве.
11.Хранение устройства должно производиться в упаковке в отапливаемых помещениях у изготовителя и потребителя при температуре воздуха от 5 °С до 40 °С и относительной влажности воздуха не более 80 %. В помещениях не должно быть агрессивных примесей (паров кислот, щелочей), вызывающих коррозию.
12.Перевозка устройства должна осуществляться в сухой среде.
13.Реализация устройства должна производиться в соответствии с местным законодательством.
14.После окончания срока службы изделия его нельзя выбрасывать вместе с обычным бытовым мусором. Вместо этого оно подлежит сдаче на утилизацию в соответствующий пункт приема электрического и электронного оборудования для последующей переработки и утилизации в соответствии с федеральным или местным законодательством. Обеспечивая правильную утилизацию данного продукта, Вы помогаете сберечь природные ресурсы и предотвращаете ущерб для окружающей среды и здоровья людей, который возможен в случае ненадлежащего обращения. Более подробную информацию о пунктах приема и утилизации данного продукта можно получить в местных муниципальных органах или на предприятии по вывозу бытового мусора.
15.При обнаружении неисправности прибора следует немедленно обратиться в авторизованный сервисный центр или утилизировать прибор.
16.Несоблюдение инструкций по безопасности и инструкций производителя приведет к немедленной отмене различных обязательств и гарантий.

Informações importantes sobre segurança

PT

Cuidado com choque elétrico!

Siga rigorosamente as instruções do fabricante e os avisos de segurança durante a instalação. O não cumprimento das cláusulas pode danificar a fonte de alimentação ou o sistema e pode causar ferimentos graves e possivelmente a morte.

1.Não faça furos neste produto.
2.A fonte de alimentação é um produto de alta tensão. Não abra o invólucro da fonte de alimentação nem tente repará-la; esta fonte de alimentação não possui componentes cuja manutenção possa ser feita pelo usuário.
3.O produto foi projetado apenas para uso interno.
4.Não use a fonte de alimentação perto de água, em um local de alta temperatura ou em um ambiente úmido.
5.Não instale a fonte de alimentação perto de fontes de calor (como radiadores, aquecedores elétricos, fogões ou outros dispositivos que possam gerar calor).
6.Não coloque nenhum objeto nas aberturas de ventilação ou na área da grade da ventoinha da fonte de alimentação.
7.Não recoloque os cabos ou conectores fornecidos com a fonte de alimentação.
8.Se a fonte de alimentação usa cabos modulares, use apenas os cabos modulares fornecidos pelo fornecedor. Outros cabos modulares podem ser incompatíveis e causar sérios danos ao sistema e à fonte de alimentação.
9.O conector 4 Pinos destacável no cabo da placa-mãe 24 Pinos não é um conector "P4" ou "+12V". Se este conector for usado como um conector "P4" ou "+12V", pode causar sérios danos.
10.O não cumprimento de qualquer uma das instruções de segurança e do fabricante resultará na invalidação imediata de várias garantias e garantias.

Informazioni importanti sulla sicurezza

IT

Prestare attenzione alle scosse elettriche!

Attenersi rigorosamente alle istruzioni del produttore e alle avvertenze di sicurezza durante l'installazione. La mancata osservanza delle disposizioni potrebbe danneggiare l'alimentatore o il sistema e causare lesioni gravi e, probabilmente, la morte daños en la fuente de alimentación o en el sistema, lo que puede causar lesiones y, posiblemente, la muerte.

1.Non praticare fori in questo prodotto.
2.L'alimentatore è un prodotto ad alta tensione. Non aprire la struttura dell'alimentatore né tentare di riparare l'alimentatore; questo alimentatore non ha componenti riparabili dall'utente.
3.Il prodotto è progettato solo per uso all'interno.
4.Non utilizzare l'alimentatore vicino all'acqua, in un luogo a temperatura elevata o in un ambiente umido.
5.Non installare l'alimentatore vicino a fonti di calore (come radiatori, riscaldatori elettrici, stufe o altri dispositivi che potrebbero generare calore).
6.Non inserire oggetti nelle prese d'aria o nell'area della griglia della ventola dell'alimentatore.
7.Non riadattare i cavi o i connettori forniti con l'alimentatore.
8.Se l'alimentatore utilizza cavi modulari, utilizzare solo i cavi modulari forniti dal produttore. Altri cavi modulari potrebbero essere incompatibili e causare gravi danni al sistema e all'alimentatore.
9.Il connettore a 4 pin rimovibile sul cavo della scheda madre a 24 pin non è un connettore "P4" o "+12 V". Se questo connettore viene utilizzato come connettore "P4" o "+12 V", si potrebbero causare gravi danni.
10.La mancata osservanza di una delle istruzioni di sicurezza e del produttore comporta l'annullamento immediato di varie garanzie.

Ważne informacje dotyczące bezpieczeństwa

PL

Niebezpieczeństwo porażenia prądem!

Podczas instalacji należy ściśle stosować się do instrukcji producenta i ostrzeżeń dotyczących bezpieczeństwa. Nieprzestrzega-nie zaleceń może skutkować uszkodzeniem zasilacza lub systemu, a także poważnymi obrażeniami, a nawet śmiercią.

1.W urządzeniu nie wolno wywiercać otworów.
2.Zasilacz jest urządzeniem wysokiego napięcia. Nie wolno otwierać obudowy zasilacza ani podejmować prób jego samodzielnej naprawy. Wewnątrz zasilacza nie ma żadnych komponentów, które mogłyby być serwisowane przez użytkownika.
3.Urządzenie jest przeznaczone wyłącznie do użytku wewnątrz pomieszczeń.
4.Z zasilacza nie wolno korzystać w pobliżu wody, w miejscach o wysokiej temperaturze ani w wilgotnym otoczeniu.
5.Zasilacza nie wolno instalować w pobliżu źródeł ciepła (takich ja kaloryfery, grzejniki elektryczne, piece lub inne urządzenia generujące ciepło).
6.Do otworów wentylacyjnych ani kratki wentylatora zasilacza nie wolno wkładać żadnych przedmiotów.
7.Nie wolno modyfikować kabli ani złączy dostarczonych z zasilaczem.
8.Jeśli z zasilaczem używane są kable modularne, należy używać tylko tych dołączonych przez dostawcę. Inne kable modularne mogą być niezgodne i spowodować poważne uszkodzenie systemu i zasilacza.
9.Odłączane 4-pinowe złącze na 24-pinowym kablu płyty głównej nie jest złączem „P4" ani „+12 V". Użycie tego złącza jako złącza „P4" lub „+12 V" może skutkować poważnym uszkodzeniem.
10.Niezastosowanie się do jakiejkolwiek instrukcji producenta lub dotyczącej bezpieczeństwa spowoduje natychmiastowe unieważnienie różnych gwarancji i rękojmi.

安全に関する重要な情報

JA

感電にご注意ください!

取り付ける際には、製造元の指示と安全上の警告を遵守してください。指示や警告に従わないと、電源ユニットやシステムが破損したり、重傷や死につながることがあります。

1.本製品に穴を開けないでください。
2.電源ユニットは高電圧製品です。電源ユニットのシェルを開けたり、電源ユニットの修理を試みないでください。本電源ユニットには、ユーザーが修理できるコンポーネントはありません。
3.本製品は屋内使用専用に設計されています。
4.電源ユニットを水の近く、高温の場所、または、湿気のある環境で使用しないでください。
5.電源ユニットを熱源(ラジエーター、電気ヒーター、ストーブ、または、その他の熱を生成する機器)の近くに設置しないでください。
6.電源ユニットの通気口やファングリル領域に異物を入れないでください。
7.電源ユニットに付属しているケーブルやコネクタを修理しないでください。
8.電源ユニットでモジュラーケーブルを使用する場合は、サプライヤーが提供するモジュラーケーブルだけを使用してください。その他のモジュラーケーブルは互換性がないことがあり、システムと電源ユニットの深刻な破損につながることがあります。
9.24 ピンマザーボードケーブル上の取り外し可能な 4 ピンコネクタは「P4」または「+12V」コネクタではありません。このコネクタを「P4」または「+12V」コネクタとして使用すると、深刻な破損につながることがあります。
10.安全上の注意事項や製造元の指示に従わないと、さまざまな保証が直ちに無効になります。

안전에 관한 중요 정보

KO

감전에 주의하십시오!

설치하는 동안 제조업체의 지침 및 안전 경고를 엄격히 준수하십시오. 해당 조항들을 준수하지 않을 경우 전원 공급장치 또는 시스템이 손상되거나, 중상을 입거나 사망할 수도 있습니다.

1.본 제품에 구멍을 뚫지 마십시오.
2.전원 공급장치는 고전압 제품입니다. 전원 공급장치를 분해하거나 수리하려고 시도하지 마십시오. 이 전원 공급장치에는 사용자가 직접 수리할 수 있는 구성품이 없습니다.
3.본 제품은 실내 전용으로 제조되었습니다.
4.전원 공급장치를 물가 또는 온도가 높거나 습기가 많은 곳에서 사용하지 마십시오.
5.전원 공급장치를 열원(예: 라디에이터, 전기 히터, 스토브 또는 기타 열을 생성할 수 있는 장치) 가까이 설치하지 마십시오.
6.어떠한 물건도 전원 공급장치의 통풍구 또는 팬 그릴 부분에 넣지 마십시오.
7.전원 공급장치와 함께 제공된 케이블 또는 커넥터를 개조하지 마십시오.
8.전원 공급장치에서 모듈식 케이블을 사용할 경우, 공급업체에서 제공한 모듈식 케이블만 사용하십시오. 다른 모듈식 케이블은 호환되지 않을 수 있으며, 시스템과 전원 공급장치에 심각한 손상을 초래할 수 있습니다.
9.24핀 메인보드에 있는 탈착식 4핀 커넥터는 "P4" 또는 "+12V" 커넥터가 아닙니다. 이 커넥터를 "P4" 또는 "+12V" 커넥터로 사용할 경우, 중상을 초래할 수 있습니다.
10.안전 제조업체 지침 중 하나라도 준수하지 않을 경우, 각종 보증 및 보장이 즉시 무효화됩니다.

重要的安全信息

ZH

小心觸電!

安裝時嚴格遵循製造商說明和安全警告。否則，可能會損壞電源或系統，還可能造成嚴重傷亡事故。

1.產品不允許鑽孔。
2.電源帶有高壓電。切勿打開電源外殼或嘗試維修電源；本電源沒有用戶可維修的組件。
3.本產品僅限室內使用。
4.切勿在水附近或高溫或潮濕環境中使用本電源。
5.切勿將本電源安裝在熱源(如散熱器、電熱器、爐具或其他可產生熱的裝置)附近。
6.切勿將任何物體裝入到本電源的通風口或風扇格柵區域。
7.切勿改裝本電源隨附的線纜或連接器。
8.如果本電源使用模組線，必須使用供應商提供的模組線。其他模組線可能不相容，從而可能嚴重損壞系統和電源。
9.24Pin主機板連接線上的可拆卸4Pin連接器不是"P4"或"+12V"連接器。如果將該連接器作為"P4"或"+12V"連接器使用，可能會造成嚴重損壞。
10.不遵守任何製造商說明和/或任何上述安全說明，會導致各項保修和保證即時無效。

重要的安全信息

ZH

小心触电!

安装时严格遵循制造商说明和安全警告。否则，可能会损坏电源或系统，还可能造成严重伤亡事故。

1.产品不允许钻孔。
2.电源带有高压电。切勿打开电源外壳或尝试维修电源；本电源没有用户可维修的组件。
3.本产品仅限室内使用。
4.切勿在水附近或高温或潮湿环境中使用本电源。
5.切勿将本电源安装在热源(如散热器、电热器、炉具或其他可产生热的装置)附近。
6.切勿将任何物体装入到本电源的通风口或风扇格栅区域。
7.切勿改装本电源随附的线缆或连接器。
8.如果本电源使用模组线，必须使用供应商提供的模组线。其他模组线可能不兼容，从而可能严重损坏系统和电源。
9.24Pin主板连接线上的可拆卸4Pin连接器不是"P4"或"+12V"连接器。如果将该连接器作为"P4"或"+12V"连接器使用，可能会造成严重损坏。
10.不遵守任何制造商说明和/或任何上述安全说明，会导致各项保修和保证即时无效。

Troubleshooting

EN

If the power supply is not functioning correctly, please check the following:

1. Please confirm that the input voltage switch (115V/230V) in on the correct voltage, and switch to the correct voltage if necessary. Please refer to the utilization voltage in the area of use. (Applicable to power products with a passive PFC function only).
2. Please confirm that the AC power cord is connected to the power product itself.
3. Please confirm that the I/O switch on the power supply is switched to the "I" position.
4. Please confirm that the power cords of the motherboard, graphics card, hard disk, and other interface devices are properly installed.
5. Please press the I/O switch on the power supply to the "O" position to turn off the unit, wait for 5 minutes to allow the unit to discharge and reset the protection, push the I/O switch back to the "I" position, and then turn the power on for the system.

Problemlösung

DE

Falls das Netzteil nicht richtig funktionieren sollte, prüfen Sie Folgendes:

1. Überzeugen Sie sich davon, dass der Eingangsspannungsschalter (115 V/230 V) auf die richtige Spannung eingestellt ist, schalten Sie die Spannung nötigenfalls auf die Spannung Ihrer Hausstromversorgung um. (Gilt nur für Netzteile mit passiver PFC-Funktion.).
2. Vergewissern Sie sich, dass das Netzkabel richtig an das Netzteil angeschlossen, der Netzstecker bis zum Anschlag eingesteckt wurde.
3. Vergewissern Sie sich, dass sich der Netzschalter am Netzteil in der Position „I" befindet.
4. Überzeugen Sie sich davon, dass sämtliche Stromversorgungsanschlüsse an Motherboard, Grafikkarte, Festplatten und anderen Geräten richtig angeschlossen wurden.
5. Bringen Sie Netzschalter des Gerätes zum Abschalten in die Position „O", warten Sie gut 5 Minuten ab, damit sich die Bauteile im Inneren entladen können, eventuell ausgelöste Schutzschaltungen wieder aufgehoben werden. Bringen Sie den Netzschalter anschließend zum Einschalten des Gerätes wieder in die Position „I".

Guide de dépannage

FR

Si le bloc d'alimentation ne fonctionne pas correctement, veuillez vérifier les points suivants :

1. Veuillez confirmer que le commutateur de tension d'entrée (115 V / 230 V) est sur la tension correcte, et basculez vers la tension correcte si cela est nécessaire. Veuillez vous référer à la tension d'utilisation de la zone d'utilisation. (Applicable uniquement pour les produits d'alimentation électrique avec ayant une fonction PFC passive).
2. Veuillez confirmer que le cordon d'alimentation CA est connecté au produit d'alimentation électrique même.
3. Veuillez confirmer que le commutateur E / S du bloc d'alimentation est en position « I » .
4. Veuillez confirmer que les cordons d'alimentation de la carte mère, de la carte graphique, du disque dur et des autres dispositifs d'interface sont correctement installés.
5. Appuyez sur le commutateur d'E / S d'alimentation en position « O » pour éteindre l'unité, attendez 5 minutes pour permettre à l'unité de se décharger et réinitialiser la protection, remettez le commutateur d'E / S sur la position « I » , puis mettez le système sous tension.

Solucionar problemas

ES

Si la fuente de alimentación no funciona correctamente, compruebe lo siguiente:

1. Confirme que el interruptor de voltaje de entrada (115 V/230 V) se encuentre en el voltaje correcto y cambie al voltaje correcto si es necesario. Consulte el voltaje de utilización en el área de uso. (Aplicable a productos de alimentación con función PFC pasiva únicamente).
2. Confirme que el cable de alimentación de CA esté conectado al propio producto de alimentación.
3. Asegúrese de que el conmutador I/O (ENCENDIDO/APAGADO) de la fuente de alimentación está situado en la posición "I" (ENCENDIDO).
4. Confirme que los cables de alimentación de la placa base, la tarjeta gráfica, el disco duro y otros dispositivos de interfaz estén instalados correctamente.
5. Presione el conmutador I/O de la fuente de alimentación para colocarlo en la posición "O" para apagar la unidad, espere 5 minutos para permitir que la unidad se descargue y restablezca la protección. Vuelva a presionar el interruptor de I/O para devolverlo a la posición "I" y, a continuación, luego encienda el sistema.

Устранение неисправностей

RU

Если блок питания работает неправильно, проверьте следующее:

1. Убедитесь, что переключатель входного напряжения (115 В / 230 В) установлен на правильное напряжение. Если необходимо, установите переключатель в нужное положение. Определите напряжение используемой электросети на рабочем месте. (применяется только с блоками питания с пассивной функцией PFC).
2. Убедитесь, что кабель питания переменного тока подключен к самому блоку питания.
3. Убедитесь, что переключатель ввода/вывода на блоке питания установлен в положении «I» .
4. Убедитесь, что кабели питания системной платы, видеокарты, жесткого диска и других интерфейсных устройств подключены правильно.
5. Установите переключатель ввода/вывода на блоке питания в положение «O» , чтобы выключить устройство, подождите 5 минут, чтобы устройство разрядилось, и сбросьте защиту, верните переключатель ввода/вывода обратно в положение «I» , а затем подайте питание на систему.

Solução de problemas

PT

Se a fonte de alimentação não estiver funcionando corretamente, verifique o seguinte:

1. Confirme se a chave de tensão de entrada (115V/230V) está na tensão correta e mude para a tensão correta, se necessário. Consulte a tensão de utilização na área de uso. (Aplicável apenas a produtos de energia com função PFC passiva).
2. Confirme se o cabo de alimentação CA está conectado ao próprio produto de alimentação.
3. Confirme se o interruptor I/O na fonte de alimentação está na posição "I".
4. Confirme se os cabos de alimentação da placa-mãe, placa gráfica, disco rígido e outros dispositivos de interface estão instalados corretamente.
5. Pressione o interruptor I/O na fonte de alimentação para a posição "O" para desligar a unidade, aguarde 5 minutos para permitir que a unidade descarregue e redefina a proteção, empurre o interruptor I/O de volta para "I" posição e, em seguida, ligue o sistema.

Risoluzione dei problemi

IT

Se l'alimentatore non funziona correttamente, controllare quanto segue:

1. Confermare che l'interruttore della tensione di ingresso (115 V/230 V) sia sulla tensione corretta e, se necessario, passare alla tensione corretta. Fare riferimento alla tensione di utilizzo nell'area di utilizzo. (Applicabile solo a prodotti di alimentazione con funzione PFC passiva).
2. Please confirm that the AC power cord is connected to the power product itself.
3. Verificare che l'interruttore I/O sull'alimentatore sia posizionato su "I".
4. Verificare che i cavi di alimentazione della scheda madre, della scheda grafica, del disco rigido e di altri dispositivi di interfaccia siano installati correttamente.
5. Premere l'interruttore I/O sull'alimentatore in posizione "O" per spegnere l'unità, attendere 5 minuti per consentire all'unità di scaricarsi e ripristinare la protezione, riportare l'interruttore I/O in posizione "I", quindi accendere il sistema.

Rozwiązywanie problemów

PL

W razie nieprawidłowego działania zasilacza należy sprawdzić poniższe pozycje:

1. Sprawdź, czy przełącznik napięcia wejściowego (115 V/230 V) jest ustawiony we właściwej pozycji i w razie potrzeby przełącz na odpowiednie napięcie. Sprawdź wartość napięcia dla obszaru użytkowania urządzenia. (Dotyczy wyłącznie zasilaczy z pasywnym układem PFC).
2. Sprawdź, czy przewód zasilający został podłączony do zasilacza.
3. Sprawdź, czy przełącznik I/O zasilacza został ustawiony w pozycji „I".
4. Sprawdź, czy przewody zasilające płyty głównej, karty graficznej, dysku twardego i innych urządzeń interfejsu użytkownika zostały prawidłowo podłączone.
5. Ustaw przełącznik I/O zasilacza w pozycji „O" w celu wyłączenia urządzenia, odczekaj 5 minut, aby umożliwić rozładowanie i zresetowanie ochrony urządzenia, ustaw przełącznik I/O ponownie w pozycji „I", a następnie włącz zasilanie systemu.

トラブルシューティング

JP

電源ユニットが正しく機能しない場合は、次を確認してください：

1. 入力電圧スイッチ（115V/230V）が正しい電圧になっていることを確認してください。必要な場合は、正しい電圧に切り替えてください。使用領域の使用電圧を参照してください（該当するのは、パッシブ PFC 機能のある電源ユニットだけです）。
2. AC 電源コードが電源ユニットに接続されていることを確認してください。
3. 電源ユニット上の I/O スイッチが「I」位置に切り替えられていることを確認してください。
4. マザーボード、グラフィックスカード、ハードディスク、その他のインターフェースデバイスの電源コードが正しく取り付けられていることを確認してください。
5. 電源ユニット上のI/Oスイッチを押して「O」位置にし、ユニットをオフにします。ユニットが放電して保護をリセットするまで5分間待ちます。I/O スイッチを押して「I」位置に戻し、次に、システムの電源を入れます。

문제 해결

KO

전원 공급장치가 제대로 작동하지 않을 경우, 다음 사항을 확인해보십시오:

1. 입력 전압 스위치(115V/230V)가 올바른 전압 위치에 있는지 확인하고, 필요한 경우 올바른 전압으로 전환하십시오. 장치를 사용 중인 지역에서의 사용 전압을 참조하십시오. (패시브 기능이 있는 전원 제품에만 적용됩니다.).
2. AC 전원 코드가 전원 제품 자체에 연결되었는지 확인하십시오.
3. 전원 공급장치의 I/O 스위치가 "I" 위치로 전환되었는지 확인하십시오.
4. 메인보드, 그래픽 카드, 하드 디스크 및 기타 인터페이스 장치의 전원 코드가 제대로 설치되었는지 확인하십시오.
5. 전원 공급장치의 I/O 스위치를 "O" 위치로 눌러 장치를 끄고, 장치가 방전될 때까지 5분 동안 기다렸다가 보호 기능을 재설정하고 I/O 스위치를 "I" 위치로 도로 민 후, 시스템의 전원을 켜십시오.

故障排除

ZH

若電源無法正常工作，請按照下列步驟檢查：

1.請確認輸入電壓切換開關（115V/230V），參照使用地區用電電壓，切換到正確的電壓設定。（僅適用於無/被動式PFC功能的電源產品）。
2.請確認交流電源線是否連接到電源產品本身。
3.請確認電源供應器上的I/O開關是否切換至"I"的位置上。
4.請確認主機板、顯卡、硬碟及其他介面設備之電源線是否有安裝妥當。
5.請將電源上的I/O開關至"O"的位置關閉電源，並靜等5分鐘，讓電源進行放電並重置保護後，再切換到"I"的位置上，最後啟動系統。

故障排除

ZH

若电源无法正常工作，请按照下列步骤检查：

1.请确认输入电压切换开关（115V/230V），参照使用地区用电电压，切换到正确的电压设定。（仅适用于无/被动式PFC功能的电源产品）。
2.请确认交流电源线是否连接到电源产品本身。
3.请确认电源供应器上的I/O开关是否切换至"I"的位置上。
4.请确认主板、显卡、硬盘及其他接口设备之电源线是否有安装妥当。
5.请将电源上的I/O开关至"O"的位置关闭电源，并静等5分钟，让电源进行放电并重置保护后，再切换到"I"的位置上，最后启动系统。

Warranty information

EN

Description of limited liability warranty

1. Warranty is provided for abnormal or damaged parts of this product due to defects in the manufacturing process; the abnormal or damaged parts in the following cases will be repaired or replaced by DeepCool after inspection and judgment; any abnormality or damage to any part of the product will not be covered by the warranty if the unit is used outside of the following conditions:
▪ The normal use of the product in accordance with the product manual, without improper or excessive use, or in any other unreasonable application (for example: using this product in product testing).
▪ Damages that are not caused by acts of nature (for example: lightning, shock, power surge, fire, earthquake, flood, blizzard, hurricane, insects, animal attack, etc.).
▪ The product has not been disassembled, modified, or repaired by any unauthorized person. The components have not been disassembled or replaced.
▪ The product's tamper-evident sticker has not been removed or damaged.
2. During the warranty period, DeepCool's greatest share of liability is limited to the value of this product in the current market (the current residual value of the product does not include freight, handling fees, and other costs). DeepCool shall not be liable for compensation for other losses caused by the use of this product.
3. During the warranty period, DeepCool is obligated to repair or replace defective products. However, under any circumstances, DeepCool shall not be liable for any compensation for any losses (including but not limited to data damage, business loss, loss of profit, incidental or indirect loss of using this product, improper use and losses caused by the user's negligence whether it is foreseeable or DeepCool has notified in advance that such damage may occur, but the user still violates the warranty terms and contract) caused by the sale, purchase or use of this product.
4. The warranty clause is only applicable to the original buyer who purchases the product through a DeepCool authorized distributor or agent, and not applicable to the buyer who purchases it second hand.
5. In order to protect your rights, please keep and provide the proof of purchase (receipt or invoice). The proof must clearly indicate the date of purchase to determine the warranty period.

Hinweise zur Garantie

DE

Eingeschränkte Garantie

1. Herstellungsfehler und vorzeitige Ausfälle werden durch eine Garantie abgedeckt. In diesem Fall werden nicht richtig funktionierende oder beschädigte Teile nach eigenem Ermessen von DeepCool repariert oder ausgetauscht. Dies gilt nur, wenn das Gerät unter folgenden Umständen eingesetzt wird:
▪ Normaler Einsatz des Produktes gemäß Anleitung, ausgenommen missbräuchlicher oder übermäßiger Einsatz sowie Einsatz unter ungeeigneten Bedingungen (beispielsweise Einsatz des Produktes für Produkttests).
▪ Keine Beschädigungen durch höhere Gewalt (z. B. Blitzschlag, Erdbeben, Überflutung und dergleichen), Überspannung, Beschädigungen durch Tiere etc.
▪ Das Produkt wurde nicht zerlegt, verändert oder durch nicht autorisierte Personen repariert. Seine Komponenten wurden weder zerlegt noch ausgetauscht.
▪ Der Manipulationssicherungsaufkleber des Produktes wurde weder entfernt noch beschädigt.
2. Im Laufe der Garantiezeit beschränkt sich die Haftung DeepCools allein auf den Zeitwert des Produktes (ohne Transport-, Bearbeitungs- und sonstige Kosten). DeepCool haftet nicht für sonstige Verluste, die durch den Einsatz des Produktes eintreten.
3. Im Rahmen der Garantiezeit verpflichtet sich DeepCool zu Reparatur oder Austausch defekter Produkte. DeepCool haftet unter keinen Umständen für jegliche Verluste (einschließlich Datenverluste, geschäftliche Verluste, entgangenen Gewinn, beiläufige und indirekte Verluste durch Einsatz des Produktes, Nichteignung für einen bestimmten Zweck sowie für Verluste, die durch Fahrlässigkeit des Anwenders verursacht werden, auch wenn solche Verluste vorhersehbar sind oder DeepCool zuvor auf die Möglichkeit des Eintretens solcher Schäden hingewiesen wurde, die vom Anwender selbst aber ignoriert wurden), die durch Verkauf, Kauf oder Anwendung des Produktes verursacht werden.
4. Die Garantie gilt nur für den Erstkäufer, der das Produkt über einen autorisierten DeepCool-Händler oder -Agent erwarb, kann nicht auf andere Personen übertragen werden.
5. Zur Wahrnehmung von Garantieleistungen müssen Sie einen Kaufbeleg vorweisen. Das Datum des Kaufes muss eindeutig aus dem Kaufbeleg hervorgehen.

Informations sur la garantie

FR

Description de la garantie à responsabilité limitée

1. La garantie est fournie pour les pièces anormales ou endommagées de ce produit à cause de défauts dans le processus de fabrication ; les pièces anormales ou endommagées dans les cas suivants seront réparées ou remplacées par DeepCool après inspection et évaluation ; toute anomalie ou dommage à une pièce quelconque du produit ne sera pas couverte par la garantie si l'unité est utilisée en dehors des conditions suivantes :
▪ L'utilisation normale du produit, conformément au manuel du produit, sans utilisation inappropriée ou excessive, ou dans toute autre application déraisonnable (par exemple : l'utilisation de ce produit dans les tests de produits).
▪ Dommages non causés par des actes de la nature (par exemple : foudre, choc, surtension électrique, incendie, tremblement de terre, inondation, blizzard, ouragan, insectes, attaque d'animaux, etc.).
▪ Le produit n'a pas été démonté, modifié, ou réparé par une personne non autorisée. Les composants n'ont pas été démontés ou remplacés.
▪ L'autocollant d'inviolabilité du produit n'a pas été retiré ou endommagé.
2. Pendant la période de garantie, la plus grande part de responsabilité de DeepCool se limite à la valeur de ce produit sur le marché courant (la valeur résiduelle courante du produit n'inclut pas le fret, les frais de manutention et autres coûts). DeepCool ne sera tenue pas responsable de l'indemnisation des autres pertes causées par l'utilisation de ce produit.
3. Pendant la période de garantie, DeepCool est dans l'obligation de réparer ou de remplacer les produits défectueux. Cependant, en aucune circonstance, DeepCool ne sera tenue responsable d'aucune compensation pour les pertes (incluant, mais sans s'y limiter, les dommages aux données, les pertes commerciales, les pertes de profit, les pertes accidentelles ou indirectes par l'utilisation de ce produit, l'utilisation inappropriée et les pertes causées par la négligence de l'utilisateur, qu'elle soit prévisible ou que DeepCool ait notifié par avance que de tels dommages puissent se produire, mais que l'utilisateur enfreint toutefois les conditions de garantie et de contrat) causé par la vente, l'achat ou l'utilisation de ce produit.
4. La clause de garantie n'est applicable qu'à l'acheteur d'origine qui achète le produit par l'intermédiaire d'un distributeur ou d'un agent agréé DeepCool, et ne s'applique pas à l'acheteur qui l'achète d'occasion.
5. Pour protéger vos droits, veuillez conserver et fournir la preuve d'achat (reçu ou facture). La preuve d'achat doit clairement indiquer la date d'achat pour déterminer la période de garantie.

Información sobre la garantía

ES

Descripción de la garantía de responsabilidad limitada

1. Se proporciona una garantía para piezas anómalas o dañadas de este producto debido a defectos en el proceso de fabricación; las piezas anómalas o dañadas en los siguientes casos serán reparadas o reemplazadas por DeepCool después de la inspección y el análisis pertinentes. Cualquier anomalía o daño provocado a cualquier pieza del producto no estará cubierto por la garantía si la unidad se utiliza fuera de las siguientes condiciones:
▪ El uso normal del producto de acuerdo con su manual, sin un uso inadecuado o excesivo, o en cualquier otra aplicación irrazonable (por ejemplo: usar este producto en pruebas de productos).
▪ Daños no son causados por actos de la naturaleza (por ejemplo: rayos, descargas eléctricas, subidas de tensión, incendios, terremotos, inundaciones, tormentas de nieve, huracanes, insectos, ataques de animales, etc.).
▪ El producto no ha sido desmontado, modificado o reparado por ninguna persona no autorizada. Los componentes no se han desmontado ni reemplazado.
▪ La etiqueta antimanipulación del producto no se ha quitado ni se ha dañado.
2. Durante el período de garantía, la mayor parte de responsabilidad de DeepCool se limita al valor de este producto en el mercado actual (el valor residual actual del producto no incluye el flete, las tarifas de manipulación y otros costos). DeepCool no asumirá ninguna responsabilidad de compensación por otras pérdidas causadas por el uso de este producto.
3. Durante el período de garantía, DeepCool está obligado a reparar o reemplazar los productos defectuosos. Sin embargo, bajo ninguna circunstancia, DeepCool no asumirá ninguna responsabilidad por ninguna compensación por cualquier pérdida (incluidos, entre otros, daños en los datos, pérdida comercial, pérdida de ganancias, pérdida incidental o indirecta del uso de este producto, uso inadecuado y pérdidas causadas por la negligencia del usuario, ya sea previsible o que DeepCool haya notificado con anticipación que tal daño puede ocurrir, pero el usuario sigue infringiendo los términos de garantía y contrato) causada por la venta, compra o uso de este producto.
4. La cláusula de garantía solo se aplica al comprador original que compra el producto a través de un distribuidor o agente autorizado de DeepCool, y no se aplica al comprador que lo compra de segunda mano.
5. Para proteger sus derechos, conserve y proporcione el comprobante de compra (recibo o factura). La prueba debe indicar claramente la fecha de compra para determinar el período de garantía.

Информация о гарантии

RU

Описание гарантии с ограниченной ответственностью

1. Гарантия предоставляется на дефектные или поврежденные детали этого изделия, появившиеся из-за дефектов в производственном процессе; дефектные или поврежденные детали в следующих случаях будут отремонтированы или заменены компанией DeepCool после осмотра и вынесения решения; гарантия не распространяется на любые отклонения от нормы или повреждение какой-либо детали изделия, если оно используется в условиях за пределами требуемого диапазона:
▪ Эксплуатация изделия при нормальных условиях в соответствии с руководством по изделию в надлежащих условиях или без применения чрезмерных или необоснованных методом использования (например: эксплуатация этого изделия при его испытании).
▪ Повреждения, не вызванные стихийными бедствиями (например: молния, поражение электрическим током, выброс напряжения, пожар, землетрясение, наводнение, метель, ураган, насекомые, нападение животных и т. д.).
▪ Изделие не разбиралось, не модифицировалось и не ремонтировалось лицами, которым это не разрешено. Компоненты не разбирались и не заменялись.
▪ Наклейка с защитой от вскрытия изделия не удалена и не повреждена.
2. В течение гарантийного периода степень ответственности DeepCool ограничивается стоимостью этого изделия на текущем рынке (текущая остаточная стоимость продукта не включает фрахт, сборы за погрузочно-разгрузочные работы и другие расходы). Компания DeepCool не несет ответственности за возмещение иного ущерба, причиненного использованием данного изделия.
3. В течение гарантийного периода компания DeepCool обязуется отремонтировать или заменить дефектные изделия. В то же время, ни при каких обстоятельствах компания DeepCool не несет ответственности за любую компенсацию и ущерб (включая, помимо прочего, повреждение данных, коммерческие убытки, упущенную выгоду, случайные или косвенные убытки от использования этого изделия, ненадлежащего использования ущерба, причиненных в результате небрежности пользователя, который можно было предвидеть, или если компания DeepCool заранее уведомила о том, что такой ущерб может быть нанесен, но пользователь по-прежнему нарушает условия гарантии и договор), вызванные продажей, покупкой или использованием этого изделия.
4. Положение о гарантии применяется только к исходному покупателю, который покупает изделие через авторизованного дистрибьютора или агента компании DeepCool, и не распространяется на покупателя, который покупает его из вторых рук.
5. Для защиты ваших прав сохраните и предоставьте документ, подтверждающий покупку (квитанцию или счет). В этом документе должна быть четко указана дата покупки, это позволит определить гарантийный срок.

Informações de garantia

PT

Descrição da garantia de responsabilidade limitada

1. A garantia é fornecida para peças anormais ou danificadas deste produto devido a defeitos no processo de fabricação; as peças anormais ou danificadas nos casos a seguir serão reparadas ou substituídas pela DeepCool após inspeção e julgamento; qualquer anormalidade ou dano a qualquer parte do produto não será coberto pela garantia se a unidade for usada fora das seguintes condições:
▪ O uso normal do produto de acordo com o manual do produto, sem uso impróprio ou excessivo, ou em qualquer outra aplicação não razoável (por exemplo: usar este produto em teste de produto).
▪ Danos que não são causados por atos da natureza (por exemplo: raio, choque, oscilação de energia, incêndio, terremoto, inundação, nevasca, furacão, insetos, ataque de animais, etc.).
▪ O produto não foi desmontado, modificado ou reparado por qualquer pessoa não autorizada.Os componentes não foram desmontados ou substituídos.
▪ O adesivo à prova de violação do produto não foi removido ou danificado.
2. Durante o período de garantia, a maior parcela de responsabilidade da DeepCool é limitada ao valor deste produto no mercado atual (o valor residual atual do produto não inclui frete, taxas de manuseio e outros custos). A DeepCool não será responsável por compensação por outras perdas causadas pelo uso deste produto.
3. Durante o período de garantia, a DeepCool é obrigada a reparar ou substituir os produtos defeituosos. No entanto, sob quaisquer circunstâncias, a DeepCool não será responsável por qualquer compensação por quaisquer perdas (incluindo, mas não se limitando a danos aos dados, perda de negócios, perda de lucro, perda acidental ou indireta do uso deste produto, uso impróprio e perdas causadas pelo usuário negligência, seja previsível ou a DeepCool notificou com antecedência que tal dano pode ocorrer, mas o usuário ainda viola os termos de garantia e contrato) causados pela venda, compra ou uso deste produto.
4. A cláusula de garantia é aplicável apenas ao comprador original que adquire o produto por meio de um distribuidor ou agente autorizado da DeepCool, e não se aplica ao comprador que o compre em segunda mão.
5. Para proteger os seus direitos, guarde e forneça o comprovativo de compra (recibo ou fatura). A prova deve indicar claramente a data de compra para determinar o período de garantia.

Informazioni sulla garanzia

IT

Descrizione della garanzia a responsabilità limitata

1. La garanzia è fornita per parti anormali o danneggiate di questo prodotto a causa di difetti nel processo di produzione; le parti anomale o danneggiate nei seguenti casi verranno riparate o sostituite da DeepCool previa ispezione e valutazione; eventuali anomalie o danni a qualsiasi parte del prodotto non saranno coperti dalla garanzia se l'unità viene utilizzata al di fuori delle seguenti condizioni:
▪ L'uso normale del prodotto in conformità con il manuale del prodotto, senza un uso improprio o eccessivo, o in qualsiasi altra applicazione irragionevole (ad esempio: utilizzo di questo prodotto nel test del prodotto).
▪ Danni non causati da eventi naturali (ad esempio: fulmini, scosse, sbalzi di tensione, incendi, terremoti, inondazioni, bufere di neve, uragani, insetti, attacchi di animali, ecc.).
▪ Il prodotto non è stato smontato, modificato o riparato da persone non autorizzate. I componenti non sono stati smontati o sostituiti.
▪ L'adesivo anti-manomissione del prodotto non è stato rimosso o danneggiato.
2. Durante il periodo di garanzia, la maggior parte di responsabilità di DeepCool è limitata al valore di questo prodotto nel mercato attuale (l'attuale valore residuo del prodotto non include il trasporto, le spese di gestione e altri costi). DeepCool non sarà responsabile del risarcimento di altre perdite causate dall'uso di questo prodotto.
3. Durante il periodo di garanzia, DeepCool è obbligato a riparare o sostituire i prodotti difettosi. Tuttavia, in nessuna circostanza, DeepCool non sarà responsabile di alcun risarcimento per eventuali perdite (inclusi, ma non solo, danni ai dati, perdita di contratti, perdita di profitto, perdita accidentale o indiretta dell'utilizzo di questo prodotto, uso improprio e perdite causate dalla negligenza dell'utente, se prevedibile o se DeepCool ha notificato in anticipo che tale danno potrebbe verificarsi, ma l'utente viola comunque i termini di garanzia e il contratto) causati dalla vendita, acquisto o utilizzo di questo prodotto.
4. La clausola di garanzia è applicabile solo all'acquirente originale che acquista il prodotto tramite un distributore o agente autorizzato DeepCool e non è applicabile all'acquirente che lo acquista di seconda mano.
5. Per tutelare i diritti dell'utente, conservare e fornire la prova di acquisto (ricevuta o fattura). La prova deve indicare chiaramente la data di acquisto per determinare il periodo di garanzia.

Informacje dotyczące gwarancji

PL

Informacje o ograniczonej gwarancji

1. Gwarancja obejmuje wady lub uszkodzenia części produktu powstałe w procesie produkcyjnym. W omówionych poniżej przypadkach wadliwe lub uszkodzone części zostaną naprawione lub wymienione przez firmę DeepCool po ich sprawdzeniu i ocenie. Jeśli poniższe warunki nie zostaną spełnione, żadne wady ani uszkodzenia części produktu nie zostaną objęte gwarancją:
▪ Produkt był użytkowany w normalny sposób, zgodnie z instrukcją obsługi i nie był niewłaściwie używany ani nadmiernie obciążany, a także nie był używany do nieodpowiednich zastosowań (na przykład: używanie do testowania urządzeń).
▪ Uszkodzenia nie zostały spowodowane przez działania natury (na przykład: piorun, wstrząs, przepięcie, pożar, trzęsienie ziemi, powódź, śnieżyca, huragan, owady, atak ze strony zwierząt itp.).
▪ Produkt nie był demontowany, modyfikowany ani naprawiany przez nieupoważnioną osobę. Komponenty nie zostały wymontowane ani zastąpione.
▪ Naklejka pełniąca funkcję zabezpieczenia gwarancyjnego produktu nie została usunięta ani uszkodzona.
2. Zakres odpowiedzialności firmy DeepCool w okresie obowiązywania gwarancji jest ograniczony do aktualnej wartości rynkowej produktu (aktualna wartość rezydualna produktu nie obejmuje kosztu przewozu, kosztów obsługi itp.). Firma DeepCool nie jest zobowiązana do wypłaty żadnego odszkodowania za inne straty poniesione w wyniku użytkowania tego produktu.
3. Firma DeepCool jest zobowiązana do naprawy lub wymiany wadliwych produktów w okresie obowiązywania gwarancji. W żadnym wypadku firma DeepCool nie będzie jednak zobowiązana do wypłaty odszkodowań za jakiekolwiek straty (w tym m.in. uszkodzenie danych, straty biznesowe, utratę zysków, przypadkowa lub pośrednia utrata możliwości używania produktu, straty spowodowane niewłaściwym użytkowaniem lub zaniedbaniem ze strony użytkownika, niezależnie od tego, czy można było je przewidzieć lub czy firma DeepCool powiadomiła z wyprzedzeniem o możliwości wystąpienia takich szkód, ale użytkownik pomimo tego naruszył warunki gwarancji) powstałe w wyniku sprzedaży, zakupu lub użytkowania tego produktu.
4. Klauzula gwarancyjna dotyczy wyłącznie pierwotnego nabywcy, który kupił produkt od autoryzowanego dystrybutora lub przedstawiciela firmy DeepCool. Nie obowiązuje w przypadku nabywcy, który kupił produkt używany.
5. W celu ochrony własnych praw należy zachować i okazać dowód zakupu (paragon lub faktura). Dowód ten musi zawierać wyraźną datę zakupu, na podstawie której określany jest okres gwarancyjny.

保証に関する情報

JA

制限付き保証の説明

1. 保証の対象となるのは、製造不良に起因する本製品の異常のある部品または破損した部品です。次の場合には、検査および評価の後で、DeepCool が異常のある部品また破損した部品を修理または交換します。ユニットが次の条件以外で使用された場合は、製品のいかなる部品の異常または破損も保証の対象にはなりません。
▪ 製品マニュアルに従った通常の使用、不適切な使用や過度の使用がない場合、あるいは、不適正な用途でない場合（例えば、本製品を製品試験で使用するなど）。
▪ 天災（例えば、雷、衝撃、電力サージ、火災、地震、洪水、大吹雪、ハリケーン、昆虫、動物の攻撃など）に起因しない損害。
▪ 認証されていない人によって製品が解体、改造、または、修理されていないこと。コンポーネントが解体されたり交換されていないこと。
▪ 製品の開封防止・改ざん防止用ステッカーが取り外されたり破損していないこと。
2. 保証期間中は、DeepCool の最大の責任分担は、現在の市場における本製品の価額に制限されます（製品の残存価額には、輸送料、手数料、その他の費用は含まれません）。DeepCool は、本製品の使用に起因するその他の損害については一切の補償責任を負いません。
3. 保証期間中は、DeepCool は、不具合のある製品を修理または交換する義務があります。しかしながら、いかなる場合も、DeepCool は、本製品の販売、購入、または使用に起因する損害（本製品の使用、不適切な使用、ユーザーの過失に起因するデータ破損、事業損失、逸失利益、偶発的損害および間接損害）について、たとえ予測可能であったとしても、あるいは、DeepCool がそのような損害の可能性について事前に告知されていたとしても、ユーザーが保証条件と契約に違反する場合は、一切の責任を負いません。
4. 保証が適用されるのは、DeepCool 認定販売店または代理店経由で製品を購入した元の購入者だけです。中古品を購入する購入者には適用されません。
5. お客様の権利を保護するために、購入証明書（領収書または請求書）を保管して提出してください。保証期間を確認するために、購入日が記載された購入証明書が必要です。

보증 정보

KO

의무 제한 보증에 대한 설명

1.제조 공정상 결함으로 인해 발생한 본 제품의 비정상적이거나 손상된 부품에 대해 보증이 제공됩니다. 다음과 같은 경우 비정상적이거나 손상된 부품은 검사 및 판단을 거쳐 DeepCool에서 수리 또는 교체해드립니다. 다음 조건을 위배하여 장치를 사용한 경우, 제품의 어떠한 부분이라도 이로 인해 발생한 이상 또는 손상은 보증 범위에서 제외됩니다:
▪ 부적절하거나 과도하게 사용하지 않거나, 기타 불합리한 용도(예: 제품 테스트에 본 제품을 사용)로 사용하지 않고, 제품 설명서에 따라 제품을 정상적으로 사용해야 한다.
▪ 자연 재해(예: 번개, 충격, 전원 서지, 화재, 지진, 홍수, 눈보라, 허리케인, 곤충, 동물의 공격 등)로 인해 발생한 손상이 아니어야 한다.
▪ 승인 받지 않은 사람이 제품을 분해, 개조 또는 수리하지 않아야 한다. 구성품이 분해되거나 교체되지 않아야 한다.
▪ 제품의 변조 방지 스티커가 제거되거나 손상되지 않아야 한다.
2. 보증 기간 동안 DeepCool에서 부담해야 하는 최대 책임은 현재 시장에서 본 제품에 매겨지는 가치로 제한됩니다(제품의 현재 잔존 가치에는 운임, 취급 수수료 및 기타 비용이 포함되지 않음). DeepCool은 본 제품의 사용으로 인해 발생하는 기타 손해에 대한 보상 책임을 지지 않습니다.
3. 보증 기간 동안 DeepCool은 결함이 있는 제품을 수리하거나 교체해주어야 할 의무가 있습니다. 그러나 어떠한 경우에도 DeepCool은 본 제품의 판매, 구매 또는 사용으로 인해 발생한 어떠한 손해(이러한 손해가 발생할 수 있다는 사실이 예측 가능하든, 또는 DeepCool에서 이를 사전에 통지했든 이와 관계없이 사용자가 보증 조건 및 계약을 위반함에 따른 데이터 손상, 사업 손실, 이익 손실, 본 제품 사용으로 인한 우발적 또는 간접적 손해, 부적절한 사용 및 사용자의 부주의로 인한 손해를 포함하되 이에 국한되지 않음)에 대한 어떠한 보상도 책임지지 않습니다.
4. 본 보증 조항들은 DeepCool의 공인 딜러 또는 대리점을 통해 제품을 구매한 최초 구매자에게만 적용되며 중고로 제품을 구매한 구매자에게는 적용되지 않습니다.
5. 귀하의 권리를 보호하기 위해 구매 증빙 자료(영수증 또는 청구서)를 잘 보관하여 필요 시 제시하십시오. 보증 기간을 결정하기 위해 증빙 자료에 구매 날짜가 명확하게 기재되어 있어야 합니다.

保修信息

ZH

有限責任保修說明

1.本產品因製造過程所產生瑕疵而產生的零件異常或損壞狀況，提供保修；在下列情況下發生零件異常或損壞，將有DeepCool進行檢查與判斷後，進行修復或更換良品，除此之外發生的任何零件異常或者損壞，將不在保修範圍內：
▪ 依產品使用說明書的方式正常使用產品，無不當使用、過度使用或其他不合理的使用方式（例如：將本產品用於產品測試）。
▪ 非因天然災害造成的損壞（例如：雷擊、火災、地震、水災、雪災、颱風、蟲害、動物襲擊等）。
▪ 產品未自行拆開、修改或修理。零組件未進行拆開或更換。
▪ 產品防拆貼紙未被移除或損壞。
2.在保修期內，DeepCool最大的分擔責任限定於本產品於現時市場的價值（產品現時的殘值，不包含運費、手續費及其它費用）。DeepCool對於因使用本產品所造成的其它損失，不負賠償責任。
3.在保修期內，DeepCool對於具瑕疵的產品，有修理或更換的義務。但無論在何種情況下，DeepCool對於銷售、購買或使用本產品所造成的任何損失（包含但不限於數據損毀、業務損失、利潤損失、使用本產品附帶或間接產生的損失、無論是否為可預見或DeepCool已事先告知可能會發生此類的損害，使用者卻依然違反保修條款、合約的不當使用行為及因使用者自行疏忽所造成的損失），皆不負任何賠償責任。
4.保修條款僅適用於透過DeepCool授權經銷商或代理商購買產品的原始買家，本保修無法適用於購買二手商品的買家。
5.為保障您的權益，請保留並提供購買產品之憑證（收據或發票），憑證須清楚標示購買日期以判定保修期。

保修信息

ZH

有限责任保修说明

1.本产品因制造过程所产生瑕疵而产生的零件异常或损坏状况，提供保修；在下列情况下发生零件异常或损坏，将有DeepCool进行检查与判断后，进行修复或更换良品，除此之外发生的任何零件异常或者损坏，将不在保修范围内：
▪ 依产品使用说明书的方式正常使用产品，无不当使用、过度使用或其他不合理的使用方式（例如：将本产品用于产品测试）。
▪ 非因天然灾害造成的损坏（例如：雷击、火灾、地震、水灾、雪灾、飓风、虫害、动物袭击等）。
▪ 产品未自行拆解、修改或修理。零组件未进行拆解或更换。
▪ 产品防拆贴纸未被移除或损坏。
2.在保修期内，DeepCool最大的分担责任限定于本产品于目前市场的价值（产品目前的残值，不包含运费、手续费及其它费用）。DeepCool对于因使用本产品所造成的其它损失，不负赔偿责任。
3.在保修期内，DeepCool对于具瑕疵的产品，有修理或更换的义务。但无论在何种情况下，DeepCool对于销售、购买或使用本产品所造成的任何损失（包含但不限于数据损毁、业务损失、利润损失、使用本产品附带或间接产生的损失、无论是否为可预见或DeepCool已事先告知可能会发生此类的损害，使用者却依然违反保修条款、合约的不当使用行为及因使用者自行疏忽所造成的损失），皆不负任何赔偿责任。
4.保修条款仅适用于透过DeepCool授权经销商或代理商购买产品的原始买家，本保修无法适用于购买二手商品的买家。
5.为保障您的权益，请保留并提供购买产品之凭证（收据或发票），凭证须清楚标示购买日期以判定保修期。

Support and services

EN

If you have any questions or encounter any problems during the warranty period, please feel free to contact a DeepCool authorized dealer, agent, or visit our official website: https://www.deepcool.com/support. Please provide a detailed description of the problem and proof of purchase when contacting the DeepCool Support Team. Thank you for purchasing DeepCool products.

You are kindly required to:
▪ Provide proof of purchase with the date of purchase and product purchased clearly shown.
▪ Bear the shipping cost of sending the defective product to DeepCool authorized dealers and agents (including transit shipment fee), and DeepCool authorized dealers and agents will bear the cost of returning the repaired product to you (including transit shipment fee).
▪ Visit https://www.deepcool.com/support for more information if there are any other outstanding issues or updated warranty terms which will be published on the official DeepCool website.

Kundendienst und Services

DE

Wenn Sie Fragen haben oder Schwierigkeiten im Rahmen der Garantiezeit auftreten sollten, wenden Sie sich einfach an einen autorisierten DeepCool-Händler, -Agenten oder schauen auf unsere offizielle Website: https://www.deepcool.com/support. Bitte halten Sie eine detaillierte Beschreibung des Problems und einen Kaufbeleg bereit, wenn Sie sich an den DeepCool-Kundendienst wenden. Vielen Dank für den Kauf eines DeepCool-Produktes.

Folgendes gilt:
▪ Legen Sie einen Kaufbeleg vor, aus dem Kaufdatum und erworbenes Produkt eindeutig hervorgehen.
▪ Sie übernehmen die Transportkosten (einschließlich Transitkosten) beim Einsenden eines defekten Produktes an autorisierte DeepCool-Händler und -Agenten, die Rücksendungskosten (einschließlich Transportkosten) des reparierten Produktes werden vom autorisierten DeepCool-Händler oder -Agenten übernommen.
▪ https://www.deepcool.com/support finden Sie weitere Informationen, auch Informationen zu sonstigen Vorkommnissen sowie aktualisierten Garantiebedingungen.

Assistance et services

FR

Si vous avez des questions ou rencontrez des problèmes pendant la période de garantie, n'hésitez pas à contacter un revendeur agréé, un agent agréé DeepCool ou visitez notre site Web officiel : https://www.deepcool.com/support. Veuillez fournir une description détaillée du problème et une preuve d'achat quand vous contactez l'équipe d'assistance DeepCool. Nous vous remercions d'avoir acheté les produits DeepCool.

Vous êtes prié(e) de :
▪ Fournir une preuve d'achat avec la date d'achat et le produit acheté clairement indiqué.
▪ Prendre en charge les frais d'expédition de l'envoi du produit défectueux aux revendeurs et agents agréés DeepCool (incluant les frais d'expédition de transit), et les revendeurs et agents agréés DeepCool prendront en charge les frais de retour du produit réparé (incluant les frais d'expédition de transit).
▪ Visitez https://www.deepcool.com/support pour plus d'informations si vous avez d'autres problèmes en attente ou des conditions de garantie mises à jour qui seront publiées sur le site officiel de DeepCool.

Soporte técnico y servicios

ES

Si tiene alguna pregunta o encuentra algún problema durante el período de garantía, no dude en ponerse en contacto con un distribuidor o agente autorizado de DeepCool o visite nuestro sitio web oficial: https://www.deepcool.com/support. Proporcione una descripción detallada del problema y el comprobante de compra cuando se ponga en contacto con el equipo de soporte de DeepCool. Gracias por adquirir productos DeepCool.

Se le solicita amablemente que:
▪ Proporcione el comprobante de compra con la fecha de compra y el producto comprado claramente mostrado.
▪ Asuma el costo de transporte de enviar el producto defectuoso a los distribuidores y agentes autorizados de DeepCool (incluida la tarifa de envío de tránsito), y dichos distribuidores y agentes asumirán el costo de devolverle el producto reparado (incluida la tarifa de envío de tránsito).
▪ Visite https://www.deepcool.com/support para obtener más información si hay otros problemas pendientes o términos de garantía actualizados que se publicarán en el sitio web oficial de DeepCool.

Поддержка и услуги

RU

Если у вас возникнут вопросы или проблемы в течение гарантийного срока, свяжитесь с авторизованным распространителем или агентом компании DeepCool или посетите официальный сайт: https://www.deepcool.com/support. При обращении в службу поддержки компании DeepCool предоставьте подробное описание проблемы и документ, подтверждающий покупку. Благодарим вас за приобретение изделий компании DeepCool.

Убедительно просим вас:
▪ Предоставьте документ, подтверждающий покупку, с четко указанной датой покупки и названием приобретенного изделия.
▪ Пользователь несет расходы по доставке дефектного продукта к уполномоченным дилерам и агентам компании DeepCool (включая плату за транзитную доставку), а авторизованные дилеры и агенты компании DeepCool оплачивают расходы по возврату пользователю отремонтированного изделия (в том числе расходы по транзитной доставке).
▪ При возникновении других проблем или при обновлении условий гарантии дополнительные сведения можно получить на сайте https://www.deepcool.com/support.

Suporte e serviços

PT

Se você tiver dúvidas ou encontrar problemas durante o período de garantia, sinta-se à vontade para entrar em contato com um revendedor ou agente autorizado da DeepCool ou visite nosso site oficial: https://www.deepcool.com/support. Forneça uma descrição detalhada do problema e prova de compra ao entrar em contato com a equipe de suporte DeepCool. Obrigado por adquirir produtos DeepCool.

Você deve:
▪ Fornecer a prova de compra com a data de compra e o produto adquirido claramente mostrado.
▪ Arcar com os custos de envio do produto com defeito para revendedores e agentes autorizados da DeepCool (incluindo taxa de envio em trânsito), e os revendedores e agentes autorizados da DeepCool arcarão com o custo de devolução do produto reparado para você (incluindo taxa de envio em trânsito).
▪ Visite https://www.deepcool.com/support para obter mais informações se houver quaisquer outros problemas pendentes ou termos de garantia atualizados que serão publicados no site oficial da DeepCool.

Assistenza e servizi

IT

In caso di domande o problemi durante il periodo di garanzia, contattare un rivenditore, un agente autorizzato DeepCool o visitare il nostro sito web ufficiale: https://www.deepcool.com/support. Fornire una descrizione dettagliata del problema e una prova di acquisto quando si contatta il team di supporto DeepCool. Grazie per aver acquistato i prodotti DeepCool.

Si richiede di:
▪ Fornire una prova di acquisto con la data di acquisto e il prodotto acquistato chiaramente indicati.
▪ Sostenere il costo di spedizione per l'invio del prodotto difettoso a rivenditori e agenti autorizzati DeepCool (inclusa la tariffa per la spedizione in transito), mentre i rivenditori e gli agenti autorizzati DeepCool sosterranno il costo della restituzione del prodotto riparato all'utente (inclusa la tariffa per la spedizione in transito).
▪ Visitare il sito https://www.deepcool.com/support per ulteriori informazioni in caso di altri problemi in sospeso o termini di garanzia aggiornati che verranno pubblicati sul sito web ufficiale di DeepCool.

Pomoc techniczna i serwis

PL

W razie jakichkolwiek pytań lub problemów w okresie obowiązywania gwarancji należy skontaktować się z autoryzowanym dystrybutorem lub przedstawicielem firmy DeepCool albo przejść do oficjalnej witryny: https://www.deepcool.com/support. Kontaktując się z zespołem pomocy technicznej firmy DeepCool, należy opisać szczegółowo problem i przedstawić dowód zakupu. Dziękujemy za zakup produktów firmy DeepCool.

Użytkownik jest proszony o:
▪ Przedstawienie dowodu zakupu z wyraźnie widoczną datą zakupu i wyszczególnionym zakupionym produktem.
▪ Poniesienie kosztu transportu w przypadku wysyłki wadliwego produktu do autoryzowanego dystrybutora lub przedstawiciela firmy DeepCool (łącznie z opłatą za przesyłkę tranzytową). Autoryzowany dystrybutor lub przedstawiciel firmy DeepCool poniesie natomiast koszt zwrotu naprawionego produktu do użytkownika (łącznie z opłatą za przesyłkę tranzytową).
▪ Przejście na stronę https://www.deepcool.com/support w celu uzyskania informacji dotyczących innych nierozwiązanych problemów. W oficjalnej witrynie firmy DeepCool publikowane są także zaktualizowane warunki gwarancji.

サポートとサービス

JA

ご質問がある場合、または、保証期間中に問題が発生した場合は、DeepCool 認定取扱店または代理店までお気軽にお問い合わせください。または、弊社公式ウェブサイト（https://www.deepcool.com/support）をご覧ください。DeepCool サポートチームまで連絡する際には、問題の詳細説明と購入証明書を提出してください。DeepCool 製品をお買い上げいただきまして、誠にありがとうございます。

次が必要です:
▪ 購入日と購入した製品が明記された購入証明書の提出。
▪ DeepCool 認定取扱店および代理店に不具合のある製品を送付する発送費（輸送費を含みます）の負担。修理した製品をお客様に返送する費用は、DeepCool 認定取扱店および代理店が負担します（輸送費を含みます）。
▪ 詳細情報については https://www.deepcool.com/support をご覧ください。未解決の事項、または、保証条件の改訂がある場合は、公式 DeepCool ウェブサイトに公開されます。

지원 및 서비스

KO

보증 기간 동안 궁금한 내용이 있거나 문제가 발생하면 DeepCool의 공인 딜러나 대리점에 문의하거나 공식 웹사이트(https://www.deepcool.com/support)를 참조하십시오. DeepCool 지원 팀에 문의할 경우, 문제에 대해 자세히 설명하는 한편 구매 증빙 자료를 제시해주십시오. DeepCool 제품을 구매해주셔서 감사합니다.

다음 사항을 따라 주시기 바랍니다:
▪ 구매 날짜 및 제품이 명확하게 기재된 구매 증빙 자료를 제시해주십시오.
▪ 결함이 있는 제품을 DeepCool의 공인 딜러 및 대리점으로 보내는 배송 비용(환적 화물 요금 포함)과, DeepCool의 공인 딜러 및 대리점에서 수리가 완료된 제품을 귀하에게 반송하는 배송 비용(환적 화물 요금 포함)을 귀하가 부담하셔야 합니다.
▪ 기타 해결되지 않은 문제나 업데이트된 보증 조건이 있는 경우 이는 DeepCool의 공식 웹사이트에 게시될 예정이므로 이에 대한 자세한 내용은 https://www.deepcool.com/support 를 참조하십시오.

支持和服務

ZH

如果您有任何疑問或者在保修期間中遇到任何問題，歡迎通過DeepCool授權經銷商、代理商或我們的官方網站：https://www.deepcool.com/support進行聯絡，聯絡時請提供關於問題的詳細說明及購買憑證，感謝您購買DeepCool產品。

請您幫忙配合：
▪ 您必須提供具購買日期、購買產品的購買憑證。
▪ 您必須負擔送修產品至DeepCool授權經銷商、代理商這段之運費（含轉運費），DeepCool授權經銷商、代理商則會負擔維修產品寄還給您這段之費用（含轉運費）。
▪ 如有其它未盡事宜或更新之保修條款將主動公佈DeepCool官方網站，請到https://www.deepcool.com/support獲取更多訊息。

支持和服务

ZH

如果您有任何疑问或者在保修期间中遇到任何问题，欢迎通过DeepCool授权经销商、代理商或我们的官方网站：https://www.deepcool.com/support进行联络，联络时请提供关于问题的详细说明及购买凭证，感谢您购买DeepCool产品。

请您帮忙配合：
▪ 您必须提供具购买日期、购买产品的购买凭证。
▪ 您必须负担送修产品至DeepCool授权经销商、代理商这段之运费（含转运费），DeepCool授权经销商、代理商则会负担维修产品寄还给您这段之费用（含转运费）。
▪ 如有其它未尽事宜或更新之保修条款将主动公布DeepCool官方网站，请到https://www.deepcool.com/support获取更多讯息。

Information on safety regulations

Hinweise zu Sicherheitsvorgaben
Informations sur les règles de sécurité
Información sobre normas de seguridad
Информация по технике безопасности
Informações sobre regulamentos de segurança
Informazioni sulle norme di sicurezza
Informacje dotyczące przepisów bezpieczeństwa
安全規制に関する情報
안전 규정에 대한 정보
安規信息
安规信息

部件名称	有毒有害物质或元素					
	铅 (Pb)	汞 (Hg)	镉 (Cd)	六价铬 (Cr+6)	多溴联苯 (PBB)	多溴二苯醚 (PBDE)
外壳	○	○	○	○	○	○
接头	○	○	○	×	○	○
风扇	○	○	○	○	○	○
电子卡	○	○	○	○	○	○
线材	○	○	○	○	○	○
螺丝	○	○	○	○	○	○
包材	○	○	○	○	○	○

本表格依据SJ/T 11364的规定编制。
环保使用期限标识表示产品在正常工作温度和湿度等条件下的环保使用年限为10年。
○：表示该有害物质在该部件所有均质材料中的含量均在GB/T 26572规定的限量要求以下。
×：表示该有害物质至少在该部件的某一均质材料中的含量超出GB/T 26572规定的限量要求，且因技术发展水平限制而无成熟方案替代，均符合欧盟RoHS法规环保指令。

Beijing DeepCool Industries Co., Ltd.
Building 10, No. 9 Dijin Road, Haidian District, Beijing 100095, China
www.deepcool.com

"DEEPCOOL", " ", " ", " ", " " and other commercial identities are legitimate registered trademarks and commercial identities of the trademarks owner and its affiliates in China and other countries or regions.
Copyright © 2020 Beijing DeepCool Industries Co., Ltd. All rights reserved.
Pictures on this package are for reference only, please refer to the actual product.

This device complies with Part 15 of the FCC Rules.
Operation is subject to the following two conditions:
(1) this device may not cause harmful interference, and (2) this device must accept any interference received, including interference that may cause undesired operation.

Дополнительная информация

Изготовитель: Бэйцзин Дипкул Индастриз Ко., Лтд.
Зд. 10, двор 9, шоссе Дицзинь, р-н Хайдянь, г. Пекин, Китай.
Сделано в Китае.
Импортер / уполномоченное изготовителем лицо:
ООО «ДНС ЛОДЖИСТИК», 690068, Россия, Приморский край, г. Владивосток, проспект 100-летия Владивостока, дом 155, корпус 3, офис 5.
ООО «ОНЛАЙН ТРЕЙДИНГ». 117042, Россия, город Москва, улица Академика Понтрягина, дом 21, корпус 1, помещение VII, комната 1.
ООО «МЕРЛИОН» ,143401, Московская область, город Красногорск, бульвар Строителей, дом 4 корпус 1, этаж 8, кабинет 819.
ООО «АРКСЕЙЛ», 115201, город Москва, Каширский проезд, дом 5, комната 7, 8, 9.
Актуальные импортер и уполномоченное изготовителем лицо указаны на упаковке.

Товар соответствует требованиям технического регламента Таможенного союза:
▪ ТР ТС 020/2011《Электромагнитная совместимость технических средств》;
▪ ТР ТС 004/2011《О безопасности низковольтного оборудования》.
Товар соответствует требованиям технического регламента Евразийского экономического союза ТР ЕАЭС 037/2016《Об ограничении применения опасных веществ в изделиях электротехники и радиоэлектроники》.
Реальный продукт и принадлежности могут отличаться от представленных в данном руководстве. Упущения и ошибки печати исключены. Содержимое поставки может отличаться в разных странах или местах. Некоторые торговые знаки могут заявляться как собственность других лиц.
Любое воспроизведение без предварительного письменного разрешения DeepCool строго запрещено.
Дата изготовления зашифрована в серийном номере продукта. Если серийный номер имеет вид: DN650EU-DP-2007002576, то товар был изготовлен в июле 2020 года; а если вид серийного номера следующий: 201130227010212300001, то товар изготовлен на 23 неделю 2021 года.
Срок гарантии указан в руководстве пользователя.

EN For more information, please check our website at: www.deepcool.com
DE Weitere Informationen erhalten Sie auf unserer Webseite: www.deepcool.com
FR Pour plus d'informations, visitez notre site internet : www.deepcool.com
ES Para más información, por favor,visite nuestra página en: www.deepcool.com
RU Подробнее на www.deepcool.com
PT Para mais informação, visita o nosso website em: www.deepcool.com
IT Per ulteriori informazioni, visitate il nostro sito web: www.deepcool.com
PL Aby uzyskać więcej informacji odwiedź naszą stronę www.deepcool.com
JA 詳細については、以下URL先の公式WEBサイトをご確認ください www.deepcool.com
KO 자세한 내용은 www.deepcool.com에서 확인하실 수 있습니다
ZH 如需要更多信息，請瀏覽網站www.deepcool.com
ZH 如需要更多信息，请浏览网站www.deepcool.com

TM.by ONLINE STORE https://tm.by Интернет-магазин