Модульные автоматические выключатели серии TGB1N-63(A)

1 Описание

Модульные выключатели автоматические серии TGB1N-63(A) (далее ВА) применяются в электрических сетях с номинальным напряжением 230/400V переменного тока и частотой 50/60Hz и служат для защиты электрических цепей от перегрузок и токов короткого замыкания.

2 Обозначение

TGB1N – 63 2P C 63

- Номинальный ток (In), A
- Тип защитной характеристики (B/C/D)
- Количество полюсов (1P/1P+N/2P/3P/3P+N/4P)
- Отключающая способность:
  A: 4,5kA
  Без маркировки: 6kA
- Номинальный ток габарита
- Серия

3 Технические характеристики

3.1 Основные технические характеристики (см. табл. 1)

Таблица 1

Наименование	TGB1N-63A	TGB1N-63
Соответствие стандартам	ГОСТ IEC 60898-1	ГОСТ IEC 60898-1
Электротехнические характеристики		
Количество полюсов	1P, 1P+N, 2P, 3P, 3P+N, 4P	1P, 1P+N, 2P, 3P, 3P+N, 4P
Номинальная частота сети переменного тока, Hz	50/60	50/60
Номинальный ток корпуса (Inm), A	63	63
Номинальный ток (In), A	1, 2, 3, 4, 5, 6, 10, 16, 20, 25, 32, 40, 50, 63	1, 2, 3, 4, 5, 6, 10, 16, 20, 25, 32, 40, 50, 63
Номинальное рабочее напряжение (Un), V	230/400VAC (1P) 230VAC (1P+N) 400VAC (2P, 3P, 3P+N, 4P)	230/400VAC (1P) 230VAC (1P+N) 400VAC (2P, 3P, 3P+N, 4P)
Категория перенапряжения изоляции (Ui), V	690	690
Категория перенапряжения изоляции (Ui), V	690	690
Номинальное импульсное перенапряжение (Uimp), kV	4	4
Номинальная отключающая способность (Icn), kA	4,5	6
Номинальная наибольшая отключающая способность (Icn), kA	4,5	6
Тип защитной характеристики	B: In(3_5) C: In(5_10) D: In(10_14)	B: In(3_5) C: In(5_10) D: In(10_14)
Технология расцепителя	термомагнитный	термомагнитный
Степень загрязнения	2	2
Аксессуары	**MX**: Расцепитель независимый (дистанционный) **OF**: Блок-контакт вспомогательный **SD**: Блок-контакт аварийный **MX+OF**: Расцепитель независимый + блок-контакт вспом. **MV**: Расцепитель максимального напряжения (Umax) **MN**: Расцепитель минимального напряжения (Umin) **MV+MN**: Расцепитель Umax + Umin **MNS**: Расцепитель нулевого напряжения (U0)	
Механические характеристики		
Электрическая износостойкость, не менее циклов	10000	10000
Механическая износостойкость, не менее циклов	20000	20000
Степень защиты	IP20	IP20

TM.by ONLINE STORE
https://tm.by
Интернет-магазин

Модульные автоматические выключатели серии TGB1N-63(A)

Таблица 1 продолжение

Наименование	TGB1N-63A	TGB1N-63
Нормальные условия эксплуатации и способ установки		
Температура окружающей среды (рабочая), °C	-35_+70	-35_+70
Сечение подключаемого проводника, mm²	1_25	1_25
Тип клеммы	винтовая, хомутный зажим	винтовая, хомутный зажим
Момент затяжки клемм, Nm, тип винта M4	2,5	2,5
Монтаж	на DIN-рейку 35mm	на DIN-рейку 35mm
Подключение питания	произвольное	произвольное

3.2 Характеристики срабатывания расцепителя максимального тока ВА

Таблица 2

№	Испытательный ток, А	Начальное состояние	Указанное время	Ожидаемый результат	Примечание
1	1,13In	холодное состояние	t ≤ 1h	не сработал	
	1,45In	следует за 1,13In (test)	t < 1h	сработал	ток возрастает до указанного значение в течение 5s
	2,55In	холодное состояние	1s < t < 60s (In ≤ 32A)	сработал	
			1s < t < 120s (In > 32A)		
2	3In	холодное состояние	t ≤ 0,1s	не сработал	
	5In	холодное состояние	t < 0,1s	сработал	
3	5In	холодное состояние	t ≤ 0,1s	не сработал	
	10In	холодное состояние	t < 0,1s	сработал	
3	10In	холодное состояние	t ≤ 0,1s	не сработал	
	14In	холодное состояние	t < 0,1s	сработал	

Примечание: Холодное состояние относится к температуре 30ºC без нагрузки перед испытанием.

3.3 Кривая защитной характеристики ВА (время-токовая характеристика)

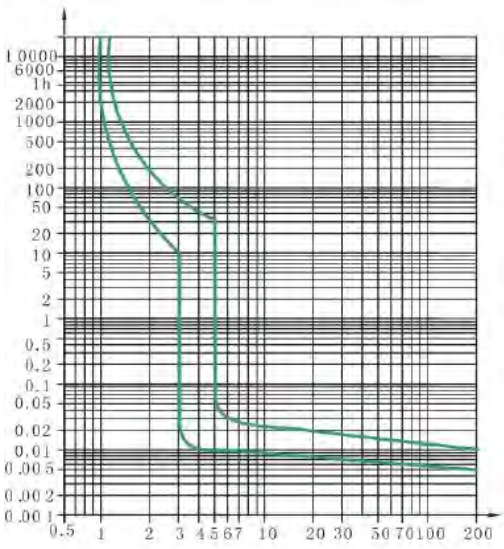

Характеристика B

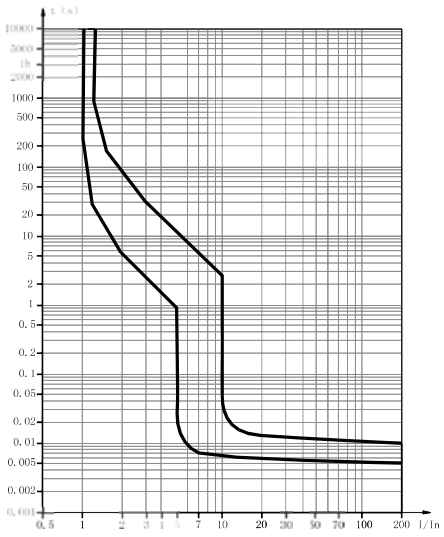

Характеристика C

TM.by ONLINE STORE
https://tm.by
Интернет-магазин

Модульные автоматические выключатели серии TGB1N-63(A)

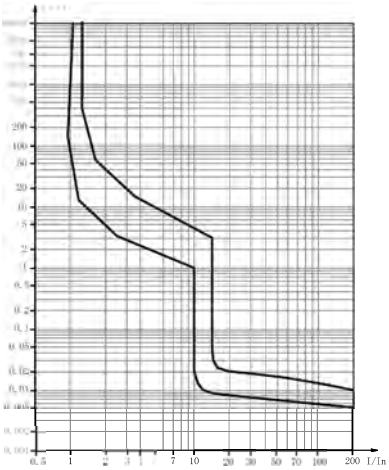

Характеристика D

4 Электрические схемы

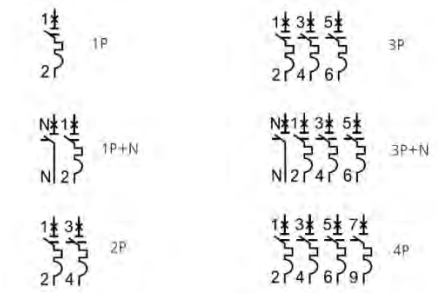

Номинальный ток (In), A	Сечение подключаемого проводника, mm²
1_6	1
10	1,5
16_20	2,5
25	4
32	6
40_50	10
63	16

5 Габаритные размеры

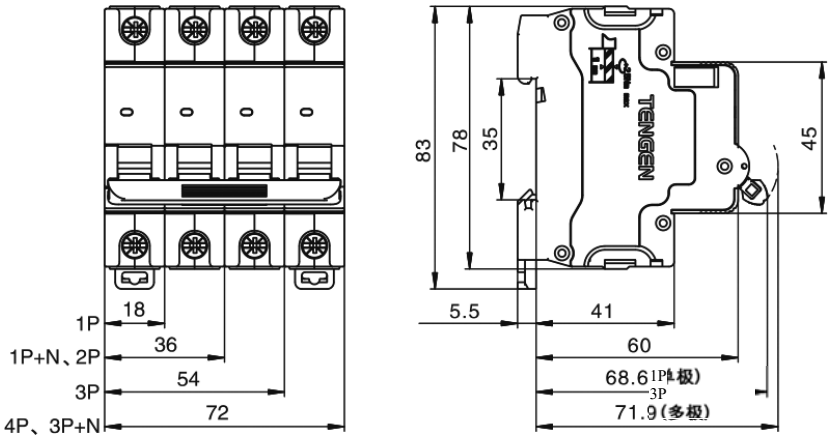

TM.by ONLINE STORE
https://tm.by
Интернет-магазин