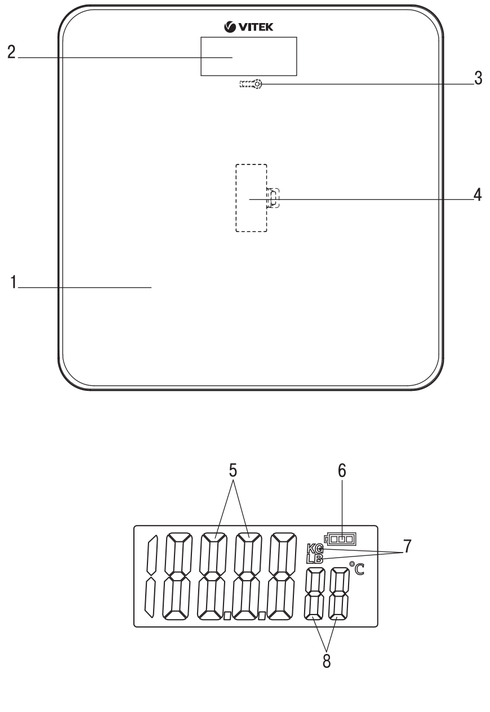

ENGLISH

ELECTRONIC PERSONAL SCALES VT-8083
The scale is intended for measuring your weight.

DESCRIPTION
1. Weighing platform
2. Display
3. Weight measurement unit selection button
4. Battery compartment lid

Display (2)
5. Weight digital indications
6. Symbol of battery status
7. Weight measurement unit symbols (LB, KG)
8. Temperature digital indications

SAFETY MEASURES
Before using the unit, read this instruction carefully. Keep this instruction for future reference.
Use the unit for intended purposes only, as specified in this manual. Mishandling of the unit may lead to its breakage and cause harm to the user or damage to his/her property.
- Handle the scale with care, as any other precision instrument, do not subject the scale to high or low temperatures, high humidity.
- Avoid exposing the scale to direct sunlight and do not drop the scale.
- Use the scale away from heating units.
- Do not use the scale outdoors.
- Avoid getting of liquid into the scale body, this appliance is not waterproof. Do not leave or use the scale in a room with high humidity (above 80%), make sure that the scale body does not come into contact with water or other liquids as this may cause failure of scale indication or its damage.
- Remove the protective film from the scale (if there is any) before use to avoid a static effect.
- Place the scale on a flat, dry and non-slip surface.
- Do not use the scale on carpets or rugs.
- Do not step on the scale with wet feet or if the scale surface is damp. You can slip and get injured.
- Be careful while stepping on the scale: step on the scale first with one foot; make sure that the scale is steady and only then step on it with both feet.
- Step on the scale and dispose your weight evenly.
- Stand still while weighing. Do not jump on the scale surface.
- For children safety reasons do not leave polyethylene bags used as a packaging unattended.

Attention!** Do not allow children to play with polyethylene bags or packaging film.* ***Danger of suffocation!
- Do not leave children unattended to prevent using the unit as a toy.
- This unit is not intended for usage by children, place the unit away from children.
- The unit is not intended for usage by physically or mentally disabled persons (including children) or by persons lacking experience or knowledge if they are not under supervision of a person who is responsible for their safety or if they are not instructed by this person on the usage of the unit.
- If you are not planning to use the scale for a long time, remove the batteries from the battery compartment.
- Strictly follow the polarity according to the markings when installing batteries.
- Replace the batteries in time.
- Do not attempt to repair the unit.
- Do not disassemble the unit by yourself, if any malfunction is detected or after it was dropped, unplug the unit and apply to any authorized service center at the contact addresses given in the warranty certificate and on the website www.vitek.ru.
- To avoid damages, transport the unit in the original package only.
- Keep the unit in a dry cool place out of reach of children and disabled persons.

THE UNIT IS INTENDED FOR HOUSEHOLD USE ONLY, ITS COMMERCIAL USAGE AND USAGE IN PRODUCTION AREAS AND WORK SPACES IS PROHIBITED.

USING THE SCALE
After unit transportation or storage at low temperature keep it for at least three hours at room temperature before switching on.
- Unpack the scale, remove any advertising stickers that can prevent the unit operation.
- Clean the scale with a soft, slightly damp cloth and then wipe it dry.

Battery installation
– Open the battery compartment lid (4) and insert 2 «AAA» batteries (supplied with the unit), strictly following the polarity.
– Place the battery compartment lid (4) back to its place.

Battery replacement
– When the battery is low, the symbols «Lo» will appear on the display (2).
– Open the battery compartment lid (4), replace the old batteries with 2 new «AAA» batteries, strictly following the polarity, then close the battery compartment lid (4).

Batteries leakage can cause injuries or the unit damage. To avoid the unit damage, follow the instructions given below:
– use only the “AAA” batteries;
– do not use old and new batteries at the same time or different types of batteries;
– do not recharge the batteries;
– insert the batteries strictly following the polarity;
– remove the batteries if you are not planning to use the unit for a long time;
– replace the batteries in time.
– apply to specialized centers for further recycling of the batteries;
– avoid the power nippers circuit.
– If you are not using the scale for a long time, remove the batteries from the battery compartment.

Weight measurement unit selection
The weight measurement unit selection button (3) is located on the bottom of the scale.
Press the button (3) to select the weight measurement units kilograms or pounds, the symbols (7) «KG» or «LB» will be shown on the display (2).

Weight measurement
- Be careful while stepping on the scale: step on the scale first with one foot; make sure that the scale is steady and only then step on it with both feet.
- Step on the scale and distribute your weight evenly.
- Stand still while being weighted.

– Place the scale on a solid, flat and stable surface.
– The scale switches on when you stand on it.
– Step on the platform (1) and stand still. Your weight will be shown on the display (2) as the digital indications (5) in the selected measurement units (7). The room temperature will be shown with the digital symbols (8). Step off the scale.
– The weight indications will be set to zero after 8 seconds.
– After setting the weight indications to zero the scale will be automatically switched off in approximately 7 seconds.

ATTENTION!
If an indication «OL» appears on the display (2), it means that the scale is overloaded. Step off the scale immediately to avoid its damage.
If an indication “Err” - error appears on the display (2), it means that the scale is unstable or placed on a soft surface. Set the scale in another place.
Notes:
– If the scale works improperly, try switching the power off; to do this, open the battery compartment lid (4) and take out the batteries. After some time install the batteries back to their place.
– Refer to authorized service centers for maintenance.

IMPORTANT!
Electromagnetic compatibility
The electronic scale can be sensitive to electromagnetic emission of other units located in close proximity (such as mobile phones, portable radio transmitters, radio controllers and microwave ovens). If signs of such emission appear (false or inconsistent data indication on the display), relocate the scale or switch the source of interference for some time off.

CLEANING AND CARE
- Clean the scale with a soft, slightly damp cloth and then wipe it dry.
- Never use abrasives or solvents.
- Do not immerse the scale in water or any other liquids.
- Keep the unit in a dry cool place out of reach of children and disabled persons.

DELIVERY SET
Scale – 1 pc.
«AAA» batteries - 2 pcs. (supplied with the unit)
Instruction manual – 1 pc.

TECHNICAL SPECIFICATIONS
Power supply: 2 «AAA» batteries, 2x1.5 V
Maximum capacity: 180 kg
Division: 50 g

RECYCLING
For environment protection do not throw out the unit and the batteries with usual household waste after its service life expiration; apply to the specialized center for further recycling.
The waste generated during the disposal of the unit is subject to mandatory collection and consequent disposal in the prescribed manner.
For further information about recycling of this product apply to a local municipal administration, a disposal service or to the shop where you purchased this product.

The manufacturer preserves the right to change design, structure and specifications not affecting general principles of the unit operation without a preliminary notification due to which insignificant differences between the manual and product may be observed. If the user reveals such differences, please report them via e-mail info@vitek.ru for receipt of an updated manual.

Unit operating life is 3 years

Guarantee
Details regarding guarantee conditions can be obtained from the dealer from whom the appliance was purchased. The bill of sale or receipt must be produced when making any claim under the terms of this guarantee.

This product conforms to the EMC Directive 2014/30/EU and to the Low Voltage Directive 2014/35/EU.

РУССКИЙ

ЭЛЕКТРОННЫЕ НАПОЛЬНЫЕ ВЕСЫ VT-8083
Весы предназначены для определения собственного веса.

ОПИСАНИЕ
1. Платформа для взвешивания
2. Дисплей
3. Кнопка выбора единиц взвешивания
4. Крышка батарейного отсека

Дисплей (2)
5. Цифровые показания веса
6. Символ состояния элементов питания
7. Символы единиц взвешивания (LB, KG)
8. Цифровые показания температуры

МЕРЫ БЕЗОПАСНОСТИ
Перед началом эксплуатации прибора внимательно прочитайте настоящую инструкцию по эксплуатации и сохраните её для использования в качестве справочного материала.
Используйте устройство только по его прямому назначению, как изложено в данной инструкции. Неправильное обращение с устройством может привести к его поломке, причинению вреда пользователю или его имуществу.
- Обращайтесь с весами аккуратно, как с любым измерительным прибором, не подвергайте весы воздействию высоких или низких температур, повышенной влажности.
- Не допускайте воздействия прямых солнечных лучей и не роняйте весы.
- Используйте весы вдали от нагревательных приборов.
- Не используйте весы вне помещений.
- Не допускайте попадания жидкости внутрь корпуса весов, данное устройство не является водонепроницаемым. Запрещается оставлять или использовать весы в местах с повышенной влажностью (более 80%), не допускайте контакта корпуса весов с водой или с другими жидкостями во избежание нарушения правильности показаний весов или выхода их из строя.
- Перед использованием во избежание возникновения статического эффекта удалите с весов защитную плёнку (при наличии плёнки).
- Размещайте весы на ровной, сухой и нескользкой поверхности.
- Не пользуйтесь весами на коврах или ковровых покрытиях.
- Не вставайте на весы мокрыми ногами или если поверхность весов влажная. Вы можете поскользнуться и получить травму.
- Соблюдайте осторожность, когда встаёте на весы: встаньте на весы сначала одной ногой, убедитесь в их устойчивости, и только после этого можно поставить вторую ногу.
- Встаньте на весы и равномерно распределите свой вес.
- Во время процесса взвешивания стойте неподвижно. Запрещается прыгать на поверхности весов.
- Из соображений безопасности детей не оставляйте полиэтиленовые пакеты, используемые в качестве упаковки, без надзора.

Внимание!** Не разрешайте детям играть с полиэтиленовыми пакетами или упаковочной плёнкой.* ***Опасность удушья!
- Осуществляйте надзор за детьми, чтобы не допустить использования устройства в качестве игрушки.
- Данное устройство не предназначено для использования детьми, размещайте устройство в местах, недоступных для детей.
- Прибор не предназначен для использования лицами (включая детей) с пониженными физическими, психическими или умственными способностями или при отсутствии у них опыта или знаний, если они не находятся под контролем или не проинструктированы об использовании прибора лицом, ответственным за их безопасность.
- Если вы не будете пользоваться весами в течение длительного периода времени, необходимо извлечь элементы питания из батарейного отсека.
- При установке элементов питания строго соблюдайте полярность в соответствии с обозначениями.
- Своевременно меняйте элементы питания.
- Запрещается самостоятельно ремонтировать прибор.
- Не разбирайте прибор самостоятельно, при возникновении любых неисправностей извлеките элементы питания из батарейного отсека и обратитесь в любой авторизованный (уполномоченный) сервисный центр по контактным адресам, указанным в гарантийном талоне и на сайте www.vitek.ru.
- Во избежание повреждений перевозите устройство только в заводской упаковке.
- Храните устройство в сухом прохладном месте, недоступном для детей и людей с ограниченными возможностями.

УСТРОЙСТВО ПРЕДНАЗНАЧЕНО ТОЛЬКО ДЛЯ БЫТОВОГО ИСПОЛЬЗОВАНИЯ В ЖИЛЫХ ПОМЕЩЕНИЯХ. ЗАПРЕЩАЕТСЯ КОММЕРЧЕСКОЕ ИСПОЛЬЗОВАНИЕ И ИСПОЛЬЗОВАНИЕ УСТРОЙСТВА В ПРОИЗВОДСТВЕННЫХ ЗОНАХ И РАБОЧИХ ПОМЕЩЕНИЯХ.

ИСПОЛЬЗОВАНИЕ ВЕСОВ
После транспортировки или хранения устройства при пониженной температуре необходимо выдержать его при комнатной температуре не менее трёх часов.
- Достаньте весы из упаковки, удалите любые рекламные наклейки, мешающие работе устройства.
- Протрите весы мягкой, слегка влажной тканью, после чего вытрите насухо.

Установка элементов питания
– Откройте крышку батарейного отсека (4) и установите 2 элемента питания «AAA» (входят в комплект поставки), строго соблюдая полярность.
– Установите крышку батарейного отсека (4) на место.

Замена элементов питания
– При низком заряде элементов питания на дисплее (2) отобразятся символы «Lo».
– Откройте крышку батарейного отсека (4), извлеките элементы питания, установите 2 новых элемента питания «AAA», строго соблюдая полярность, закройте крышку батарейного отсека (4).

Протечка элементов питания может стать причиной травм или повреждения устройства. Чтобы избежать повреждения, следуйте приведенным ниже инструкциям:
– используйте только элементы питания типоразмера «AAA»;
– не используйте одновременно старый и новый элементы питания, а также элементы питания разных типов;
– запрещается перезаряжать элементы питания;
– устанавливайте элементы питания, строго соблюдая полярность;
– вынимайте элементы питания, если устройство не будет использоваться в течение длительного времени;
– своевременно меняйте элементы питания.
– сдавайте элементы питания в специализированные пункты для их дальнейшей утилизации;
– не допускайте замыкания зажимов питания.
– Если весы не используются продолжительное время, извлеките элементы питания из батарейного отсека.

Выбор единиц взвешивания
На нижней стороне корпуса весов находится кнопка выбора единиц взвешивания (3).
Нажимая кнопку (3), выберите единицы взвешивания килограммы или фунты, при этом на дисплее (2) будут отображаться символы (7) «KG» или «LB».

Взвешивание
- Соблюдайте осторожность, когда встаёте на весы: встаньте на весы сначала одной ногой, убедитесь в их устойчивости, и только после этого можно поставить вторую ногу.
- Встаньте на весы и равномерно распределите свой вес.
- Во время процесса взвешивания стойте неподвижно.
- Установите весы на твёрдую, ровную и устойчивую поверхность.

– Весы включатся, когда вы на них встанете.
– Встаньте на платформу (1) и стойте неподвижно. Ваш вес отобразится на дисплее (2) цифровыми показаниями (5) выбранных единицах взвешивания (7). Температура в помещении будет отображаться цифровыми символами (8). Сойдите с весов.
– Показания веса обнулятся через 8 секунд.
– После обнуления показаний веса весы автоматически выключаться, приблизительно через 7 секунд.

ВНИМАНИЕ!
Если на дисплее (2) отобразилось значение «OL», весы перегружены. Немедленно сойдите с весов, чтобы предотвратить их повреждение.
Если на дисплее(2) отобразилось значение «Err» - ошибка, возможно весы не устойчивы или установлены на мягкой поверхности, установите и используйте весы в другом месте.
Примечания:
– если весы работают неправильно, попробуйте отключить питание, для этого откройте крышку батарейного отсека (4) и извлеките элементы питания. Через некоторое время установите элементы питания на место;
– по вопросам технического обслуживания обращайтесь в авторизованные (уполномоченные) сервисные центры.

ВАЖНО
Электромагнитная совместимость
Электронные весы могут быть чувствительны к электромагнитному излучению других устройств, расположенных в непосредственной близости (таких как мобильные телефоны, портативные радиостанции, пульты радиоуправления и микроволновые печи). В том случае если появились признаки такого воздействия (на дисплее отображаются ошибочные или противоречивые данные), переместите весы, либо отключите на время источник помех.

ЧИСТКА И УХОД
- Протрите весы мягкой, слегка влажной тканью, после чего вытрите насухо.
- Запрещается использовать абразивные моющие средства или растворители.
- Запрещается погружать весы в воду и любые другие жидкости.
- Храните устройство в сухом прохладном месте, недоступном для детей и людей с ограниченными возможностями.

КОМПЛЕКТАЦИЯ
Весы – 1 шт.
Элемент питания «AAA»– 2 шт. (входят в комплект поставки)
Инструкция – 1 шт.

ТЕХНИЧЕСКИЕ ХАРАКТЕРИСТИКИ
Электропитание: 2 элемента «AAA», 2x1,5 В
Максимальный предельный вес: 180 кг
Цена деления: 50г

УТИЛИЗАЦИЯ
В целях защиты окружающей среды, после окончания срока службы прибора и элементов питания, не выбрасывайте их вместе с обычными бытовыми отходами, передайте прибор и элементы питания в специализированные пункты для дальнейшей утилизации.
Отходы, образующиеся при утилизации изделий, подлежат обязательному сбору с последующей утилизацией в установленном порядке.
Для получения дополнительной информации об утилизации данного продукта обратитесь в местный муниципалитет, службу утилизации бытовых отходов или в магазин, где Вы приобрели данный продукт.

Производитель сохраняет за собой право изменять дизайн, конструкцию и технические характеристики, не влияющие на общие принципы работы устройства, без предварительного уведомления, из-за чего между инструкцией и изделием могут наблюдаться незначительные различия. Если пользователь обнаружил такие несоответствия, просим сообщить об этом по электронной почте info@vitek.ru для получения обновленной версии инструкции.

Срок службы устройства – 3 года

Данное изделие соответствует всем требуемым европейским и российским стандартам безопасности и гигиены.

ИЗГОТОВИТЕЛЬ: СТАР ПЛЮС ЛИМИТЕД (STAR PLUS LIMITED)
МЕСТОНАХОЖДЕНИЕ И ПОЧТОВЫЙ АДРЕС ДЛЯ СВЯЗИ:
ЮНИТ БИ ЭНД СИ, 15Й ЭТАЖ, КЭЙСИ АБЕРДИН ХАУС, №38, ХЕНГ ИП РОУД, ВОНГ ЧУК ХАНГ, ГОНКОНГ, КНР
ИМПОРТЕР: ООО «ВИТЕК.РУС»
МЕСТОНАХОЖДЕНИЕ И ПОЧТОВЫЙ АДРЕС ДЛЯ СВЯЗИ:
117209, РФ, Г. МОСКВА, СЕВАСТОПОЛЬСКИЙ ПР-КТ, Д. 28, КОРП. 1.
www.vitek.ru
ТЕЛЕФОН ДЛЯ СПРАВОК: 8-800-100-18-30
СДЕЛАНО В КНР

ҚАЗАҚША

VT-8083 ЭЛЕКТРОНДЫ ЕДЕНДІ ТАРАЗЫ
Тразы өзіңіздің салмағыңызды анықтауға арналған.

СИПАТТАМАСЫ
1. Салмақты өлшеуге арналған платформа
2. Дисплей
3. Салмақ өлшем бірліктерін таңдау батырмасы
4. Батареялық бөлік қақпағы

Дисплей (2)
5. Батарея күйінің белгісі
6. Салмақтың санды көрсетіпімдері
7. Салмақ өлшем бірліктерінің таңбалары (LB, KG)
8. Температураның цифрлық көрсетіштері

ҚАУІПСІЗДІК ШАРАЛАРЫ
Алғашқы пайдалану алдында нұсқаулықты зейін қойып оқып шығыңыз және оны анықтамалық материал ретінде пайдалану үшін сақтаңыз.
Құрылғыны берілген нұсқаулықта көзделгендей, тікелей міндеті бойынша ғана пайдаланыңыз. Аспапты дұрыс пайдаланбау оның бұзылуына, пайдаланушына немесе оның мүлігіне зиян келтіруіне әкелуі мүмкін.
- Кез-келген өлшейтін аспапты сияқты, таразыны ұқыпты пайдаланыңыз, оған жоғары немесе төмен температуралардың, жоғары салғырлылықтың әсерін тигізбеңіз.
- Тікелей күн сәулелерінің әсеріне жол бермеңіз және таразыны құлатпаңыз.
- Таразыны қыздырғыш асаптардан алыс пайдаланыңыз.
- Таразыны ғимараттардан тыс пайдаланбаңыз.
- Таразы корпусының ішіне сұйықтың тиюіне жол бермеңіз, берілген құрылғы су өтпейтін болып есептелмейді. Таразыны ылғалдылығы жоғары (80% көп) жерлерде қалдыруға немесе пайдалануға тыйым салынады, таразы көрсетіштерінің дұрыстығы бұзылуына немесе оның істен шығуына жол бермеу үшін, құрылғының сумен немесе басқа сұйықтықтармен жанасуына жол бермеңіз.
- Пайдалану алдында статикалық әсердің пайда болуына жол бермеу үшін таразыдан қорғаныс (үлдір болған кезде) үлдірді жойыңыз.
- Таразыны тұзу, құрғақ және сырғымайтын бетте орналастырыңыз.
- Таразыны кілемдер мен кілем тесемшілерінде пайдаланбаңыз.
- Таразының беті дымқыл болса, таразыға суға аяқпен тұрмаңыз. Сіз тайып кетіп, жаракат алуыңыз мүмкін.
- Таразыға тұрғанда сақ болыңыз: атарыңыз алдымен бір аяқпен тұрыңыз, оның тұрақтылығына көз жеткізіңіз, және содан кейін ғана екінші аяқты қоюға болады.
- Таразыға тұрыңыз және өз салмағыңызды біркелкі таратыңыз.
- Салмақты өлшеу процесі уақытында қозғалмай тұрыңыз. Таразының бетінде секіруге тыйым салынады.
- Балалардың қауіпсіздігі мақсатында орау ретінде пайдаланылатын полиэтилен қаптарды қарусыз қалдырмаңыз.

Назар аударыңыз!** Балаларға полиэтилен қаптармен немесе орайтын үлдірмен ойнауға рұқсат етпеңіз.* ***Тұншығу қаупі бар!
- Құрылғыны ойыншық ретінде пайдаланбауына жол бермеу үшін балаларға қадағалау жасаңыз.
- Берілген құрылғы балалардың пайдаланушына арналмаған, құрылғыны балалардың қолы жетпейтін жерде орналастырыңыз.
- Дене, жүйке, психика бұзылулары бар адамдарға (балалар қоса) немесе оларда жеткілікті тәжірибесі мен білімі жоқ болса, немесе олар бақыланбаса немесе олардың қауіпсіздігі үшін жауап беретін тұлғамен аспапты пайдалану туралы нұсқаулықтар берілген болмаса аспап олардың пайдалануына арналмаған.
- Егер сіз таразыны ұзақ уақыт кезеңі бойы пайдаланбайтын болсаңыз, қоректендіру элементтерін батареялық бөліктен шығару қажет.
- Қоректендіру элементтерінің оңнатқан кезде белгіленуелерге сәйкес үйлестіріп қатан сақтаңыз.
- Қоректендіру элементтерін уақытылы ауыстырып тұрыңыз.
- Аспапты өз бетімен жөндеуге тыйым салынады.
- Аспапты өз бетіңізбен бөлшектемеңіз, кез-келген ақаулықтар пайда болғанда қоректендіру элементтерін батареялық бөліктен шығарыңыз және кепілдеме талоны мен www.vitek.ru сайтындағы көрсетілген хабарласу мекен-жайлары бойынша кез-келген туындыгерлес (өкілетті) қызмет көрсету орталығына хабарласыңыз.
- Бұлінулерге жолбермеу үшін құрылғыны тек зауыттық орауда тасымалдаңыз.
- Құрылғыны балалардың және мүмкіндіктері шектеулі адамдардың қолы жетпейтін жерде сақтаңыз.

ҚҰРЫЛҒЫ ТҰРҒЫН ПАНАЖАЙЛАРДА ТҰРМЫСТЫҚ ПАЙДАЛАНУ ҮШІН АРНАЛҒАН, ҚҰРЫЛҒЫНЫ КОММЕРЦИЯЛЫҚ ПАЙДАЛАНУ ЖӘНЕ ӨНДІРІСТІК АЙМАҚТАР МЕН ЖҰМЫС ПАНАЖАЙЛАРЫНДА ПАЙДАЛАНУҒА ТЫЙЫМ САЛЫНАДЫ.

ТАРАЗЫНЫ ПАЙДАЛАНУ
Құрылғыны суық (қыс) жағдайында тасымалдаған немесе сақтаған кезде оны кемінде үш сағат бөлме температурасында ұстау керек.
- Таразыны орамнан шығарыңыз, құралдың жұмыс істеуіне кедергі болатын кез-келген жарнамалық жапсырмаларды алып тастаңыз.
- Таразыны жұмсақ, сәл дымқыл матамен сүртіңіз, содан кейін құрғатып сүртіңіз.

Қуаттандыру элементтерін орнату
– Батареялық бөлік қақпағын (4) ашыңыз және үйлестіпікті қатан сақтап, 2 «AAA» қуаттандыру элементін (жеткізілім жиынтығына кіреді) орнатыңыз.
– Батареялық бөлік қақпағын (4) орнына орнатыңыз.

Қуаттандыру элементтерін ауыстыру
– Қуаттандыру элементінің заряды аз болғанда дисплейде (2) «Lo» белгісі шығады.
– Батареялық бөлік қақпағын (4) ашыңыз, қуаттандыру элементін шығарыңыз, үйлестіпікті қатан сақтап, 2 жаңа «AAA» қуаттандыру элементін орнатыңыз, батареялық бөліктің қақпағын (4) жабыңыз.

Қуаттандыру элементінің ағуы құрылғының зақымдануы немесе жаракаттану себебіне айналуы мүмкін. Зақымдануды болдырмау үшін, төмендегі нұсқаулықтарды орындаңыз:
– «AAA» типті өлшемдегі қуаттандыру элементін ғана пайдаланыңыз;
– бір мезгілде жаңа және ескі қуаттандыру элементін, сондай-ақ әртүрлі типтегі қуаттандыру элементтерін пайдаланбаңыз;
– қуаттандыру элементін қайта зарядтауға тыйым салыңыз;
– қуаттандыру элементін үйлестіпікті қатан сақтап орнатыңыз;
– егер құрылғы ұзақ уақыт бойы пайдаланылмаса, қуаттандыру элементін шығарып қойыңыз;
– қуаттандыру элементін уақытымен ауыстырып отырыңыз.
– қуаттандыру элементін әрі қарай пайдаға асыру үшін мамандандырылған орындарға тапсырыңыз;
– қуаттандыру қысқыштарының тұйықталуын болдырмаңыз.
– Егер таразы ұзақ уақыт пайдаланылмаса, қуаттандыру элементін батареялық бөліктен шығарыңыз.

Өлшеу бірліктерін таңдау
Таразы корпусының төменгі жағында өлшеу бірліктерін таңдау батырмасы (3) бар.
Батырманы (3) басып, өлшеу бірліктерін таңдаңыз килограммдар немесе фунт, осы кезде дисплейде (2) белгісі (7) «KG» немесе «LB» көрінеді.

Өлшеу
- Таразыға тұрғанда,абайлық сақтаңыз: таразыға алдымен бір аяғыңызбен тұрыңыз, оның орнықты екеніне көз жеткізіңіз, содан кейін ғана екінші аяғыңызды қойыңыз.
- Таразыға тұрыңыз және өз салмағыңызды біркелкі етіп таратыңыз.
- Өлшену барысында қозғалмай тұрыңыз.
- Таразыны қатты, тегіс және орнықты жерге орналастырыңыз.
- Таразы сіз оған тұрған кезде қосылады.
- Платформаға (1) тұрыңыз және қозғалмай тұрыңыз. Сіздің салмағыңыз дисплейде (2) цифрлық көрсетіштермен (5) таңдалған өлшеу бірліктерімен (7) көрінеді. Үй-жайдағы цифрлық белгілер арқылы (8) көрінеді. Таразыдан түсіңіз.

– Таразының көрсетіштері 8 секундтан кейін нөлге айналады.
– Салмақ көрсетіштері нөлге айналғасын, таразы автоматты түрде, шамамен 7 секундтан кейін сөнеді.

НАЗАР АУДАРЫҢЫЗ!
Егер дисплейде (2) белгісі «OL» көрінсе, таразы шамадан тыс жүктелген. Оның зақымдануын болдырмау үшін, дереу таразыдан түсіңіз.
Егер дисплейде (2) «Err» - қателік мәні шықса, таразы орнықты емес немесе жұмсақ бетке орналастырылған, орнықтырыңыз немесе басқа орныды пайдаланыңыз.
Ескерту:
– егер таразы дұрыс жұмыс істемесе, қоректендіруді сөндіріп көріңіз, бұл үшін батареялық бөлік қақпағын (4) ашыңыз және қоректендіру элементтерін шығарыңыз. Біршама уақыттан кейін қоректендіру элементтерін орнына орнатыңыз;
– техникалық қызмет көрсету сұрақтары бойынша туындыгерлес (өкілетті) қызмет көрсету орталықтарына хабарласыңыз.

МАҢЫЗДЫ
Электромагниттік сәйкестілік
Электронды таразы тікелей жақын орналасқан басқа құрылғылардың (мысалы, мобильдік телефондардың, портативтік станциялардың, радиобасқару пультарының және қысқа толқынды пештердің) электромагниттік сәулеленіне сезімтал болуы мүмкін. Егер мұндай жағдай белгілері пайда болған жағдайда (дисплейде қате немесе қарама-қайшы мәліметтер көрсетілсе), таразыны басқа жерге орын ауыстырыңыз немесе бөгеттердің кезін біршама уақытқа сөндіріңіз.

ТАЗАЛАНУ ЖӘНЕ КҮТІМІ
- Таразыны сәл дымқыл жұмсақ матамен сүртіп, содан кейін құрғатып сүртіңіз.
- Қажайтын жуғыш заттарды немесе ерітінділарді пайдалануға тыйым салынады.
- Таразыны суға немесе кез-келген басқа сұйықтықтарға батыруға.
- Құрылғыны балалардың және мүмкіндіктері шектеулі адамдардың қолы жетпейтін жерде сақтаңыз.

ЖАБДЫҚТАЛУЫ
Таразы – 1 дн.
«AAA» қоректендіру элементі – 2 дн. (жеткізілім жиынағына кіреді)
Нұсқаулық – 1 дн.

ТЕХНИКАЛЫҚ СИПАТТАМАЛАРЫ
Электрлік қуаттандырыс: 2 элемент «AAA», 2x1,5 В
Максималды шектелген салмақ: 180 кг
Бөлім бағасы: 50 г

ҚАЙТА ӨҢДЕУ
Қоршаған ортаны қорғау мақсатында, аспаптың және қоректендіру элементтерінің қызмет ету мерзімі аяқталғанан кейін, оларды дәстүрлі тұрмыстық қалдықтармен бірге тастаманыз, аспап пен қоректендіру элементтерін келесі қайта өңдеу үшін арнайы пункттерге өткізіңіз.
Бұйымдарды қайта өңдеу кезінде пайда болатын қалдықтар белгіленген тәртіп бойынша келесі қайта өңделетін міндетті жинауға жатады.
Берілген өнімді қайта өңдеу туралы қосымша ақпаратты алу үшін жергілікті муниципалитетке, тұрмыстық қалдықтарды қайта өңдеу қызметіне немесе берілген өнімді Сіз сатып алған дүкенге хабарласыңыз.

Дайындаушы аспапты жақсарту мақсатында, алдын-ала хабарламай, аспаптың дизайнын, конструкциясы және оның жұмыс қағидатына әсер етпейтін техникалық сипаттарын өзгерту құқығын өзіне қалдырады, соған байланысты нұсқаулық пен бұйымның арасында кейбір айырмашылықтар болуы мүмкін. Егер пайдаланушы осындай сәйкессіздіктерді анықтаса, нұсқаулықтың жаңартылған нұсқасын алу үшін сәйкессіздік туралы info@vitek.ru электрондық поштасына хабарлауларыңызды сұраймыз.

Құралдың қызмет ету мерзімі – 3 жыл

Гарантиялық міндеттілігі
Гарантиялық жағдайдағы қаралып жатқан бөлшектер дилерден тек сатып алынған адамға ғана беріледі. Осы гарантиялық міндеттілігіндегі шағымдарған жағдайда төлеген чек немесе квитанциясын көрсетуі қажет.

IM VT-8083.indd 1
17.12.2018 16:33:46
TMby ONLINE STORE https://tm.by
Интернет-магазин

УКРАЇНСЬКА

ВАГИ ПІДЛОГОВІ ЕЛЕКТРОННІ VT-8083
Ваги призначені для визначення власної ваги.

ОПИС
1. Платформа для зважування
2. Дисплей
3. Кнопка вибору одиниць зважування
4. Кришка батарейного відсіку

Дисплей (2)
5. Символ стану елементів живлення
6. Цифрові показання ваги
7. Символи одиниць зважування (LB, KG)
8. Цифрові показання температури

ЗАХОДИ БЕЗПЕКИ
Перед початком експлуатації приладу уважно прочитайте цю інструкцію з експлуатації і збережіть її для використання як довідковий матеріал.
Використовуйте пристрій лише за його прямим призначенням, як викладено у цій інструкції. Неправильне поводження з пристроєм може призвести до його поломки, завдання шкоди користувачеві або його майну.
- Поводьтеся з вагами акуратно, як з будь-яким вимірювальним приладом, не піддавайте ваги дії високих або низьких температур, підвищеній вологості.
- Не допускайте дії прямих сонячних променів і не упускайте ваги.
- Використовуйте ваги далеко від нагрівальних приладів.
- Не використовуйте ваги поза приміщеннями.
- Не допускайте потрапляння рідини всередину корпусу ваг, цей пристрій не є водонепроникним. Забороняється залившати або використовувати ваги у місцях з підвищеною вологістю (більше 80%), не допускайте контакту корпусу ваг з водою або з іншими рідинами, щоб уникнути порушення правильності показань ваг або виходу їх з ладу.
- Перед використанням, щоб уникнути виникнення статичного ефекту, видаліть з ваг захисну плівку (за наявності плівки).
- Розміщуйте ваги на рівній, сухій та нескользкій поверхні.
- Не користуйтеся вагами на килимах або килимових покриттях.
- Не вставайте на ваги мокрими ногами або якщо поверхня ваг волога. Ви можете посковзнутися та отримати травму.
- Дотримуйтеся обережності, коли встаєте на ваги: встаньте на ваги спочатку однією ногою, переконайтеся в їх стійкості і тільки після цього можна поставити другу ногу.
- Встаньте на ваги та рівномірно розподіліть свою вагу.
- Під час процесу зважування стійте непорушно. Забороняється стрибати на поверхні ваг.
- З міркувань безпеки дітей не залишайте поліетиленові пакети, що використовуються як упаковка, без нагляду.

Увага! *Не дозволяйте дітям грати з поліетиленовими пакетами або пакувальної плівкою.* ***Небезпека задушення!***
- Здійснюйте нагляд за дітьми, щоб не допустити використання пристрою як іграшки.
- Цей пристрій не призначений для використання дітьми, розміщайте пристрій у місцях, недоступних для дітей.
- Пристрій не призначений для використання особами (включаючи дітей) зі зниженими фізичними, психічними або розумовими здібностями або при відсутності у них досвіду або знань, якщо вони не знаходяться під контролем або не проінструктовані щодо використання пристрою особою, відповідальною за їх безпеку.
- Якщо ви не користуватиметеся вагами протягом тривалого періоду часу, необхідно витягнути елементи живлення з батарейного відсіку.
- При установленні елементів живлення строго дотримуйтеся полярності відповідно до позначень.
- Своєчасно міняйте елементи живлення.
- Забороняється самостійно ремонтувати пристрій.
- Не розбирайте пристрій самостійно, при виникненні будь-яких несправностей витягніть елементи живлення з батарейного відсіку та зверніться до будь-якого авторизованого (уповноваженого) сервісного центру за контактними адресами, вказаними у гарантійному талоні та на сайті www.vitek.ru.
- Щоб уникнути пошкоджень, перевозьте пристрій тільки у заводській упаковці.
- Зберігайте пристрій у сухому прохолодному місці, недоступному для дітей і людей з обмеженими можливостями.

ПРИСТРІЙ ПРИЗНАЧЕНИЙ ТІЛЬКИ ДЛЯ ПОБУТОВОГО ВИКОРИСТАННЯ У ЖИТЛОВИХ ПРИМІЩЕННЯХ, ЗАБОРОНЯЄТЬСЯ КОМЕРЦІЙНЕ ВИКОРИСТАННЯ ТА ВИКОРИСТАННЯ ПРИСТРОЮ У ВИРОБНИЧИХ ЗОНАХ ТА РОБОЧИХ ПРИМІЩЕННЯХ.

ВИКОРИСТАННЯ ВАГ
Після транспортування або зберігання пристрою при зниженій температурі необхідно витримати його при кімнатній температурі не менше трьох годин.
- Дістаньте ваги з упаковки, видаліть будь-які рекламні наклейки, що заважають роботі пристрою.
- Протріть ваги м'якою, злегка вологою тканиною, після чого витріть досуха.

Установлення елементів живлення
– Відкрийте кришку батарейного відсіку (4) та установіть 2 елемента живлення типу «AAA» (входять до комплекту постачання), строго дотримуючись полярності.
– Установіть кришку батарейного відсіку (4) на місце.

Заміна елементів живлення
– При низькому заряді елементів живлення на дисплеї (2) відобразяться символи «Lo».
– Відкрийте кришку батарейного відсіку (4), витягніть елементи живлення, установіть 2 нових елемента живлення «AAA», строго дотримуючись полярності, закрийте кришку батарейного відсіку (4).

Протікання елементів живлення може стати причиною травм або пошкодження пристрою. Щоб уникнути пошкодження, дотримуйтеся приведених нижче інструкцій:
– *використовуйте тільки елементи живлення типорозміру «AAA»;*
– *не використовуйте одночасно старий та новий елементи живлення, а також елементи живлення різних типів;*
– *забороняється перезаряджати елементи живлення;*
– *встановлюйте елементи живлення, строго дотримуючись полярності;*
– *виймайте елементи живлення, якщо пристрій не використовуватиметься протягом тривалого часу;*
– *своєчасно міняйте елементи живлення.*
– *здавайте елементи живлення у спеціалізовані пункти для їх подальшої утилізації;*
– *не допускайте замикання затискачів живлення.*
– Якщо ваги не використовуються тривалий час, витягніть елементи живлення з батарейного відсіку.

Вибір одиниць зважування
На нижньому боці корпусу ваг знаходиться кнопка вибору одиниць зважування (3).
Натискаючи кнопку (3), виберіть одиниці зважування кілограми або фунти, при цьому на дисплеї (2) відображатимуться символи (7) «KG» або «LB».

Зважування
- Будьте обережні, коли встаєте на ваги: встаньте на ваги спочатку однією ногою, переконайтеся в їх стійкості, і тільки після цього можна поставити другу ногу.
- Встаньте на ваги та рівномірно розподіліть свою вагу.
- Під час процесу зважування стійте непорушно.
– Установіть ваги на тверду, рівну та стійку поверхню.
– Ваги увімкнуться, коли ви на них встанете.
– Встаньте на платформу (1) та стійте нерухомо. Ваша вага відобразиться на дисплеї (2) цифровими показаннями (5) у вибраних одиницях зважування (7). Температура в приміщенні відображатиметься цифровими символами (8). Зійдіть з ваг.
– Показання ваги обнуляться через 8 секунд.
– Після обнуління показань ваги ваги автоматично вимкнуться приблизно через 7 секунд.

УВАГА!
Якщо на дисплеї (2) відобразилось значення «OL», ваги перевантажені. Негайно зійдіть з ваг, щоб запобігти їх пошкодженню. Якщо на дисплеї (2) відобразилось значення «Err» - помилка, можливо, ваги не стійкі або встановлені на м'якій поверхні, установіть та використовуйте ваги в іншому місці.

Примітки:
– *якщо ваги функціонують неправильно, спробуйте вимкнути живлення, для цього відкрийте кришку батарейного відсіку(4) та вийміть елемент живлення. Через деякий час установіть елементи живлення на місце;*
– *з питань технічного обслуговування звертайтеся до авторизованих (уповноважених) сервісних центрів.*

ВАЖЛИВО
Електромагнітна сумісність
Електронні ваги можуть бути чутливі до електромагнітного випромінювання інших пристроїв, розташованих в безпосередній близькості (таких як мобільні телефони, портативні радіостанції, пульти радіоуправління і мікрохвильові печі). У тому випадку, якщо з'явилися ознаки такої дії (на дисплеї відображуються помилкові або суперечливі дані), перемістіть ваги або вимкніть на деякий час джерело перешкод.

ЧИЩЕННЯ ТА ДОГЛЯД
- Протріть ваги м'якою, злегка вологою тканиною, після чого витріть досуха.
- Забороняється використовувати абразивні мийні засоби або розчинники.
- Забороняється занурювати ваги у воду і будь-які інші рідини.
- Зберігайте пристрій у сухому прохолодному місці, недоступному для дітей і людей з обмеженими можливостями.

КОМПЛЕКТАЦІЯ
Ваги – 1 шт.
Елемент живлення «AAA» – 2 шт.
(входить до комплекту постачання)
Інструкція – 1 шт.

ТЕХНІЧНІ ХАРАКТЕРИСТИКИ
Електроживлення: 2 елементи «AAA», 2x1,5 В
Максимальна гранична вага: 180 кг
Ціна поділки: 50 г

УТИЛІЗАЦІЯ

Для захисту навколишнього середовища після закінчення терміну служби пристрою та елементів живлення не викидайте їх разом з побутовими відходами, передайте пристрій та елементи живлення у спеціалізовані пункти для подальшої утилізації. Відходи, що утворюються при утилізації виробів, підлягають обов'язковому збору з подальшою утилізацією установленим порядком.
Для отримання додаткової інформації про утилізацію даного продукту зверніться до місцевого муніципалітету, служби утилізації побутових відходів або до крамниці, де Ви придбали цей продукт.

Виробник зберігає за собою право змінювати дизайн, конструкцію та технічні характеристики, які не впливають на загальні принципи роботи пристрою, без попереднього повідомлення, через що між інструкцією та виробом можуть спостерігатися незначні відмінності. Якщо користувач виявив такі невідповідності, просимо повідомити про це по електронній пошті info@vitek.ru для отримання оновленої версії інструкції.

Термін служби пристрою – 3 років

Гарантія
Докладні умови гарантії можна отримати в дилера, що продав дану апаратуру. При пред'явленні будь-якої претензії протягом терміну дії даної гарантії варто пред'явити чек або квитанцію про покупку.

Даний продукт відповідає вимогам Директиви 2014/30/ЄС щодо електромагнітної сумісності та Директиви 2014/35/ЄС щодо низьковольтного обладнання.

КЫРГЫЗ

ПОЛГО КОЮЛУУЧУ ЭЛЕКТРОНДУК ТАРАЗА VT-8083
Тараза ез салмагын тартуу үчүн арналган.

СЫПАТТАМА
1. Тартуу үчүн платформасы
2. Дисплей
3. Өлчөм бириндигин тандоо баскычы
4. Батарея отсекти капкагы

Дисплей (2)
5. Батарея белгиси
6. Салмактын цифралуу көрсөткүчтөрү
7. Өлчөм бириндиктердин белгилери (lb, kg)
8. Температураның цифралуу көрсөткүчтөрү

КООПСУЗДУК ЧАРАЛАРЫ
Шайманды пайдалануудан мурун ушул колдонмону окуп-үйрөнүп, аны маалымат катары сактап алыңыз.
Шайманды тике дайындоо боюнча гана, ушул колдонмодо жазылганга ылайыктуу колдонуңуз. Шайманды туура эмес пайдалануу анын бузулушуна, колдонуучуга же колдонуучунун мүлкүнө зыян келтирүүгө алып келиши мүмкүн.
- Таразаны ар кайсы өлчөм алет катары тыкандык менен колдонуңуз, өйдө же төмөн текшерегуңуз, өйдө ныңдулуктун таасирине жол бербеңиз.
- Тике кун нурларын таасирине жол бербей, таразаны кулатып туширбеңиз.
- Таразаны жылытуу аспаптардан алыс жерде колдонуңуз.
- Таразаны имараттардын сыртында колдонбоңуз.
- Суюктуктардын таразанын ичине кирүүгө жол бербеңиз, бул аспап суу өткөзбөс эмес. Тараза салмакты туура эмес көрсөтүп же бузулуп калганына жол келтирбөө үчүн ани ныңдулугу өйдө (80% өйдө) болгон жерлерде калтырбаңыз, корпусун суу же башка суюктуктарга тийгенине жол бербеңиз.
- Колдонуунун алдында статикалык эффектин пайда болбоо үчүн тараздан коргоо пленкасын (пленкасы бар болсо) сыйрып алыңыз.
- Таразаны тегиз, кургак, тайгак эмес беттин үстүнө орнотуңуз.
- Таразаны килемдин үстүнүн колдонбоңуз.
- Бутуңуз суу болсо же таразанын үстү ныңдуу болсо анын үстүнө турбаңыз. Бутуңуз тайгаланып, сиз жаракат алганыңыз мүмкүн.
- Таразанын үстүнө турганда этият болуңуз: биринчи бир бутуңуз менен таразанын үстүнө туруп, аспап туруктуу болгонун текшерип, андан кийин гана экинчи бутуңузду коюңуз.
- Таразанын үстүнө туруп, салмагыңызды бирдей кылып үлөштүрүңүз.
- Тартылуу процессинде кыймылдабай туруңуз. Таразанын үстүнүн секирүүгө тыюу салынат.
- Балдардын коопсуздугу үчүн таңгак катары колдонулган полиэтилен баштыктарды кароосуз таштабаңыз.

Көңүл бурнуңуздар! *Полиэтилен баштыктар же таңгак пленкасы менен ойногонго балдарга уруксат бербеңиз.*
Тумчуктуруучун коркунучу бар!
- Шайманды оончук катары колдонбоо үчүн балдарга көз салыңыз.
- Бул шайман балдар колдонгону үчүн арналган эмес, шайманды балдар жетпеген жерлерде сактаңыз.
- Бул шайман дене күчү, сезими же акыл-эси жагынан жөндөмдүүлүгү төмөн (ошонун ичинде балдар да) адамдар же колдонуу боюнча тажрыйбасы же билими жок болгон адамдар, згерде алардын коопсуздугуна жооптуу адам аларды көзөмөлдөп же шайманды колдонуу көнүгүү инструкциялаган болбосо колдонуу үчүн ылайыкташтырылбаган.
- Таразаны кепке чейин колдонбосоңуз, азыктандыруучу элементтерин батарея отсегинен чыгаруу зарыл.
- Азыктандыруучу элементтерин орноткондо белгилерине ылайыктуу полярдуулугун сактаңыз.
- Азыктандыруучу элементтерин узактыгы туруп алмаштырыңыз.
- Шаймаңды ез алдынча ондотууга тыюу салынат.
- Шаймаңды ез алдынча ажыратпай, ар кыл бузулуулар пайда болгон учурларда азыктандыруучу элементтерин батарея отсегинен чыгарып, кепилдик талонундагы же www.vitek.ru сайтындагы тиешелие кирген автордоштурулган (ыйгарым укуктуу) тейлөө борборуна кайрылыңыз.
- Бузулуулар болбоо үчүн шаймаңды заводдук таңгагында гана транспорттоо зарыл.
- Шаймаңды балдар жана жөндөмдүүлүгү төмөн болгон адамдар жетпеген кургак салкын жеринде сактаңыз.

АСЛАП ТУРАК ЖАЙЛАРДА ТУРМУШ-ТИРИЧИЛИК КОЛДОНУУГА ГАНА АРНАЛГАН, КОММЕРЦИЯЛЫК КОЛДОНУУГА, ӨНӨР ЖАЙ ЗОНАЛАРЫНДА ЖЕ ЖУМУШ ИМАРАТТАРДА КОЛДОНУУГА ТЫЮУ САЛЫНАТ.

ТАРАЗАНЫ КОЛДОНУУ
Төмөндөгөн температурада шайманды транспорттоодон же сактоодон кийин аны үч сааттан кем эмес мөөнөткө үй температурасында сактоо зарыл.
- Таразаны таңгактан чыгарып, түзөмүктүн иштөөсүнө текшерүүк кылган ар кандай чаптамаларды сыйрып алыңыз.
- Таразаны жумшак, бир аз нымдуу чүпүрөк менен сүртүп, андан кийин кургатыңыз.

Азыктандыруучу элементтерди орнотуу
– Батарея белүктүн капкагын (4) ачып, 2 «AAA» азыктандыруучу элементин (жабдыктын жыйынтыгына кирет) полярдуулугун сактап орнотуңуз.
– Батарея белүктүн капкагын (4) ордуна орнотуңуз.

Азыктандыруучу элементтерин алмаштыруу
– Азыктандыруучу элементинин кубаты аз болсо, дисплейде (2) «Lo» белгиси пайда болот.
– Батарея белүктүн капкагын (4) ачыңыз, азыктандыруучу элементин чыгарып, 2 жаңы «AAA» азыктандыруучу элементин полярдуулугун сактап туура орнотуңуз, андан кийин батарея белүктүн капкагын (4) жабыңыз.

Азыктандыруу элементи агып кетүүсү жаракат алуунун же тузмак бузулуунун себеби болуу мүмкүн. Бузулууга жол бербөө үчүн төмөнкүдө жазылган рекомендацияларды аткарыңыз:
– *«AAA» турундагы азыктандыруучу элементтерин гана колдонуңуз;*
– *эски менен жаңы азыктандыруучу элементтерин жана туру башкача болгон кубаттандыруучу элементтерин чогу колдонбоңуз;*
– *азыктандыруучу элементтерин кайрадан кубаттандырууга тыюу салынат;*
– *азыктандыруучу элементтерди полярдуулуу боюнча туура коюңуз;*
– *шайман көлкө чейин иштетилбей турган учурларда азыктандыруучу элементтерин чыгарып алыңыз;*
– *азыктандыруучу элементтерди убактылуу турде алмаштырып туруңуз.*
– *азыктандыруучу элементтерин адистештирилген пунктторга кайрадан иштетүүгө тапшырыңыз;*
– *азыктандыруунун кыпчуурларынын чукул туташуусуна жол бербеңиз.*
– Таразаны көлкө чейин колдонбой турсаңыз, азыктандыруу элементтерин батарея белүгүнен чыгарып алыңыз.

Өлчөм бирдигин тандоо
Тараза корпусунун асты жагында өлчөм бириндигин тандоо баскычы (3) бар.
Баскычты (3) басып, килограмм же фунт өлчөм бирдигин тандаңыз, ошондо дисплейде (2) «KG» же «LB» (7) белгилери көрсөтүлөт.

Тараздоо
- Таразанын үстүнө турганда этият болуңуз: бир бутуңузду таразага коюп, ал туруктуу болгонун текшерип, андан соң гана экинчи бутуңузду таразага койсоңуз болот.
- Таразанын үстүнө салмагыңыз тегиз жайылгандай болуп туз турунуз.
- Салмагыңыз аныктанып жатканда кыймылдабаңыз.
– Таразаны катуу, тегиз, туруктуу беттин үстүнө орнотуңуз.
– Тараза үстүнө турганда күйөт.
– Платформага (1) туруп, кыймылдабай турунуз. Салмагыңыз дисплейде (2) цифралуу белгилер (5) аркылуу тандалган өлчөм бирдиктеринде (7) көрсөтүлөт. Имараттын ичиндеги температурасы цифралуу белгилер (8) аркылуу көрсөтүлөт. Тараздан түшүңүз.
– Салмактын көрсөткүчтөрү 8 секундадан кийин нөлдөнөт.
– Салмактын көрсөткүчтөрү нөлдөнгөндөн соң чамалуу 7 секундадан кийин тараза автоматтык түрдө өчөт.

КӨҢҮЛ БУРУНУЗ!
Дисплейде (2) «OL» белгилери пайда болсо, тараза ашыра жүктөлгөн. Тараза бузулбоо үчүн тез турде таразадан туушуңуз. Дисплейде (2) «Err» - ката көрсөтүчү пайда болсо, тараза туруктуу эмес же жумшак беттин үстүнө орнотулганы мүмкүн, таразаны башка жакта орнотуп колдонуңуз.
Эскертүү:
– *тараза туура эмес иштет турса, кубаттандырууну өчүрүп көрүңүз. Ал үчүн батарея отсектин капкагын (4) ачып, азыктандыруучу элементин чыгарыңыз. Бир аз убакыттан кийин азыктандыруучу элементтерин ордуна коюңуз;*
– *техникалык тейлөө үчүн автордоштурулган (ыйгарым укуктуу) тейлөө борборлоруна кайрылыңыз.*

МААНИЛҮҮ
Электромагниттик шайкештиги
Электрондук тараза тике жакынчылыкта турган башка аспаптардын (уюлдук телефон, портативдүү радиостанциялар, радиобашкаруу пульттар, микротолкундуу меш ж.б.) электромагниттүү таратуусуна сезгич болгону мүмкүн. Мындай таасирлөн белгилери пайда болгондо (дисплейде ката же бири бирине каршы болгон көрсөткүчтөр пайда болот), таразаны башка жака алып же токсоол кылган аспапты ажыратыңуз өчүрүп алыңыз.

ТАЗАЛОО ЖАНА КАРОО
- Таразаны жумушак, бир аз нымдуу чүпүрөк менен сүртүп, андан кийин кургатып сүртүңүз.
- Абразивдүү же эритүү каражаттарды колдонгонго тыюу салынат.
- Таразаны суага же башка суюктуктарга салууга тыюу салынат.
- Таразаны балдардын колу жетпеген кургак салкын жеринде сактаңыз.

ЖАБДЫКТЫН ЖЫЙЫНТЫГЫ
Тараза – 1 даана.
Азыктандыруучу элемент «AAA»– 2 даана (жыйынтыгына кирет)
Колдонмо – 1 даана.

ТЕХНИКАЛЫК МҮНӨЗДӨМӨСҮ
Кубаттандыруу чыңалусу: 2 «AAA» элементи, 2x1,5 В
Максималдуу тараздоо салмагы: 180 кг
Белүгүнүн баасы: 50 г

УТИЛИЗАЦИЯЛОО

Айлана чөйрөөнү коргоо максатында шайман менен азыктандыруучу элементтердин кызмат мөөнөтү бүткөндөн кийин аларды жеңекей турмуш-тиричилик калдыктары менен чогу ыргытпай, шайман менен азыктандыруучу элементтерин утилизациялоо үчүн атайын адистештирилген пункттарына тапшырыңыз.
Шаймандарды утилизациялоодон пайда болгон калдыктарды милдеттүү түрдө чогултуп, андан соң белгиленген жолунда утилизациялоо зарыл.
Бул шайманды утилизациялоо жөнүндө кошумча маалымат алуу үчүн жергиликтүү өкмөткө, турмуш-тиричилик калдыктарды утилизациялоо кызматына же бул шайманды алган дүкөнгө кайрылыңыз.

Өндүрүүчү шаймандардын жалпы иштөө принциптерине таасир этпеген дизайнын, конструкциясын жана техникалык мүнөздөмөлөрүн алдын ала эскертпей өзгөртүү укуктун сактайт, ошол себептен шайман менен колдонмонун арасында айырмалар болуу мүмкүн. Колдонуучу ушундай кемчиликтөөнүн болсо, ал жөнүндө info@vitek.ru электрондук почтасына жазып, шаймандын жаңыртылган версиясын алса болот.

Шаймандын кызмат мөөнөтү – 3 жыл

Кепилдик
Кепилдик берүү шарттары тууралуу толук маалыматтар бүюмду саткан сатуучудан алууга болот. Кепилдик шарттарына ылайык талап кылып сатылган товарга чек же дүмүрчөктү көрсөтүү керек.

VITEK

АУДИО-ВИДЕО И БЫТОВАЯ ТЕХНИКА

VT-8083

Electronic personal scales

Электронные напольные весы

Инструкция по эксплуатации

GB Manual instruction 2
RUS Инструкция по эксплуатации 3
KZ Пайдалану нұсқасы 4
UA Інструкція з експлуатації 5
KG Пайдалануу боюнча нускама 6

www.vitek.ru

GB
A production date of the item is indicated in the serial number on the technical data plate. A serial number is an eleven-unit number, with the first four figures indicating the production date. For example, serial number 0606xxxxxxx means that the item was manufactured in June (the sixth month) 2006.

RUS
Дата производства изделия указана в серийном номере на табличке с техническими данными. Серийный номер представляет собой одиннадцатизначное число, первые четыре цифры которого обозначают дату производства. Например, серийный номер 0606xxxxxxx означает, что изделие было произведено в июне (шестой месяц) 2006 года.

KZ
Буйымның шығарылған мерзімі техникалық деректері бар кестедегі сериялық нөмірде көрсетілген. Сериялық нөмір он бір саннан тұрады, оның бірінші төрт саны шығару мерзімін білдіреді. Мысалы, сериялық нөмір 0606xxxxxxx болса, бұл бұйым 2006 жылдың маусым айында (алтыншы ай) жасалғанын білдіреді.

UA
Дата виробництва виробу вказана в серійному номері на табличці з технічними даними. Серійний номер представляє собою одинадцятизначне число, перші чотири цифри якого означають дату виробництва. Наприклад, серійний номер 0606xxxxxxx означає, що виріб був виготовлений в червні (шостий місяць) 2006 року.

KG
Буюм иштеп чыгарылган датасы сериялык номурунда техникалык маалыматтар жадыбалында көрсөтүлгөн. Сериялык номуру он бир орундуу сан болот, анын биринчи төрт саны өндүрүш датасын көрсөтөт. Мисалы, сериялык номуру 0606xxxxxxx болгон буюм 2006 жылдын июнинде (алтынчы айында) өндүрүлгөн.

ЗАПРЕЩЕНО УТИЛИЗИРОВАТЬ
С БЫТОВЫМ МУСОРОМ.
ОБРАТИТЕСЬ НА СООТВЕТСТВУЮЩИЙ
ПУНКТ ПЕРЕРАБОТКИ ЭЛЕКТРИЧЕСКОГО
И ЭЛЕКТРОННОГО ОБОРУДОВАНИЯ.

IM VT-8083.indd 2 17.12.2018 16:33:46

TM.by ONLINE STORE https://tm.by Интернет-магазин