KIRK

МОТОПОМПА БЕНЗИНОВАЯ

WP600, WP1000, TWP1300

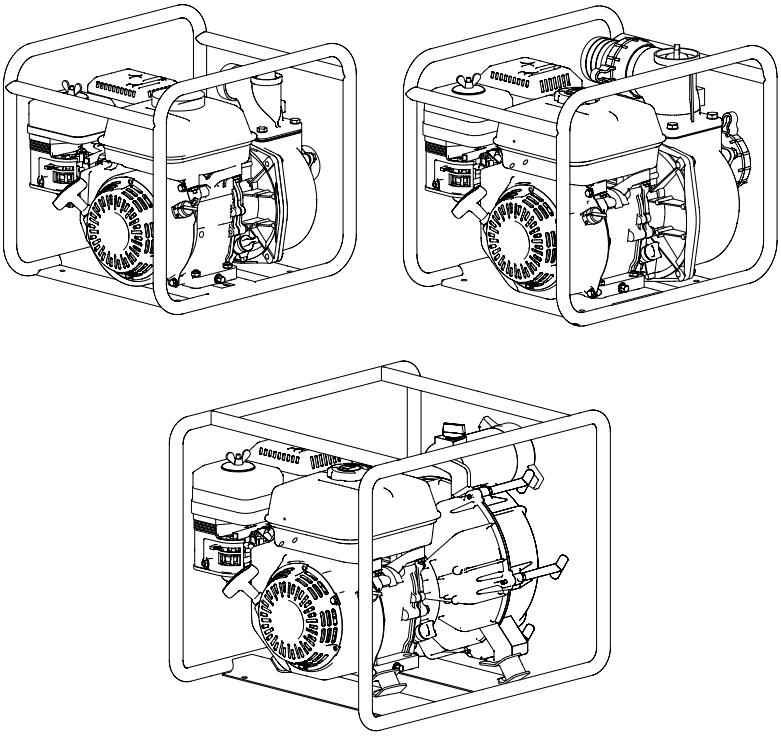

ЕАС

ИНСТРУКЦИЯ ПО ЭКСПЛУАТАЦИИ

TM.by ONLINE STORE
https://tm.by
Интернет-магазин TM.by

СОДЕРЖАНИЕ

Меры безопасности 3
Технические характеристики 6
Описание 7
Установка, условия эксплуатации 16
Эксплуатация 21
Обслуживание 25
Хранение и обслуживание 30
Устранение неисправностей 32
Транспортировка 32
Утилизация 33
Гарантийные обязательства 33
Информация об изготовителе 34

KIRK
оборудование для промышленности
и строительства

www.ekt.by

Производитель оставляет за собой право вносить изменения в конструкцию, комплектацию и технологию изготовления мотопомпы с целью улучшения её свойств, без предварительного уведомления покупателя.

В тексте и цифровых обозначениях инструкции могут содержаться неточности. Пожалуйста, сообщите нам, если таковые имеются.

TM.by ONLINE STORE
https://tm.by
Интернет-магазин TM.by

1 Меры безопасности

Перед использованием внимательно прочтите данное руководство и все дополнительные инструкции. Если покупатель не может установить прибор, обслуживать и использовать его в соответствии с описаниями и инструкциями в данном руководстве, гарантия аннулируется.

Поскольку производитель постоянно работает над совершенствованием прибора, некоторые характеристики и опции могут меняться без уведомления покупателя.

1.1 Общая информация по безопасности

ОПАСНО!!! указывает на потенциально опасную ситуацию, которая приведет к серьезным травмам или смерти при несоблюдении инструкции.

ОСТОРОЖНО!!! указывает на потенциально опасную ситуацию, которая может привести к смерти или травмам.

ВНИМАНИЕ!!! указывает на потенциально опасную ситуацию, которая может привести к травмам малой и средней степени тяжести и повреждению оборудования.

TM.by ONLINE STORE
https://tm.by
Интернет-магазин TM.by

1.2 Инструкция по технике безопасности

ОСТОРОЖНО!!! Несоблюдение следующих инструкций может привести к тяжелым травмам, смерти или повреждению оборудования.

■ Внимательно прочитайте данное руководство до начала работы с насосом. Следуйте всем описанным мерам предосторожности и инструкциям.

■ Изучите устройство насоса, сферы его применения, ограничения и риски, связанные с его использованием.

■ Насосы KIRK серии WP разработаны на для перекачивания пресной чистой/слабозагрязненной воды, не предназначенной для потребления человеком. Насосы серии TWP предназначены для грязной воды. Использование насоса в иных целях может привести к повреждению насоса или к несчастному случаю.

■ Следование указаниям «Инструкции» позволит предотвратить несчастные случаи. Ниже описаны операции, которые представляют наибольшую опасность, а также способы защитить себя и окружающих при работе с насосом.

1.3 Обязанности оператора насоса

■ Оператор насоса обязан обеспечить безопасность окружающих его людей и имущества. Он должен знать, как экстренно остановить насос.

■ Перед тем, как оставить насос без присмотра, необходимо выключить двигатель. Оператор должен знать назначение приборов управления насосом.

■ Убедитесь в том, что оператор насоса должным образом проинструктирован.

■ Не позволяйте детям работать с насосом.

■ Убедитесь в том, что в зоне работы насоса нет детей и домашних животных.

1.4 Эксплуатация насоса

■ Насос разработан для перекачивания пресной воды, не предназначенной для потребления человеком.

■ Перекачивание легковоспламеняющихся жидкостей, таких, как бензин или мазут, может привести к взрыву или пожару.

■ Перекачивание морской воды, напитков, кислот, химических растворов и прочих коррозионно-активных жидкостей может повредить насос.

TM.by ONLINE STORE
https://tm.by
Интернет-магазин TM.by

1.5 Осторожность при заправке

■ Бензин чрезвычайно огнеопасен, пары бензина взрывоопасны. Производите заправку насоса на открытом воздухе в проветриваемом месте, установив насос на ровную поверхность и выключив двигатель.

■ Следите за тем, чтобы уровень топлива не был выше уровня верхней стенки топливного бака.

■ Не курите рядом с бензином, следите за тем, чтобы рядом с бензином не было огня и искр.

■ Храните бензин в предназначенных для этого ёмкостях.

■ До запуска двигателя вытрите весь пропившийся бензин.

1.6 Горячий выхлоп

■ Во время работы глушитель насоса нагревается. Он остаётся горячим в течение некоторого времени после остановки двигателя. Не прикасайтесь к горячему глушителю. Перед транспортировкой или хранением насоса убедитесь в том, что двигатель остыл.

■ В цепях предотвращения пожара следите за тем, чтобы во время работы насос находился на расстоянии не менее одного метра от построек, стен и другого оборудования. Не подносите к двигателю легковоспламеняю щиеся объекты.

1.7 Угарный газ

■ Выхлоп насоса содержит ядовитый угарный газ (оксид углерода).

■ Не вдыхайте выхлопные газы насоса.

■ Не запускайте двигатель в замкнутом помещении.

TM.by ONLINE STORE
https://tm.by
Интернет-магазин TM.by

2 Технические характеристики

Показатель / Модель	WP600	WP1000	TWP1300
Артикул	K-081941	K-081958	K-081965
Тип двигателя	1-цилиндровый, 4-такгный с верхним расположением клапанов		
Модель двигателя	K120	K160	K200
Свеча зажигания	F6TC	F6TC	F6TC
Мощность двигателя, кВт	4	5,5	6,5
Объем, см^3	118	163	196
Максимальная производительность, л/мин	600	1000	1300
Топливный бак, л	2,5	3,6	3,6
Масляный картер, л	0,6	0,6	0,6
Расход бензина при 3000 оборотов, л/час	1,25	1,44	1,8
Продолжительность работы на одной заправке, ч	2	2,5	2
Топливо	Бензин с октановым числом не ниже 92		
Шумность, Дб	97	97	97
Вес нетто, кг	22	26	42
Вес брутто, кг	24,5	28,5	45
Глубина всасывания, м	8	8	8
Высота подъема, м	28	28	26
Для гряной/чистой воды	для чистой воды	для чистой воды	для грязной воды
Макс размер твердых частиц, мм	4	4	28
Стартер	Ручной	Ручной	Ручной

TM.by ONLINE STORE
https://tm.by
Интернет-магазин TM.by

3 Описание

Мотопомпы KIRK WP600/WP1000/TWP1300, предназначены для забора воды из открытых водоемов и осуществления её подачи по трубопроводам на технические нужды, перекачивания воды, или других жидкостей сходных с водой по химической активности плотностью до 1050 кг/м³, с pH 6-9.

Мотопомпы могут применяться и в других производствах, если по своим параметрам и исполнению они удовлетворяют условиям эксплуатации и безопасности на этих производствах.

3.1 Основные узлы и детали насоса

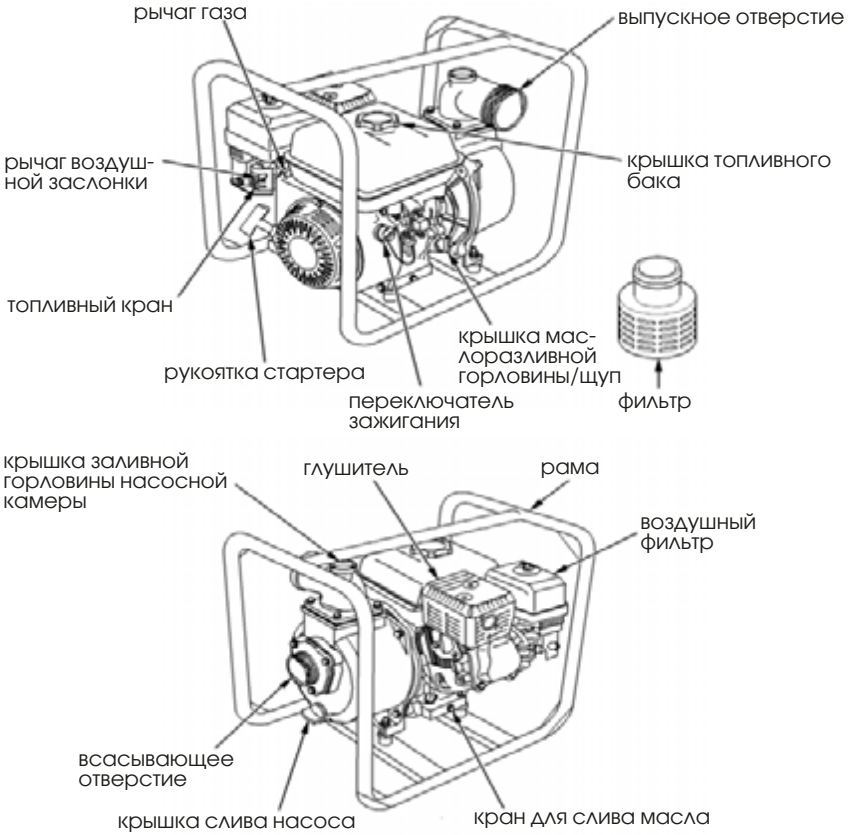

общий вид

TM.by ONLINE STORE
https://tm.by
Интернет-магазин TM.by

3.2 Деталировка WP600

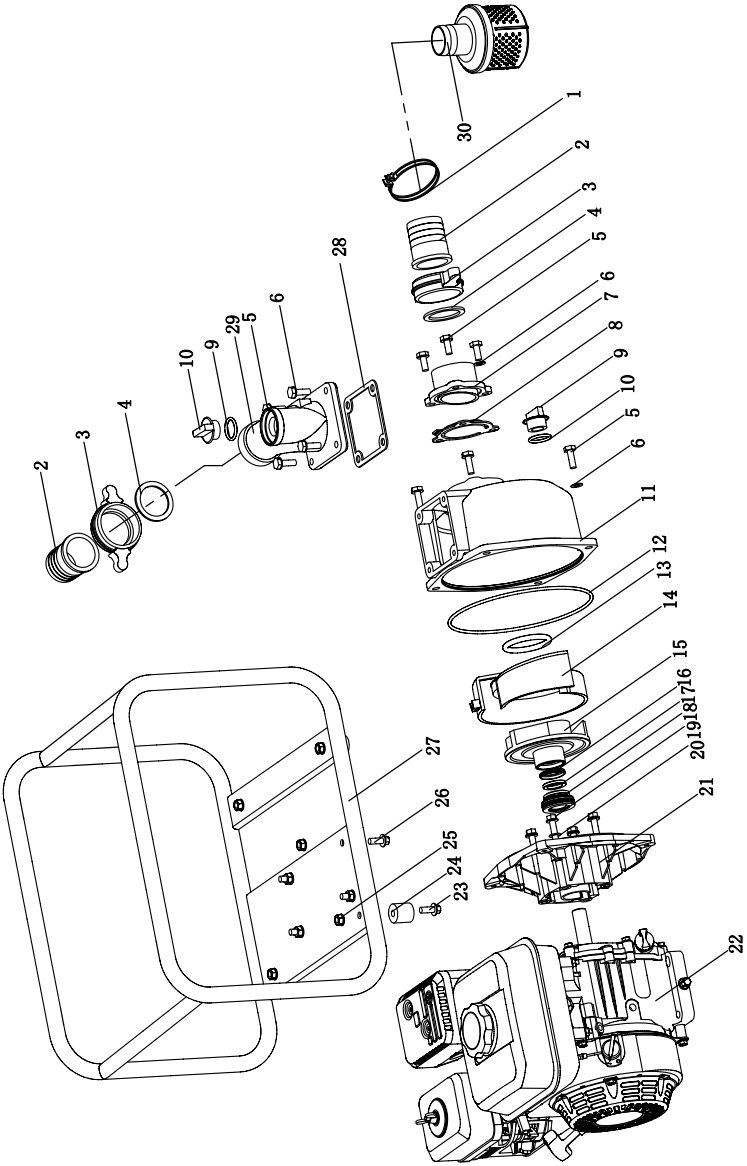

Рисунок 1 – Схема мотопомпы бензиновой KIRK WP600

TM.by ONLINE STORE
https://tm.by
Интернет-магазин TM.by

Номер детали	Артикул	Описание	Количество
NO.1	WP-20-2000210	Хомут	2
NO.2	WP-20-1000001	Насадка	2
NO.3	WP-20-1000205	Соединение	2
NO.4	WP-20-1000002	Герметизирующее уплотнение	2
NO.5	GB5789 M8x20	Болт M8 x 20	7
NO.6	GB97.1 8	Шайба 8	11
NO.7	WP-20-1000206	Желоб	1
NO.8	WP-20-1000209	Обратный клапан	1
NO.9	WP-20-1000207	Сливная пробка	2
NO.10	WP-20-1000208	Кольцо уплотнительное	2
NO.11	WP-20-1000200	Крышка насоса	1
NO.12	WP-20-1000502	Кольцо уплотнительное	1
NO.13	WP-20-1000301	Кольцо уплотнительное	1
NO.14	WP-20-1000302	Спиральный корпус	1
NO.15	WP-20-1000401	Крыльчатка	1
NO.16	WP-20-1000403	Уплотнение крыльчатки	1
NO.17	WP-20-1000402	Уплотнение крыльчатки	1
NO.18	WP-20-1000510	Уплотнение корпуса	1
NO.19	GB70 M8x55	Винт M8 x 55	4
NO.20	WP-20-1000005	Шайба	4
NO.21	WP-20-1000500	Корпус насоса	1
NO.22	ST160F-1000000	Двигатель	1
NO.23	GB5780 M8x25	Болт M8 x 25	4
NO.24	WP-20-2000001	Опоры рамы	4
NO.25	GB6177 M8	Гайка M8	4
NO.26	GB5780 M8x20	Болт M8 x 20	4
NO.27	802.201100.03	Рама	1
NO.28	WP-20-1000204	Герметизирующее уплотнение	1
NO.29	WP-20-1000203	Колено трубы	1
NO.30	WP-20-1000003	Фильтр заборный	1

Таблица 1 – Деталировка мотопомпы бензиновой KIRK WP600

TM.by ONLINE STORE
https://tm.by
Интернет-магазин TM.by

3.3 Деталировка WP1000

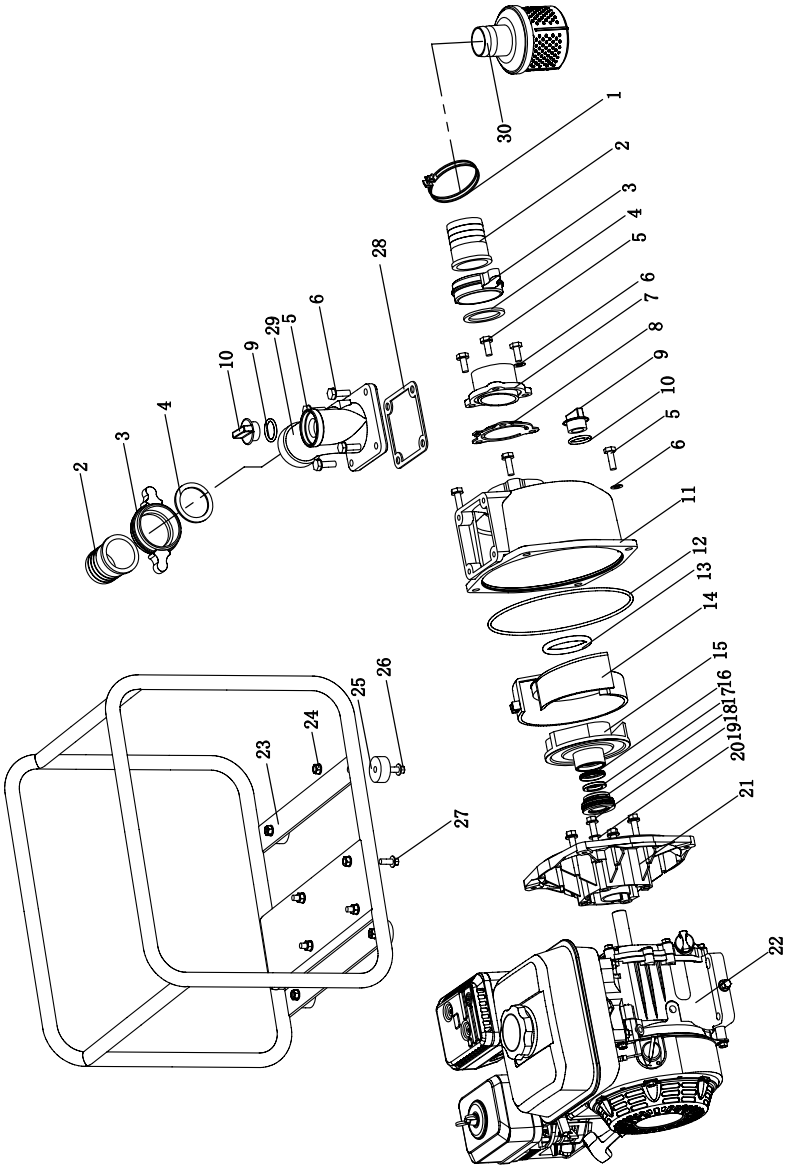

Рисунок 2 – Схема мотопомпы бензиновой KIRK WP1000

TM.by ONLINE STORE
https://tm.by
Интернет-магазин TM.by

Номер детали	Артикул	Описание	Количество
NO.1	WP-30-2000210	Хомут	2
NO.2	WP-30-1000001	Насадка	2
NO.3	WP-30-1000205	Соединение	2
NO.4	WP-30-1000002	Герметизирующее уплотнение	2
NO.5	GB5789 M 10x20	Болт M10x20	3
NO.6	GB97.1 10	Шайба 10	11
NO.7	WP-30-1000206	Желоб	1
NO.8	WP-30-1000209	Обратный клапан	1
NO.9	WP-30-1000207	Сливная пробка	2
NO.10	WP-30-1000208	Кольцо уплотнительное	2
NO.11	WP-30-1000200	Крышка насоса	1
NO.12	WP-30-1000502	Кольцо уплотнительное	1
NO.13	WP-30-1000301	Кольцо уплотнительное	1
NO.14	WP-30-1000302	Спиральный корпус	1
NO.15	WP-30-1000401	Крыльчатка	1
NO.16	WP-30-1000403	Уплотнение крыльчатки	1
NO.17	WP-30-1000402	Уплотнение крыльчатки	1
NO.18	WP-30-1000510	Уплотнение корпуса	1
NO.19	GB70 M8x60	Винт M8 x 60	4
NO.20	WP-30-1000005	Шайба	4
NO.21	WP-30-1000500	Корпус насоса	1
NO.22	ST168F-1000000	Двигатель	1
NO.23	803,201100,01	Рама	1
NO.24	GB6177 M8	Гайка M8	8
NO.25	WP-20-2000001	Опоры рамы	4
NO.26	GB5780 M8x25	Болт M8 x 25	4
NO.27	GB5780 M8x30	Болт M8 x 30	4
NO.28	WP-30-1000204	Герметизирующее уплотнение	1
NO.29	WP-30-1000203	Колено трубы	1
NO.30	WP-30-1000003	Фильтр заборный	1

Таблица 2 – Деталировка мотопомпы бензиновой KIRK WP1000

TM.by ONLINE STORE
https://tm.by
Интернет-магазин TM.by

3.4 Деталировка WP1300

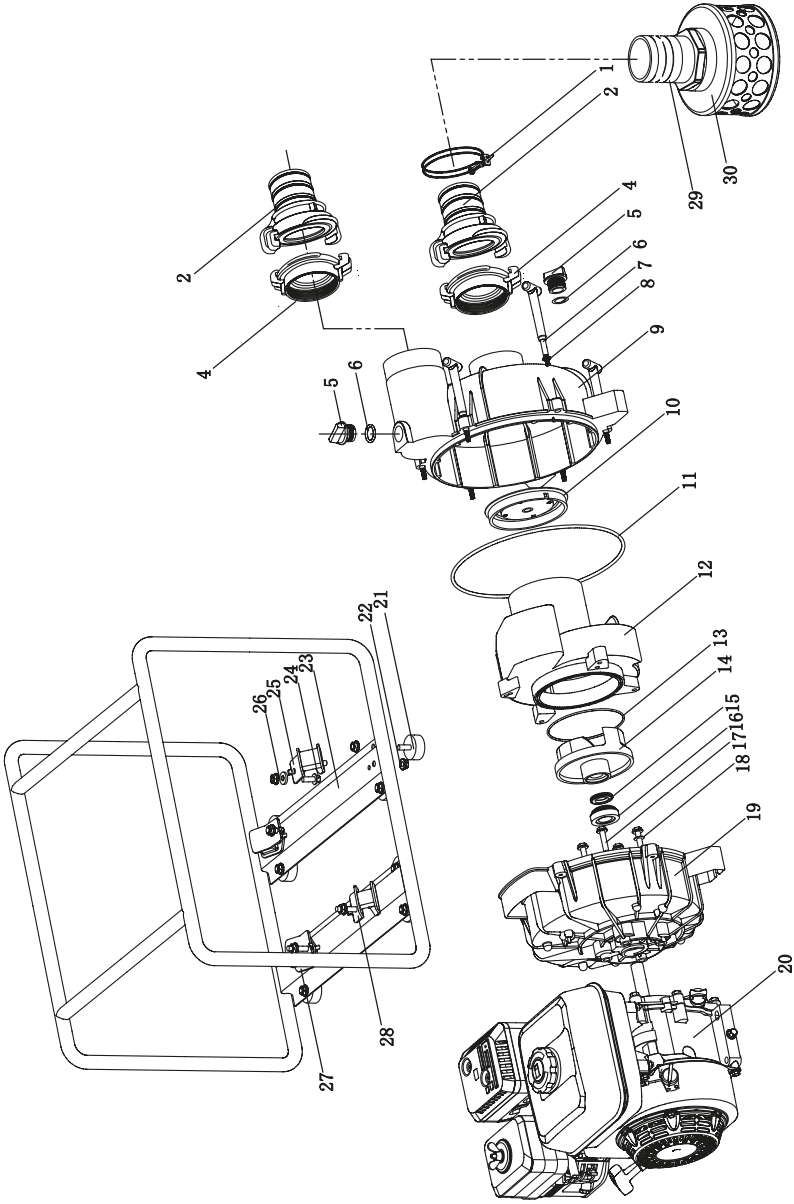

Рисунок 3 – Схема мотопомпы бензиновой KIRK WP1300

TM.by ONLINE STORE
https://tm.by
Интернет-магазин TM.by

Номер детали	Артикул	Описание	Количество
NO.1	80TP-20	Хомут	1
NO.2	80TP-22	Головка соединительная рукавная	2
NO.4	80TP-21	Головка соединительная муфтовая	2
NO.5	80TP-14	Сливная пробка	2
NO.6	GB3452.1-82	Уплотнение сливной пробки	2
NO.7	GB5787-86	Болт T 1/4-20UNF	6
NO.8	GB3452.1-82	Кольцо уплотнительное	6
NO.9	80TP-10	Корпус насоса	1
NO.10	80TP-09	Обратный клапан	1
NO.11	GB3452.1-82	Кольцо уплотнительное	1
NO.12	80TP-07	Спиральный корпус	1
NO.13	GB3452.1-82	Кольцо уплотнительное	1
NO.14	80TP-05	Крыльчатка	1
NO.15	80TP-06	Уплотнение крыльчатки	1
NO.16	80TP-03	Кольцо уплотнительное	1
NO.17	GB5782 M8*35	Болт M8x35	4
NO.18	GB57838	Пружинная шайба	4
NO.19	80TP-1	Крышка насоса	1
NO.20	ST168F-11-1000000	Двигатель	1
NO.21	ST02FD-1151400	Опоры рамы	4
NO.22	GB6177-2000	Гайка M8	12
NO.23	WP-30-2000100V	Рама	1
NO.24	GB5789 M8x20	Болт M8 x 20	4
NO.25	ST154FD-2000002	Гаситель колебаний	2
NO.26	GB96 Ф8xФ24x3	Шайба 8	2
NO.27	ST02FD-1151300B	Нижняя опора насоса (I)	1
NO.28	ST02FD-1151300A	Нижняя опора насоса (II)	1
NO.29	80TP-18	Соединение	1
NO.30	80TP-19	Фильтр заборный	1

Таблица 3 – Деталировка мотопомпы бензиновой KIRK WP1300

TM.by ONLINE STORE
https://tm.by
Интернет-магазин TM.by

3.5 Управление насосом

3.5.1 Топливный кран

Топливный кран служит для открытия и закрытия бензопровода, соединяющего топливный бак с карбюратором.

Перед запуском двигателя следует установить топливный кран в положение «ВКЛ». Когда насос не используется, установите топливный кран в положение «ВЫКЛ», чтобы предотвратить попадание топлива в карбюратор и снизить вероятность утечки топлива.

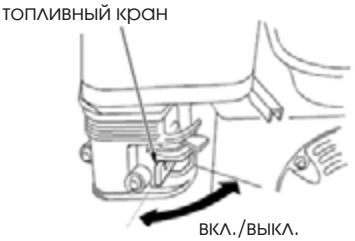

Рисунок 4

3.5.2 Переключатель зажигания

Переключатель зажигания управляет системой зажигания. Перед запуском двигателя установите переключатель зажигания в положение «ВКЛ».

Если Вы установите переключатель зажигания в положение «ВЫКЛ», то двигатель остановится.

Рисунок 5

3.5.3 Рычаг воздушной заслонки

Рычаг воздушной заслонки служит для открытия и закрытия воздушной заслонки в карбюраторе.

В положении «закрыто» топливно-воздушная смесь обогащается. Это позволяет запустить «холодный» двигатель.

Положение «открыто» используется для работы двигателя после запуска, а также для повторного запуска «горячего» двигателя.

Рисунок 6

TM.by ONLINE STORE
https://tm.by
Интернет-магазин TM.by

3.5.4 Рычаг газа

Рычаг воздушной заслонки служит для открытия и закрытия воздушной заслонки в карбюраторе.

В зависимости от положения рычага двигатель работает быстрее или медленнее. Мощность насоса регулируется рычагом газа. Увеличение скорости работы двигателя ведет к увеличению мощности насоса. Передвигая рычаг в направлении позиции холостого хода можно уменьшить мощность насоса.

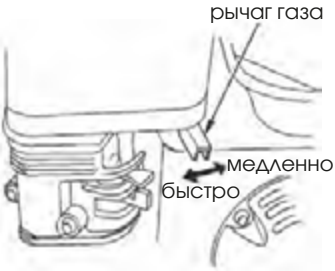

Рисунок 7

Переключатель зажигания управляет системой зажигания. Перед запуском двигателя установите переключатель зажигания в положение «ВКЛ».

3.5.5 Рукоятка стартера

Рукоятка стартера служит для запуска двигателя.

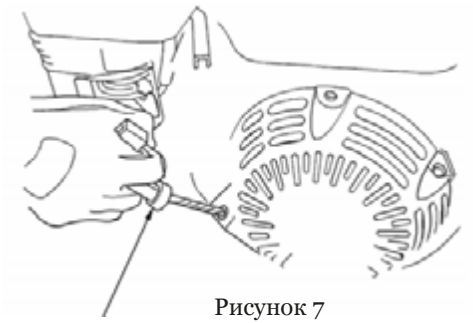
Рисунок 7

TM.by ONLINE STORE
https://tm.by
Интернет-магазин TM.by

4 Установка, условия эксплуатации

4.1 Проверка готовности перед началом работы

В цепях повышения Вашей безопасности и продления срока службы насоса до начала работы необходимо проверить состояние насоса. При обнаружении неисправностей необходимо либо самостоятельно устранить их до начала работы, либо обратиться к дилеру.

ВНИМАНИЕ! Неправильное техобслуживание насоса или эксплуатация неисправного насоса могут стать причиной несчастного случая. Перед каждым запуском насоса осуществляйте его осмотр. Не эксплуатируйте неисправный насос.

- Выхлоп насоса содержит ядовитый угарный газ (оксид углерода).
- Не вдыхайте выхлопные газы насоса.
- Не запускайте двигатель в замкнутом помещении.
- В целях предотвращения пожара следите за тем, чтобы во время работы насос находился на расстоянии не менее одного метра от построек, стен и другого оборудования. Не подносите к двигателю легковоспламеняющиеся объекты.
- Перед началом осмотра насоса установите его на ровную поверхность и убедитесь в том, что переключатель зажигания находится в позиции «ВЫКЛ».

4.2 Проверка общего состояния насоса

- Осмотрите насос на предмет наличия протечек масла или бензина.
- Удалите грязь, в особенности с глушителя и стартера.
- Осмотрите насос на предмет наличия повреждений. Убедитесь в том, что все гайки, винты, болты, шланговые соединители и зажимы плотно затянуты.

Если насос работал, подождите 15 минут, чтобы он остыл, и только потом осуществляйте погрузку на транспортное средство.Насос с горячим двигателем и системой выхлопа может повредить детали транспортного средства.

Следите за тем, чтобы насос при транспортировке находился в горизонтальном положении. Это позволит избежать утечки бензина. Установите топливный кран в положение «ВЫКЛ».

TM.by ONLINE STORE
https://tm.by
Интернет-магазин TM.by

4.3 Безопасность при работе с насосом

■ Для того чтобы наиболее безопасным образом реализовать потенциал насоса, необходимо понимать, как он работает, а также обладать некоторым опытом эксплуатации.

■ Перед первым запуском насоса перечитайте главу «ИНСТРУКЦИЯ ПО ТЕХНИКЕ БЕЗОПАСНОСТИ», а также главу «ПЕРЕД ЭКСПЛУАТАЦИЕЙ».

■ В целях безопасности не запускайте двигатель в замкнутом помещении. Выхлоп насоса содержит ядовитый угарный газ, который быстро накапливается в замкнутом помещении и может вызвать отравление и смерть.

■ Насос разработан для перекачивания пресной воды, не предназначенной для потребления человеком. Перекачивание легковоспламеняющихся жидкостей, таких, как бензин или мазут, может привести к взрыву или пожару. Перекачивание морской воды, напитков, кислот, химических растворов и прочих коррозионно-активных жидкостей может повредить насос. Запрещается использовать насос без фабричного теплового экрана. Тепловой экран устанавливается производителем. При его отсутствии перегревается топливный бак, что может привести к травмам.

4.4 Расположение насоса

■ Для достижения наилучших результатов установите насос на уровне, близком к уровню воды. Не используйте шланги, которые длиннее, чем необходимо. Это позволит насосу набрать максимальную мощность с наименьшими затратами на самовсасывание.

■ С увеличением высоты всасывания снижается мощность насоса. Длина, тип и размеры всасывающего и выпускного шлангов могут существенным образом влиять на молщость насоса.

■ Напор водовыпуска всегда больше, чем напор всасывания, поэтому высота нагнетания должна быть меньше, чем высота всасывания.

■ Для уменьшения времени самовсасывания необходимо уменьшить высоту всасывания (установить насос на уровне, близком к уровню воды). Время самовсасывания — это время, необходимое для того, чтобы после начала работы насоса вода поднялась на высоту всасывания.

TM.by ONLINE STORE
https://tm.by
Интернет-магазин TM.by

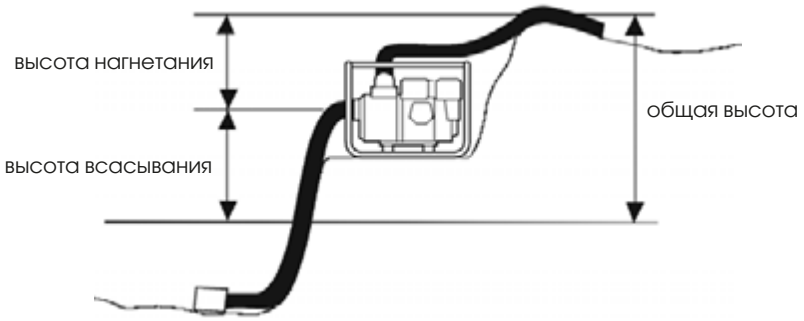

Рисунок 8 – расположение насоса.

4.5 Установка всасывающего шланга

■ Используйте шланг серийного производства и шланговый соединитель с зажимом, поставляемым со шлангом. Всасывающий шланг должен быть укреплен нестягиваемой переборкой или проволокой с оплеткой.

■ Не используйте шланг, если его диаметр меньше, чем диаметр всасывающего отверстия насоса.

■ Минимальный диаметр шланга:для WP600 равен 50 мм, для WP1000 и THP1300-80 мм.

■ Всасывающий шланг не должен быть длиннее, чем необходимо. Насос работает лучше, когда расположен около уровня воды и когда используются короткие шланги.

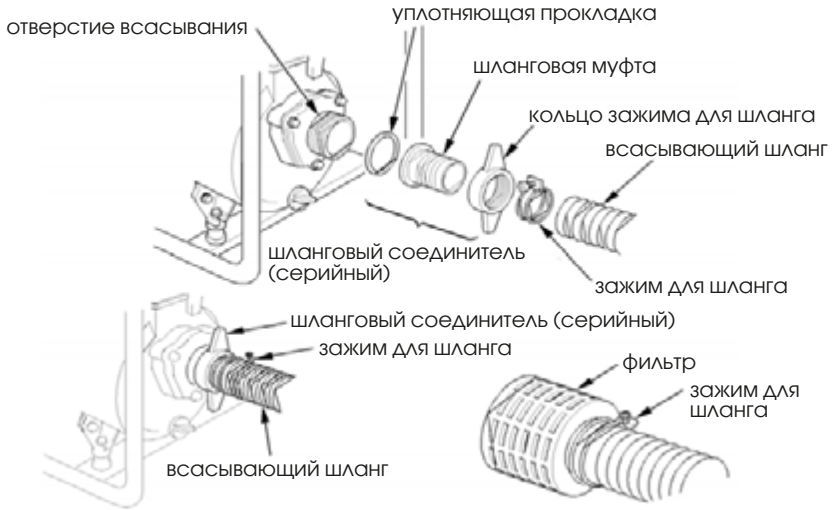

Рисунок 9

TM.by ONLINE STORE
https://tm.by
Интернет-магазин TM.by

■ Для предотвращения подсоса воздуха и потери мощности используйте зажим для шланга, чтобы плотно соединить шланговый соединитель с всасывающим шлангом. Убедитесь в том, что уплотняющая прокладка шлангового соединителя в хорошем состоянии.

■ Установите фильтр (поставляется с насосом) на другой конец шланга и зафиксируйте его зажимом. Фильтр поможет предотвратить загрязнение и повреждение насоса.

■ Зафиксируйте шланговый соединитель на отверстии всасывания насоса.

4.6 Установка выпускного шланга

■ Используйте шланг серийного производства и шланговый соединитель с зажимом, поставляемым со шлангом.

■ Лучше всего использовать короткий шланг с большим диаметром, так как это позволит уменьшить трение жидкости и увеличить мощность насоса. Использование длинного шланга или шланга с малым диаметром приведет к увеличению трения жидкости и к снижению мощности насоса.

■ Плотно затяните шланговый зажим, чтобы выпускной шланг не отсоединился под давлением воды.

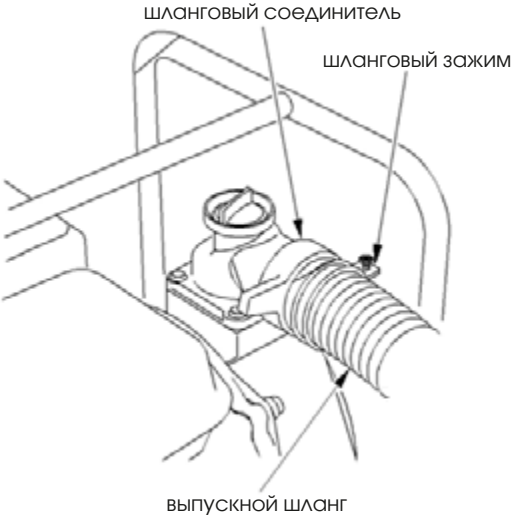

Рисунок 10

TM.by ONLINE STORE
https://tm.by
Интернет-магазин TM.by

4.7 Заправка насоса водой

■ До запуска двигателя снимите крышку с заливной горловины насосной камеры и полностью наполните камеру водой.

■ Установите крышку на место и плотно заверните ее.

ВНИМАНИЕ!!! Работа без воды приведет к разрушению уплотнения насоса. Если насос был включен без воды, немедленно выключите его. Подождите, пока насос остынет, и залейте воду в насосную камеру.

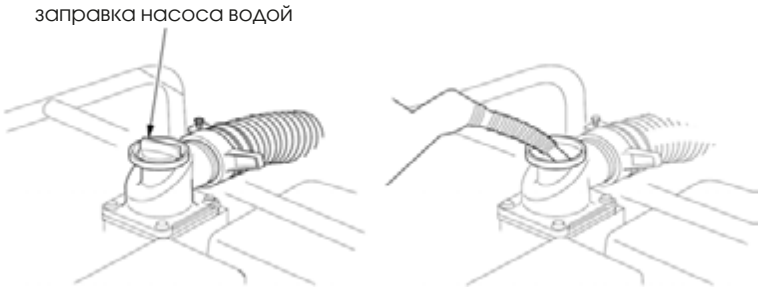

Рисунок 11

TM.by ONLINE STORE
https://tm.by
Интернет-магазин TM.by

5 Эксплуатация

5.1 Пуск двигателя

1. Заправьте насос водой (см. главу «Установка всасывающего шланга»).
2. Установите топливный кран в положение «ВКЛ» (рис. 12).

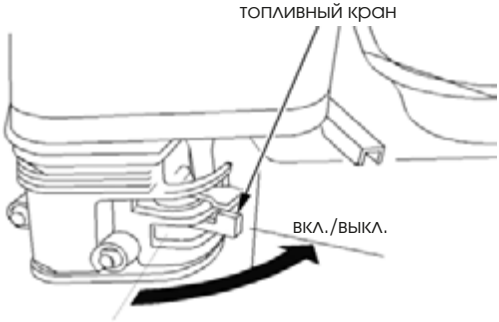

Рисунок 12

3. Если двигатель холодный, установите рычаг воздушной заслонки в положение «ЗАКРЫТО». Если производится повторный запуск прогретого двигателя, оставьте рычаг воздушной заслонки в положение «ОТКРЫТО» (рис. 13).

Рисунок 13

4. Переместите рычаг газа из позиции «МЕДЛЕННО» на 1/3 в направлении позиции «БЫСТРО» (рис. 14).

TM.by ONLINE STORE
https://tm.by
Интернет-магазин TM.by

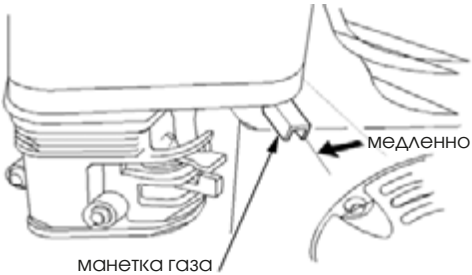

Рисунок 14

5. Установите переключатель зажигания в положение «ВКЛ» (рис. 15).

Рисунок 15

6. Потяните за рукоятку стартера, пока не почувствуйте сопротивление. После этого резко дерните за рукоятку стартера. Не отпускайте рукоятку стартера, так как вы можете повредить стартер. Аккуратно верните рукоятку в исходное положение (рис. 16).

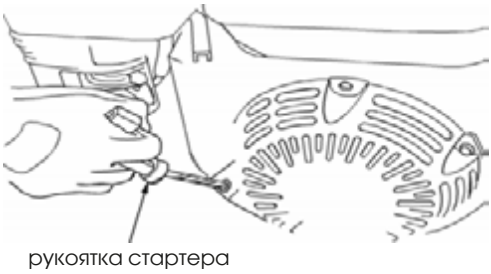

Рисунок 16

TM.by ONLINE STORE
https://tm.by
Интернет-магазин TM.by

7. Если перед пуском двигателя рычаг воздушной заслонки был установлен в положение «ЗАКРЫТО», плавно установите его в положение «ОТКРЫТО» после того, как двигатель нагреется (рис. 17).

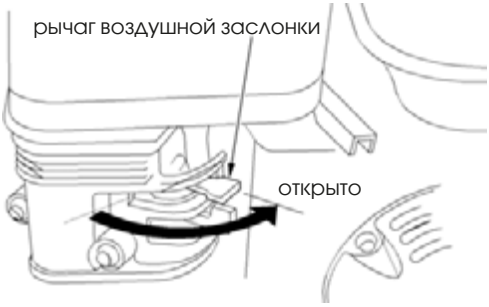

Рисунок 17

5.2 Регулирование скорости работы двигателя

После запуска двигателя установите манетку газа в положение «БЫСТРО» для самовсасывания. Убедитесь в том, что насос работает с достаточной мощностью.

Мощность насоса определяется скоростью работы двигателя. Передвигая рычаг газа в сторону положения «БЫСТРО» можно увеличить мощность насоса. Передвигая манетку газа в сторону положения «МЕДЛЕННО» можно уменьшить мощность насоса.

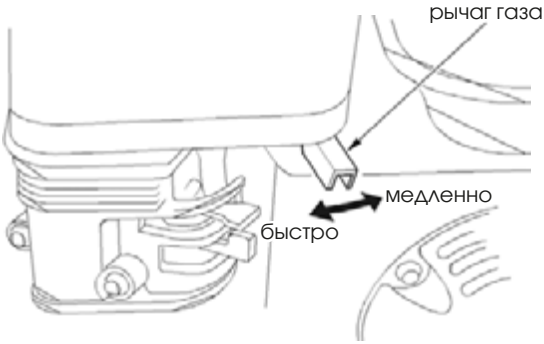

Рисунок 18

TM.by ONLINE STORE
https://tm.by
Интернет-магазин TM.by

5.3 Остановка двигателя

Для того чтобы экстренно остановить двигатель, просто установите переключатель зажигания в положение «ВЫКЛ». В обычной ситуации следует действовать следующим образом:

1. Установите рычаг газа в положение «МЕДЛЕННО» (рис. 19).

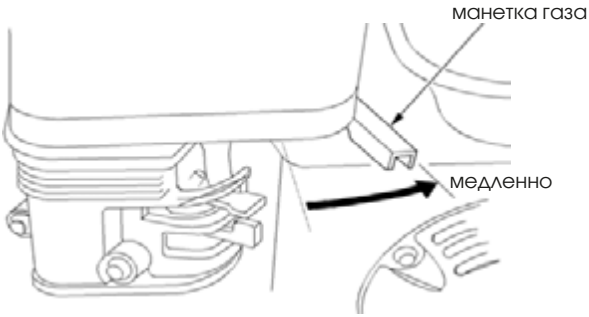

Рисунок 19

2. Установите переключатель зажигания в положение «ВЫКЛ» (рис. 20).
3. Установите топливный кран в положение «ВЫКЛ» (рис. 21).

Рисунок 20

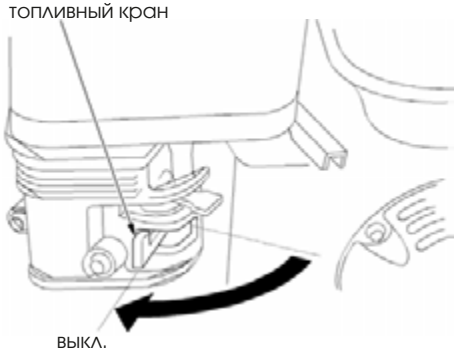

Рисунок 21

После окончания работы откройте крышку слива насоса и спейте воду из насосной камеры. Снимите крышку с заливной горловины насосной камеры и ополосните насосную камеру чистой водой.

Слейте воду из насосной камеры, закройте крышку заливной горловины насосной камеры и крышку слива насоса.

TM.by ONLINE STORE
https://tm.by
Интернет-магазин TM.by

6 Обслуживание

6.1 Ежедневный осмотр

Перед запуском двигателя проверьте следующее:

- есть ли незатянутые болты и гайки;
- чистоту воздухоочистительного элемента;
- достаточно ли моторного масла;
- есть ли утечка топлива или моторного масла;
- достаточно ли бензина;
- безопасна ли рабочая зона;
- возникают ли при работе посторонние вибрации и шумы;
- очищен ли насос от загрязнений.

6.2 Периодический осмотр

Регулярное техническое обслуживание важно для безопасной и эффективной работы двигателя. В таблице 4 приведены временные интервалы для периодического осмотра отдельных компонентов двигателя.

Также необходимо регулярно производить технический осмотр деталей выхлопной системы для ее эффективной работы. Выхлопная система состоит из следующих частей:

- карбюратор и внутренние детали;
- система обогащения топливной смеси при холодном запуске (при наличии);
- заборный коллектор (при наличии);
- элементы воздушного фильтра;
- свеча зажигания;
- магнето или электронная система зажигания;
- система запаздывания/опережения зажигания (при наличии);
- выхлопной коллектор (при наличии);
- топливные шланги, соединители, крышка топливного бака.

Интервалы технического осмотра в таблице указаны для нормальной работы насоса. Если двигатель используется при сильном запылении воздуха, при больших нагрузках или в коммерческих целях, интервалы технического осмотра должны быть короче в зависимости от уровня загрязнения масла, засорения фильтров, износа деталей и т.д.

TM.by ONLINE STORE
https://tm.by
Интернет-магазин TM.by

Интервалы технического осмотра						
Название	Описание	Раз в день до запуска	Первые 5 часов	Каждые 50 часов	Каждые 100 часов	Каждые 300 часов
Свеча зажигания	Проверьте состояние свечи зажигания. Отрегулируйте зазор и очистите свечу. При необходимости замените свечу			•		
Моторное масло	Проверьте уровень масла	•				
	Замените моторное масло		•		•	
Воздушный фильтр	Проверьте фильтр.	•				
	Почистите. При необходимости замените.			•		
Топливные фильтры	Очистите фильтр топливного крана и фильтр бензобака. При необходимости замените.			•		
Топливопровод	Проверьте целостность шланга подачи топлива. При необходимости замените.	•				
Система выпуска	Проверьте утечку. Затяните или замените прокладку.	•				
	Проверьте искрогаситель. Почистите или замените при необходимости.				•	
Клапанный зазор	Проверьте и отрегулируйте после охлаждения двигателя[2]					•
Камера сгорания	Удалите нагар с головки цилиндра					•
Крепежные детали	Проверьте. При необходимости замените.	•				
Карбюратор	Проверьте работу воздушной заслонки.	•				
	Почистите и отрегулируйте карбюратор.					•
Пусковая система	Проверьте работу ручного стартера.	•				
Система охлаждения	Проверьте на предмет повреждений.					•

Таблица 4 – Временные интервалы технического осмотра.

TM.by ONLINE STORE
https://tm.by
Интернет-магазин TM.by

1. Перед заменой масла нужно правильно утилизировать отработанное масло. Не сливайте отработанное масло в канализацию, на землю или в водоемы. Отработанное масло должно сливаться в специальные сосуды-маслоприемники и отправляться в пункты сбора отработанных масел.

2. Технический осмотр и обслуживание этих деталей должен проводить сотрудник сервисного центра.

6.3 Проверка свечи зажигания

1. Снимите свечу зажигания и очистите контакты проволочной щеткой или наждачной бумагой.

2. Установите зазор между электродами 0.7-0.8 мм, регулируя положение отрицательного электрода.

3. Установите свечу и затяните её, контролируя момент затяжки при помощи динамометра (требуемое значение - 20 Нм).

Рекомендуемый тип свечей:
F6TC, NGK BP7ES, Denso W16EP-4, Champion N12YC

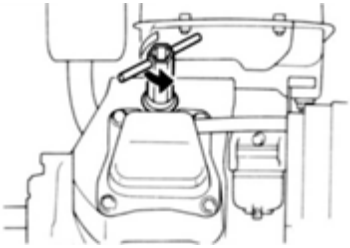

Рисунок 19

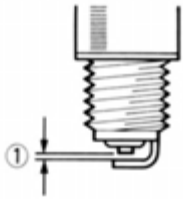

Рисунок 20

Примечание: стандартный цвет электрода - желто-коричневый.

ВНИМАНИЕ!!! Замена свечи происходит на идентичную. При использовании неподходящей свечи зажигания двигатель может перегреваться, выделять дым и нестабильно функционировать.

6.4 Замена масла

1. Замена масла производится при прогретом двигателе.

2. Поместите насос на твердую поверхность.

3. Отверните крышку заливной горловины маслоприемника и

TM.by ONLINE STORE
https://tm.by
Интернет-магазин TM.by

выньте щуп (3).

4. Удалите пробку сливного отверстия (1) и дайте маслу полностью вытечь в приготовленную заранее емкость, размещенную под двигателем.

5. Проверьте состояние сальников и при необходимости замените их.

6. Установите пробку сливного отверстия и залейте новое масло.

7. Заверните крышку заливной горловины и поместите обратно щуп.

Всегда используйте чистое масло хорошего качества для четырехтактных двигателей, SAE 10W40. Загрязненное масло, масло плохого качества и недостаточное его количество может привести к повреждению двигателя или сократить срок его службы.

6.5 Очистка воздушного фильтра

Загрязнения воздушного фильтра могут приводить к сбоям при запуске двигателя, снижению мощности, нарушениям работы двигателя и значительно сокращать срок его службы. Фильтрующий элемент должен быть всегда чистым.

6.6 Пеноуретановый фильтрующий элемент

Снимите элемент и промойте его керосином или дизельным топливом. Затем опустите его в смесь, состоящую из 3 частей керосина или дизельного топлива и одной части моторного масла. Отожмите элемент для удаления остатков смеси. Установите его на место.

6.7 Двойной фильтрующий элемент из пеноуретана и бумаги

■ Чистка пеноуретановой части:

промойте и вытрите пеноуретан моющим средством и просушите. Пеноуретан необходимо очищать каждые 50 часов.

■ Чистка бумажной части:

Слегка постучите по элементу, чтобы выбить грязь, и сдуйте пыль. Не используйте масло для чистки. Бумажный элемент должен подвергаться чистке каждые 50 часов. При необходимости его следует заменить.

Примечание: Фильтрующие элементы необходимо чистить чаще, если насос работает в условиях запыления. Элемент необходимо заменить, если грязь или пыль не поддаются удалению или если сам элемент деформировался или износился.

TM.by ONLINE STORE
https://tm.by
Интернет-магазин TM.by

6.8 Очистка фильтра топливного крана

Для снятия фильтра топливного крана при помощи ключа отверните манжету, расположенную снизу топливного крана (рис. 21).

1. Снимите фильтр топливного крана.
2. Очистите и промойте фильтр и манжету.
3. Установите их на место.

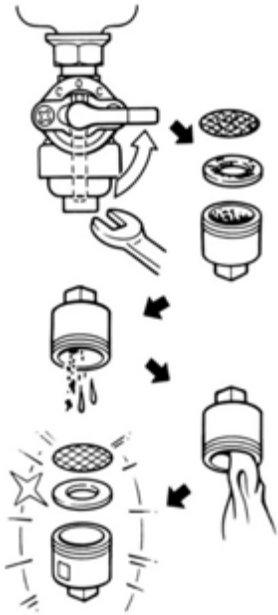

Рисунок 21

6.9 Очистка фильтра бензобака

1. Снимите пластмассовый фильтр бензобака, расположенный под крышкой горловины бензобака.
2. Промойте фильтр растворителем (1) и установите на место (3) – (рис. 22).

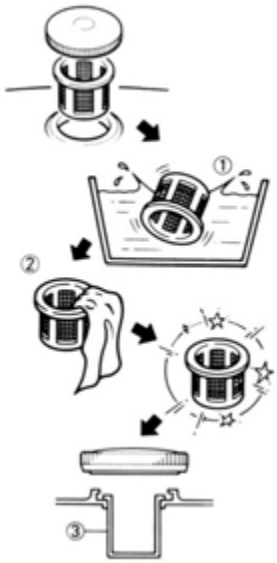

Рисунок 22

TM.by ONLINE STORE
https://tm.by
Интернет-магазин TM.by

6.10 Тепловой экран

Проверьте целостность и положение всех тепловых экранов и отражателей. Не удаляйте и не видоизменяйте детали, это может нанести серьезный ущерб устройству.

6.10 Обледенение карбюратора

Зимой особые атмосферные условия могут вызвать обледенение карбюратора. В этом случае двигатель может не заводиться или глохнуть. Свяжитесь с местным дилером для получения дальнейшей информации. Советы для быстрого включения насоса, находившегося в консервации. Если насос не использовался длительное время и в результате заводится с трудом, воспользуйтесь следующими советами:

1. Проверьте уровень масла. При низком уровне масла срабатывает масляный датчик.
2. Замените старое топливо.
3. Замените свечу зажигания.
4. Проверьте топливный шланг. Убедитесь, что топливный кран открыт.
5. Проверьте целостность частей насоса.
6. Почистите карбюратор.

6.11 Критерии предельного состояния

Критериями предельного состояния насосной части является снижение напора более чем на 10% от номинального (выработка ресурса вследствие износа рабочего колеса). Для двигателя критерием является снижение основных параметров (мощность, крутящий момент, расход топлива и масла) восстановление которых возможно только на станции техобслуживания.

7 Хранение и обслуживание

Перед подготовкой мотопомпы к хранению убедитесь в том, что помещение, где будет храниться мотопомпа, не подвержено влаге и пыли.

7.1 Нечастое использование

Если насос используется нечасто, запуск может происходить с трудом. Чтобы избежать трудностей при запуске, включайте насос хотя бы на 30 минут раз в месяц. При редком использовании также необходимо слить топливо из карбюратора и бензобака.

TM.by ONLINE STORE
https://tm.by
Интернет-магазин TM.by

7.2 Долгосрочное хранение

Если насос не используется более месяца, выполните следующее:

1. Запейте моторное масло до верхнего уровня.

2. Слейте бензин из бензобака (1), топливной системы и карбюратора.

3. Запейте стакан чистого моторного масла в бак (2), встряхните бак (3) и слейте избыток масла (4) – (рис. 23).

4. Снимите свечу зажигания и залейте через образовавшееся отверстие 1 чайную ложку масла, несколько раз дерните шнур стартера при выключенном двигателе и установите свечу обратно. Затем потяните стартер, пока поршень не войдет в такт сжатия, и оставьте его в таком положении. Это способствует закрытию входного и выпускного клапанов, что необходимо для предотвращения коррозии цилиндра.

5. Очистите внешнюю часть насоса и нанесите ингибитор коррозии.

6. Накройте насос и поместите в сухое чистое место с хорошей вентиляцией вдали от открытого огня и искрящих материалов – (рис 24).

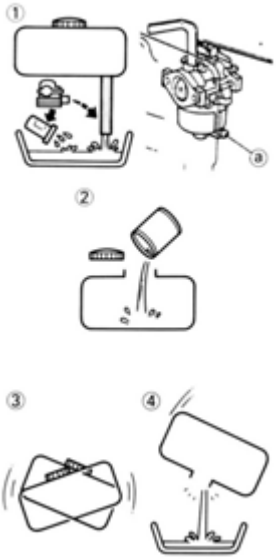

Рисунок 23

Рисунок 24

Примечание: Рекомендуется использовать топливный стабилизатор. Он уменьшает образование топливных отложений во время хранения. Топливный стабилизатор можно добавлять в бензин в топливном баке или в канистру.

TM.by ONLINE STORE
https://tm.by
Интернет-магазин TM.by

8 Устранение неисправностей

Эта глава описывает возможные неполадки, которые могут возникнуть при работе насоса, и методы их устранения квалифицированным персоналом. Если проблема не может быть устранена, насос необходимо немедленно отключить и сообщить в аккредитованный сервисный центр.

	Неисправность	Возможная причина	Устранение
1	Двигатель не заводится	■ Нет топлива.	■ Проверьте уровень топлива.
		■ Топливный кран закрыт.	■ Откройте топливный кран.
		■ Кулисный переключатель в положение «Выключено”.	■ Переведите кулисный выключатель в положение “Включено”.
		■ Свечной колпачок загрязнен или неплотно прилегает к свече.	■ Почистите колпачок. Наденьте его плотнее на свечу. При необходимости замените.
		■ Загрязнена свеча зажигания.	■ Почистите свечу, при необходимости замените.
		■ При запуске горит сигнальная лампочка – низкий уровень.	■ Проверьте уровень масла, при необходимости долейте масло.
2	Шумы	■ Износились подшипники	■ *Замените подшипники
3	Потеря мощности	■ Засорился воздушный фильтр.	■ Очистите или замените фильтр
		■ Некачественное топливо; насос хранился с бензином или был заправлен некачественным бензином.	■ Слейте бензин из топливного бака и карбюратора. Заправьте свежий бензин.
		■ Загрязнение топливного фильтра, поломка карбюратора, системы зажигания, клапанов и т. д.	■ Замена или ремонт неисправных компонентов.

9 Транспортировка

Транспортировка осуществляется всеми видами крытого транспорта в оригинальной упаковке при условии отсутствия механических ударов и перемещений внутри транспортного средства

При транспортировке насоса переведите переключатель двигателя

TM.by ONLINE STORE
https://tm.by
Интернет-магазин TM.by

и топливный кран в положение «ЗАКР». Насос должен находиться на ровной поверхности, чтобы избежать утечек топлива. Пары топлива или пролитое топливо может воспламениться.

ВНИМАНИЕ!!! Взаимодействие с горячим двигателем или выхлопной системой может вызвать серьезные ожоги или пожар. Двигатель должен остыть перед транспортировкой или хранением генератора.

10 Утилизация

Если оборудование настолько серьезно повреждено, что его больше нельзя использовать, утилизируйте его в соответствии с правилами, действующими в Вашем регионе! Упаковка состоит из картона или других материалов. Позаботьтесь о том, чтобы эти материалы были переданы для вторичной переработки.

11 Гарантийные обязательства

Срок службы изделия – не более 3 лет при его правильной эксплуатации.

■ По истечении срока службы необходимо произвести техническое обслуживание квалифицированными специалистами в сервисной службе торговой марки KIRK за счет владельца, с удалением продуктов износа и пыли.

■ Использование изделия по истечении срока службы допускается только в случае его соответствия требованиям безопасности данной инструкции.

■ В случае если изделие не соответствует требованиям безопасности, его необходимо утилизировать.

■ Гарантийный срок на оборудование указывается в прилагаемом сервисном талоне.

■ Гарантия относится к дефектам в материалах и узлах и не распространяется на компоненты, подверженные естественному износу и работы по техническому обслуживанию.

■ Сервисному ремонту подлежат только очищенные от пыли и грязи аппараты в заводской упаковке, полностью укомплектованные, имеющие фирменный технический паспорт, сервисный талон с указа-

TM.by ONLINE STORE
https://tm.by
Интернет-магазин TM.by

нием даты продажи, при наличии штампа магазина, заводского номера и оригиналов товарного и кассового чеков, выданных продавцом.

■ В течение сервисного срока сервис-центр устраняет за свой счёт выявленные производственные дефекты. Производитель снимает свои обязательства и юридическую ответственность при несоблюдении потребителем инструкций по эксплуатации, самостоятельной разборки, ремонта и технического обслуживания аппарата, а также не несет никакой ответственности за причиненные травмы и нанесенный ущерб.

12 Информация об изготовителе

ИЗГОТОВИТЕЛЬ:
«Hipex Industrial products Co, LTD» 406 Hintai Square, Changsha, Hunan, Китай

ИМПОРТЕР:
ЗАО «ЕКТ групп», РБ, Минск, ул. Лынькова, д. 17, к. 11, т. э.;
e-mail: info@ekt.by;
тел./факс: +375 (17) 269 74 74.

Декларация о соответствии ТС № RU Д-CN.АУ14.В.18890 до 25.01.2020, принята ЗАО «ЕКТ групп», Республика Беларусь, г. Минск, ул. М. Лынькова, 17-11, т.э., тел./факс: +375 (17) 269 74 74, www.ekt.by

ДАТА ИЗГОТОВЛЕНИЯ:

EAC

■ СЕРВИСНЫЙ ЦЕНТР «ЕВРОПРАКТИК»

г. Минск, ул. Будславская, д. 29
+375 (17) 269 74 47

Список ремонтируемого оборудования: газонокосилки, электро-, бензотриммеры, электро-, бензопилы, электро-, бензоножницы, электро-, бензовоздуходувки, дрели, электролобзики, сабельные пилы, шуруповерты, гайковерты, отбойные молотки, погружные насосы, перфораторы, миксеры, отрезные машины, штроборезы, пилы циркулярные, пилы торцовочные, полировальные машины, пылесосы, электрорубанки, термофены, фрезеры, углошлифовальные машины, шлифмашины, электроотвертки, сварочное оборудование, генераторы, компрессоры, мотопомпы, бетоносмесители и пр.

Сертификат соответствия №BY/112 04.06 002 00582 с 07.05.2012 по 06.05.2017г.

TM.by ONLINE STORE
https://tm.by
Интернет-магазин TM.by

ДЛЯ ЗАПИСЕЙ

https://tm.by
Интернет-магазин TM.by

ЗАО «ЕКТ групп»
ул. Будславская, д. 29, г, Минск, 220053
тел.: +375 (17) 269 74 74, (29) 110 44 70, 700 77 55
www.ekt.by

www.ekt.by

TM.by ONLINE STORE
https://tm.by
Интернет-магазин TM.by