M270

Кнопка управления для скрытых систем инсталляции, белый

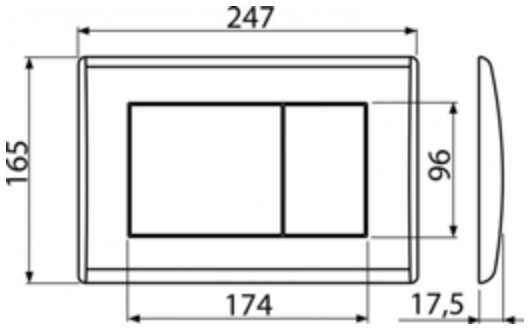

Область применения

Для скрытых систем инсталляции и бачков для замуровывания в стену

Свойства

- Двойной смыв, механический принцип действия
- Совместимость со всеми скрытыми системами инсталляции Alcaplast
- Материал: пластик
- Поверхностная отделка: белый

Содержание комплекта

- Шаблон для установки кнопок управления
- Винт промывочного механизма 2 шт.
- Кнопка
- Монтажная рама для установки кнопки
- Резьбовое крепление монтажной рамы кнопки 2 шт.

Код заказа, Логистическая информация

Код	EAN		Вес (шт | упаковка | паллета)	Размеры (шт | упаковка)	Количество (упаковка | паллета)
M270	8594045938234	Bílá	0,3759 | 9,3975 | 283,1300 кг	250×40×175 | 595×245×395 MM	25 | 700 шт

Гарантии
2/2 лет

Таможенный код
39269097

Технические параметры

- Действующая сила < 20 N

© 2019 ООО «АлцаПласт», Все права на внесение изменений размеров и исполнения защищены. | www.alcaplastcz.ru

https://tm.by
Интернет-магазин TM.by