Описание серии Wilo-Star-RS

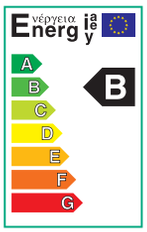

Тип
Циркуляционный насос с мокрым ротором и резьбовым соединением. Предварительно задаваемые ступени частоты вращения для регулировки мощности

Применение
Системы водяного отопления, промышленные циркуляционные установки, системы подачи холодной воды и системы кондиционирования

Шифр

Пример:	**Wilo-Star-RS 25/4**
Star-RS	Стандартный насос (насос с резьбовым соединением)
25/	Номинальный внутренний диаметр для подсоединения R
4	Номинальная высота подачи [м] при расходе Q = 0 м^3/ч

Опции
- Исполнение ...RG с корпусом из бронзы
- Исполнение ...-130 с небольшой габаритной длиной 130 мм
- Исполнение RSL с соединением для воздушного клапана.

Особенности/преимущества продукта
- Подходят для монтажа с горизонтальным расположением вала; Клеммная коробка в положении 3-6-9-12 часов
- Три предварительно выбираемые ступени частоты вращения для адаптации нагрузки
- Простой и надежный монтаж благодаря практичным отливам под ключ на корпусе насосов.
- Упрощенный электромонтаж благодаря съемному кабельному вводу клеммной коробки с возможностью двухстороннего подключения; Быстрое подключение при помощи пружинных клемм

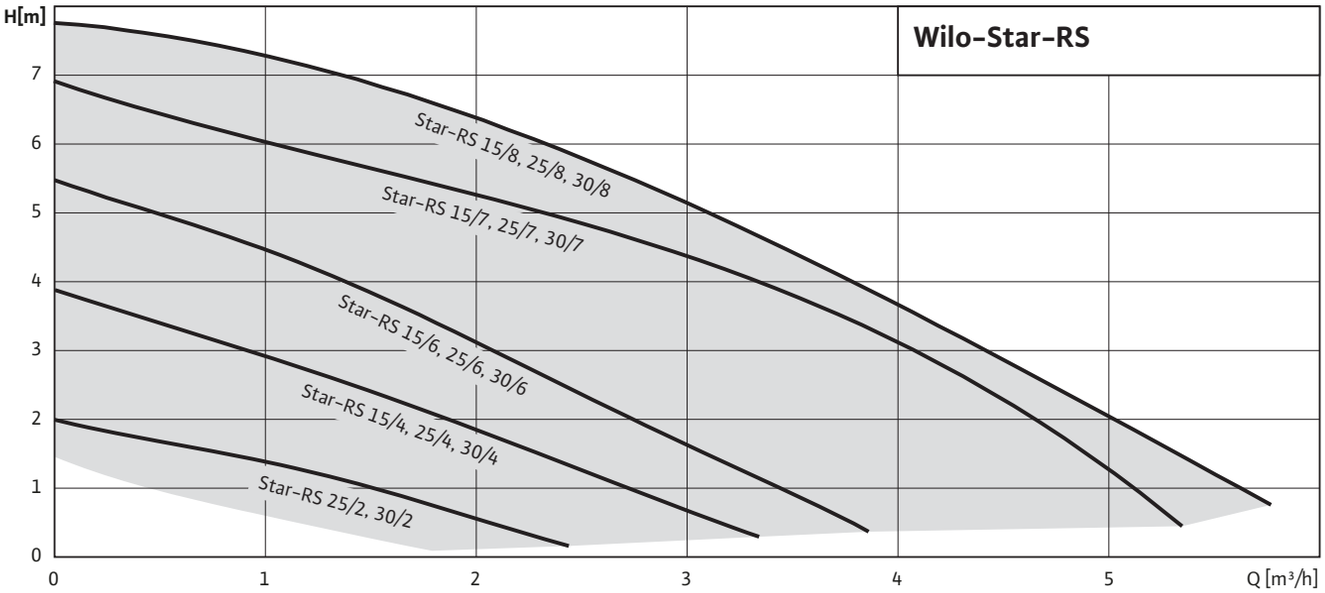

TM.by ONLINE STORE
https://tm.by
Интернет-магазин TM.by

Описание серии Wilo-Star-RS

Оснащение/функция

Режимы работы

- Переключение ступеней частоты вращения

Ручное управление

- Настройка ступеней частоты вращения (3 ступени)

Оснащение

- Отлив под ключ на корпусе насоса
- Возможность двустороннего подвода кабеля
- Быстрое подключение при помощи пружинных клемм
- Мотор, устойчивый к токам блокировки

Объем поставки

- Насос
- Уплотнения
- Инструкция по монтажу и эксплуатации

Принадлежности

- Резьбовые соединения
- Теплоизолирующие кожухи

https://tm.by
Интернет-магазин TM.by

Технические характеристики Wilo-Star-RS

	Wilo-Star-RS ...											
	15/4	15/6	25/2	25/4	25/6	25/7	25/8	30/2	30/4	30/6	30/7	30/8
Допустимая перекачиваемая среда (другие среды по запросу)												
Вода систем отопления (согласно VDI 2035)	•	•	•	•	•	•	•	•	•	•	•	•
Водогликолевая смесь (макс. 1:1; при доле гликоля более 20 % необходимо проверять рабочие характеристики)	•	•	•	•	•	•	•	•	•	•	•	•
Питьевая вода и вода для производства пищевых продуктов согласно Постановлению о питьевой воде 2001 г. (TrinkwV 2001)	–	–	–	–	–	–	–	–	–	–	–	–
Мощность												
Напор макс. [м]	4	6	2	4	6	7	8	2	4	6	7	8
Расход макс. [м^3/ч]	3,5	4	2,5	3,5	4	5	5,5	2,5	3,5	4	5	5,5
Допустимая область применения												
Диапазон температур при использовании в системах ОВК при макс. температуре окружающей среды +25 °C [°C]	–											
Диапазон температур при использовании в системах ОВК при макс. температуре окружающей среды +40 °C	-10 до +110						-10 до +95	-10 до +110				-10 до +95
Диапазон температур при использовании в циркуляционных системах ГВС при температуре окружающей среды не выше +40 °C [°C]	–	–	–	–	–	–	–	–	–	–	–	–
Максимально допустимая общая жесткость жидкости в циркуляционных системах ГВС [°d]	–	–	–	–	–	–	–	–	–	–	–	–
Стандартное исполнение для рабочего давления, $p_{макс}$	10	10	10	10	10	10	10	10	10	10	10	10
Специальное исполнение для рабочего давления, $p_{макс.}$	–	–	–	–	–	–	–	–	–	–	–	–
Подсоединение к трубопроводу												
Резьбовое соединение Rp	½	½	1	1	1	1	1	1¼	1¼	1¼	1¼	1¼
Номинальный внутренний диаметр фланца DN	15	15	25	25	25	25	25	30	30	30	32	32
Фланец для ответного фланца PN 6, стандартное исполнение	–	–	–	–	–	–	–	–	–	–	–	–
Фланец для ответного фланца PN 16, специальное исполнение	–	–	–	–	–	–	–	–	–	–	–	–
Комбинированный фланец PN 6/10 для ответных фланцев PN 6 и PN 16, стандартное исполнение	–	–	–	–	–	–	–	–	–	–	–	–
Консольная конструкция (только с горизонтальным расположением вала), стандартное исполнение	–	–	–	–	–	–	–	–	–	–	–	–
Консольная конструкция (только с горизонтальным расположением вала), специальное исполнение	–	–	–	–	–	–	–	–	–	–	–	–

TM.by ONLINE STORE
https://tm.by
Интернет-магазин TM.by

Технические характеристики Wilo-Star-RS

	Wilo-Star-RS ...											
	15/4	15/6	25/2	25/4	25/6	25/7	25/8	30/2	30/4	30/6	30/7	30/8
Электроподключение												
Подключение к сети 1 ~ [В], стандартное исполнение	230	230	230	230	230	230	230	230	230	230	230	230
Подключение к сети 3 ~ [В], стандартное исполнение	–	–	–	–	–	–	–	–	–	–	–	–
Подключение к сети 3 ~ [В], в качестве опции со штекером переключения	–	–	–	–	–	–	–	–	–	–	–	–
Частота сети	50	50	50	50	50	50	50	50	50	50	50	50
Мотор/электроника												
Электромагнитная совместимость	EN 61800-3											
Создаваемые помехи	EN 61000-6-3											
Помехозащищенность	EN 61000-6-2											
Сильноточная электроника	–	–	–	–	–	–	–	–	–	–	–	–
Вид защиты	IP 44	IP 44	IP 44	IP 44	IP 44	IP 44	IP 44	IP 44	IP 44	IP 44	IP 44	IP 44
Класс нагревостойкости изоляции	F	F	F	F	F	F	F	F	F	F	F	F
Материалы												
Корпус насоса	Серый чугун (EN-GJL--200)					Серый чугун		Серый чугун (EN-GJL--200)			Серый чугун	
Рабочее колесо	Синтетический материал (PP - 40% GF)					Армированный стекловолокном PP		Синтетический материал (PP - 40% GF)			Армированный стекловолокном PP	
Вал насоса	Нержавеющая сталь (X40Cr13)											
Подшипники	Металлографит											
Минимальный подпор на всасывающем патрубке [м] во избежание кавитации при температуре перекачиваемой воды												
Минимальный подпор при 50°C	0,5	0,5	0,5	0,5	0,5	0,5	0,5	0,5	0,5	0,5	0,5	0,5
Минимальный подпор при 95°C	3,0	3,0	3,0	3,0	3,0	3,0	3,0	3,0	3,0	3,0	3,0	3,0
Минимальный подпор при 110°C	10,0	10,0	10,0	10,0	10,0	10,0	10,0	10,0	10,0	10,0	10,0	10,0
Минимальный подпор при 130°C	–	–	–	–	–	–	–	–	–	–	–	–

• = имеется, – = отсутствует

TM.by ONLINE STORE
https://tm.by
Интернет-магазин TM.by

Характеристики Wilo-Star-RS

Wilo-Star-RS 15/4, 25/4, 30/4

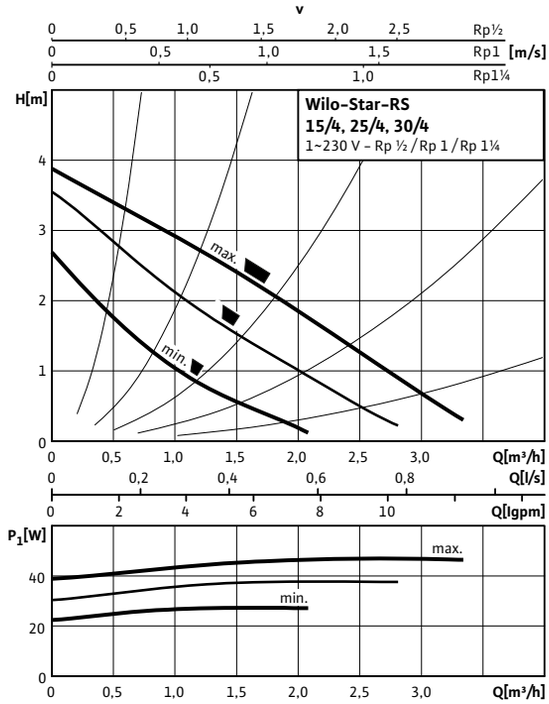

Wilo-Star-RS 15/6, 25/6, 30/6

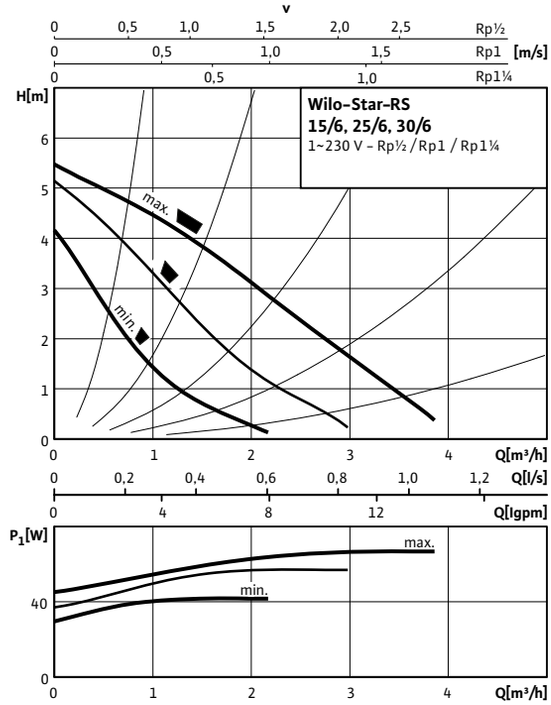

Wilo-Star-RS 25/2, 30/2

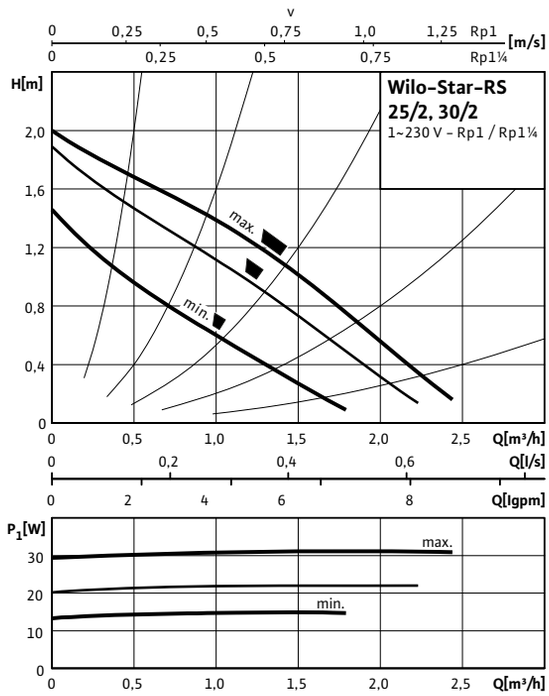

Wilo-Star-RS 25/7 - 30/7

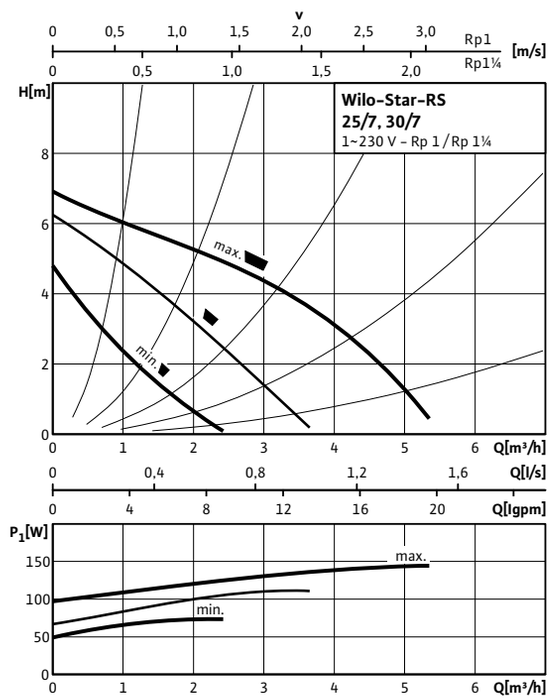

TM.by ONLINE STORE
https://tm.by
Интернет-магазин TM.by

Характеристики Wilo-Star-RS

Wilo-Star-RS 25/8 – 30/8

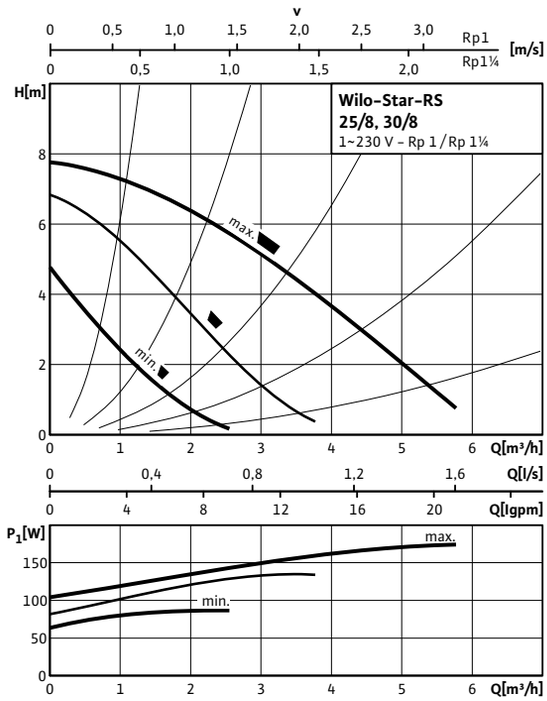

TM.by ONLINE STORE
https://tm.by
Интернет-магазин TM.by

Схема подключения, данные мотора Wilo-Star-RS

Схема подключенияA

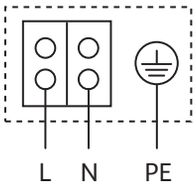

Мотор, устойчивый к токам блокировки
Однофазный мотор (EM), 2-полюсный - 1~230 В, 50 Гц
со встроенным конденсатором

Данные мотора

Wilo-Star-RS ...	Номинальная мощность мотора	частота вращения;	Потребляемая мощность	Максимальный ток	Защита мотора	Конденсатор	Резьбовой ввод для кабеля
	P_2	N	P_1	I	–	C	PG
	[Ватт]	[об/мин]	[Ватт]	[A]	–	[мкФ/VDB]	[PG]
15/4	15,5 9,5 5,5	макс. 2720 2630 мин. 2350	48 38 28	0,21 0,17 0,13	не требуется (устойчив к токам блокировки)	1,7/400	1x11
15/6	38 21 11	макс. 2750 2650 мин. 2350	84 61 43	0,36 0,28 0,2	не требуется (устойчив к токам блокировки)	2,6/400	1x11
25/2	7 4 1,5	макс. 2600 2500 мин. 2200	45 30 18	0,2 0,13 0,08	не требуется (устойчив к токам блокировки)	1,6/400	1x11
25/4	15,5 9,5 5,5	макс. 2720 2630 мин. 2350	48 38 28	0,21 0,17 0,13	не требуется (устойчив к токам блокировки)	1,7/400	1x11
25/4-130	15,5 9,5 5,5	макс. 2720 2630 мин. 2350	48 38 28	0,21 0,17 0,13	не требуется (устойчив к токам блокировки)	1,7/400	1x11
25/4-RG	15,5 9,5 5,5	макс. 2720 2630 мин. 2350	48 38 28	0,21 0,17 0,13	не требуется (устойчив к токам блокировки)	1,7/400	1x11
RSL 25/4-3H	15,5 9,5 5,5	макс. 2720 2630 мин. 2350	48 38 28	0,21 0,17 0,13	не требуется (устойчив к токам блокировки)	1,7/400	1x11
RSL 25/6	26 17.5 10.5	макс. 2750 2630 мин. 2350	63 54 41	0,28 0.23 0.18	не требуется (устойчив к токам блокировки)	2,6/400	1x11

TM.by ONLINE STORE
https://tm.by
Интернет-магазин TM.by

Схема подключения, данные мотора Wilo-Star-RS

Данные мотора

Wilo-Star-RS ...	Номинальная мощность мотора	частота вращения;	Потребляемая мощность	Максимальный ток	Защита мотора	Конденсатор	Резьбовой ввод для кабеля
	P_2	N	P_1	I	–	C	PG
	[Ватт]	[об/мин]	[Ватт]	[A]	–	[мкФ/VDB]	[PG]
25/6	38 21 11	макс. 2750 2650 мин. 2350	84 61 43	0,36 0,28 0,2	не требуется (устойчив к токам блокировки)	2,6/400	1x11
25/6-130	38 21 11	макс. 2750 2650 мин. 2350	84 61 43	0,36 0,28 0,2	не требуется (устойчив к токам блокировки)	2,6/400	1x11
25/6-RG	38 21 11	макс. 2750 2650 мин. 2350	84 61 43	0,36 0,28 0,2	не требуется (устойчив к токам блокировки)	2,6/400	1x11
25/7	57 29,5 13,5	макс. 2800 2650 мин. 2300	132 92 62	0,58 0,42 0,3	не требуется (устойчив к токам блокировки)	3,5/400	1x11
25/8	64 35 19	макс. 2760 2404 мин. 2122	151 113 81	0,76 0,6 0,4	не требуется (устойчив к токам блокировки)	3,5/400	1x11
30/2	7 4 1,5	макс. 2600 2500 мин. 2200	45 30 18	0,2 0,13 0,08	не требуется (устойчив к токам блокировки)	1,6/400	1x11
30/4	15,5 9,5 5,5	макс. 2720 2630 мин. 2350	48 38 28	0,21 0,17 0,13	не требуется (устойчив к токам блокировки)	1,7/400	1x11
30/6	38 21 11	макс. 2750 2650 мин. 2350	84 61 43	0,36 0,28 0,2	не требуется (устойчив к токам блокировки)	2,6/400	1x11
30/7	57 29,5 13,5	макс. 2800 2650 мин. 2300	132 95 68	0,58 0,42 0,3	не требуется (устойчив к токам блокировки)	3,5/400	1x11
30/8	64 35 19	макс. 2760 2404 мин. 2122	151 113 81	0,76 0,6 0,4	не требуется (устойчив к токам блокировки)	3,5/400	1x11

Учитывать данные на фирменной табличке!

TM.by ONLINE STORE
https://tm.by
Интернет-магазин TM.by

Размеры, вес Wilo-Star-RS

Габаритный чертежA

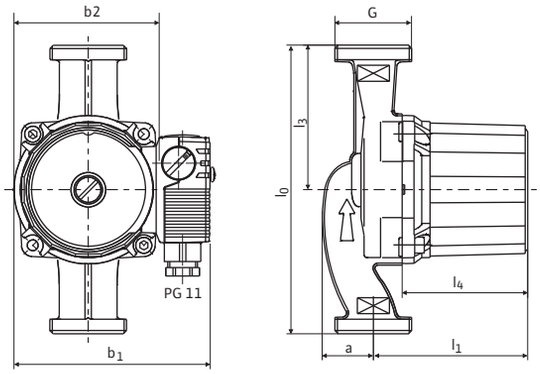

Мотор в горизонтальном положении.
Возможные положения клеммной коробки: 3, 6, 9 и 12 часов.
При поставке клеммная коробка находится в положении 3 часа

Габаритный чертежB

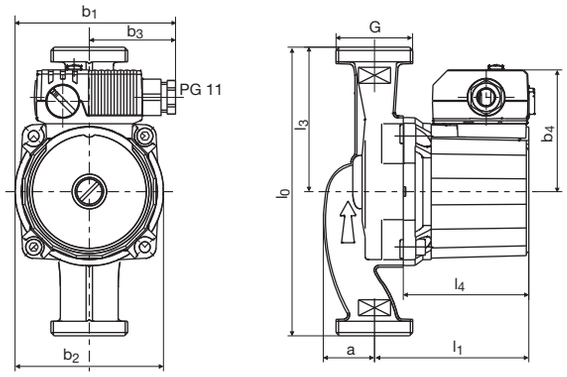

Мотор в горизонтальном положении.
Возможные положения клеммной коробки: 3, 6, 9 и 12 часов.

Габаритный чертежC

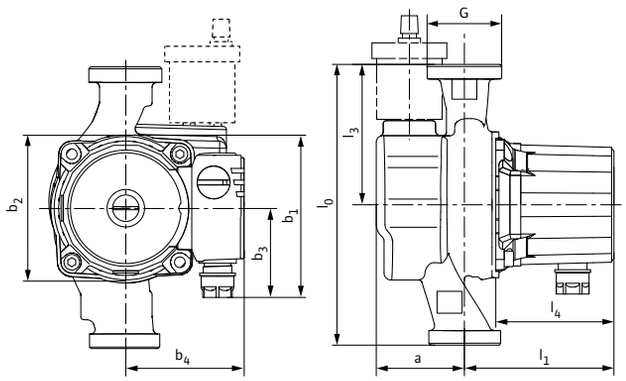

Размеры, вес

Wilo-Star-RS ...	Подсоединение к трубопроводу	Резьба	Габаритные размеры									Вес, прим.	Габаритный чертеж
	Rp	G	l_0	L_1	L_3	l_4	a	b_1	b_2	b_3	b_4	M	–
	–		[мм]									[кг]	–
15/4	½	1	130	96	65	78	34	104	93,5	58	73	2,4	A
15/6	½	1	130	96	65	78	33	104	93,5	58	76	2,5	A
25/2	1	1½	180	96	90	78	34	104	93,5	58	73	2,2	B
25/4	1	1½	180	96	90	78	34	104	93,5	58	73	2,2	B
25/4-130	1	1½	130	96	65	78	34	104	93,5	58	73	2,2	A
25/4-RG	1	1½	180	96	90	78	34	104	93,5	58	73	2,6	B
RSL 25/4-3H	1	1½	180	96	90	78	56	104	93,5	57.2	76	3,1	C
RSL 25/6	1	1½	180	96	90	78	33	104	93,5	58	76	2,4	B
25/6-130	1	1½	130	96	65	78	33	104	93,5	58	76	2,4	A

TM.by ONLINE STORE
https://tm.by
Интернет-магазин TM.by

Размеры, вес Wilo-Star-RS

Размеры, вес

Wilo-Star-RS ...	Подсо-единение к трубоп-роводу	Резьба	Габаритные размеры									Вес, прим.	Габарит-ный чер-теж
	Rp	G	l_0	L_1	L_3	l_4	a	b_1	b_2	b_3	b_4	M	–
	–		[мм]									[кг]	–
25/6-RG	1	1½	180	96	90	78	33	104	93,5	58	76	2,6	B
25/6	1	1½	180	100	90	78	62	101	93,5	54	79	3,4	B
25/7	1	1½	180	109	90	91	32	101	93,5	54	79	2,7	B
25/8	1	1½	180	119	90	88	34	113	93,5	54	76	3,3	B
30/2	1¼	2	180	96	90	78	34	104	93,5	58	73	2,2	B
30/4	1¼	2	180	96	90	78	34	104	93,5	58	73	2,4	B
30/6	1¼	2	180	96	90	78	33	104	93,5	58	76	2,7	B
30/7	1¼	2	180	109	90	91	32	101	93,5	54	79	3,0	B
30/8	1¼	2	180	119	90	88	34	113	93,5	54	76	3,5	B

TM.by ONLINE STORE
https://tm.by
Интернет-магазин TM.by