**В Н И М А Н И Е !!!** 1.ПЕРЕД МОНТАЖОМ- **ОБЕЗЖИРИТЬ МЕСТА КОНТАКТА** КЛЕЕВОЙ ЛЕНТЫ НА ДЕТАЛЯХ ШТОРЫ И НА РАМЕ.
2.ПРИ РАЗВЕРНУТОЙ ШТОРЕ НА КАРНИЗЕ ДОЛЖНО ОСТАВАТЬСЯ **НЕ МЕНЕЕ ОДНОГО ОБОРОТА ТКАНИ !!!**

## ● Установка натяжителя

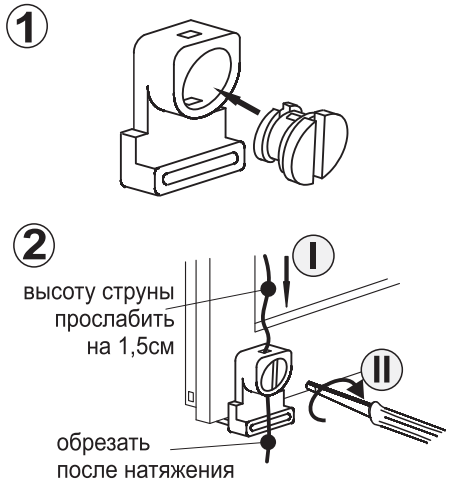


**ВНИМАНИЕ!**
Натяжение струны-минимальное!!!

## ● Монтаж шторы на поворотно-откидную раму

**ВНИМАНИЕ!**
Натяжение струны-минимальное!!!

1. Штора - 1шт. 2. Цепочный механизм - 1шт. 3. Зажим оконный верхний - 2шт. 4. Кронштейн механизма с крестовиной - 2шт. 5. Плата кронштейна - 2шт.
6. Липкая лента - 4шт. 7. Струна - 1шт. 8. Плата крепления - 2шт. 9. Натяжитель в сборе - 2шт. 10. Скоба - 2шт. 11. Шуруп 3х10 - 4шт

## ● Дополнительные варианты установки

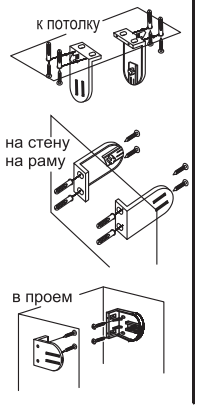


## ● Монтаж шторы на неподвижную раму

Для надежности каждую плату закрепить шурупом

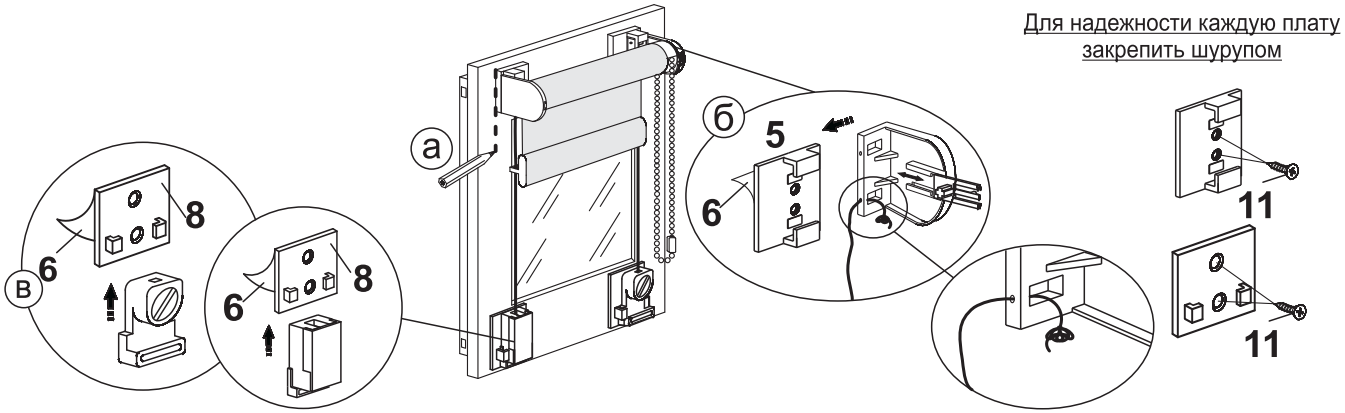


TM.by ONLINE STORE
https://tm.by
Интернет-магазин TM.by